FOOTBALL RACER
FODBOLD RACER
FOTBOLLSMATCH
JALKAPALLOKISA

2.4 GHz

10mW max

Module 24091

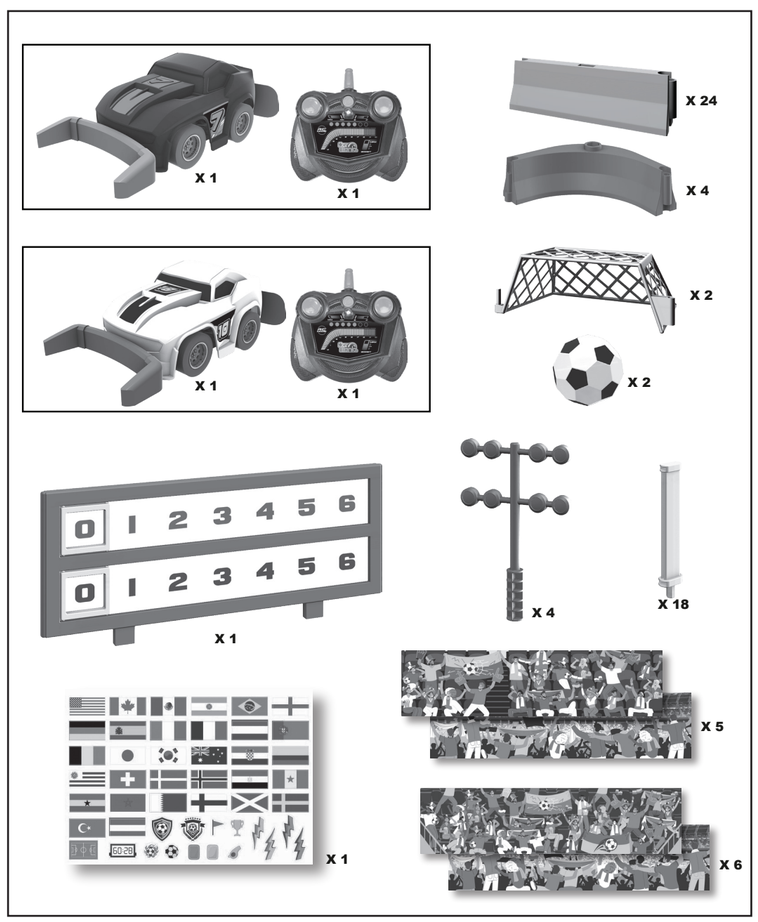

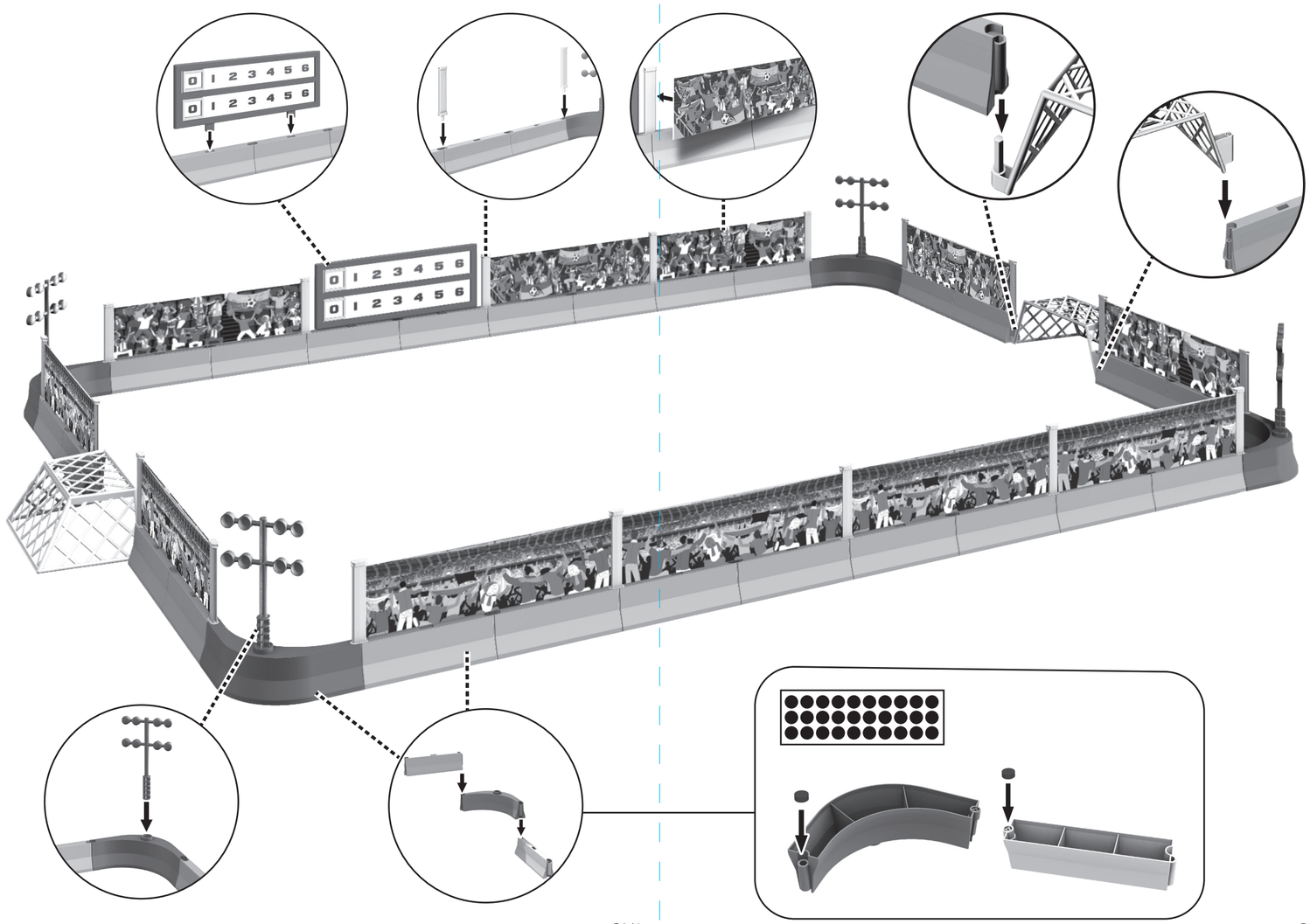

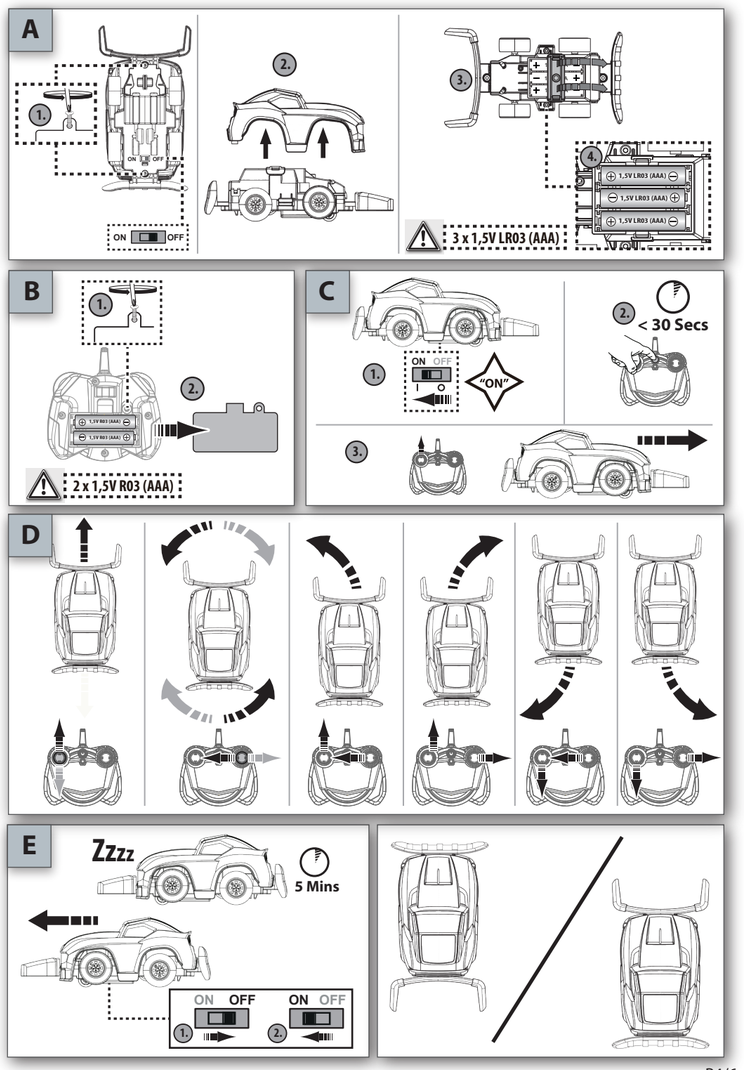

GB

C **Match Procedure :**
1. Switch on vehicle.
2. Press the controller pairing button within 30 seconds, after switched on the vehicle.
3. The vehicle will respond to the controller after pairing successful.
4. If vehicle does not respond, then switch off the vehicle and repeat above step 1 to 3.

* When playing with multiple vehicles, only pair one controller to one vehicle at a time in order to avoid interference.

E **Auto sleep mode**
After idling for 5 minutes, vehicle will start to sleep. Please switch "Off" and "On" to resume the function.

Precautions (Please retain!)
1. **WARNING!** Not suitable for children under three years. Risk of choking due to small parts that may be swallowed! Please keep this packaging information for any possible correspondence. Subject to technical change and change of color. Adult help is required to remove the securing devices.
2. Never lift the vehicle up while the wheels are still turning.
3. Keep fingers, hair and loose clothing clear from the motor or wheels when the vehicle is switched to "ON".
4. To prevent accidental operation of the vehicle, batteries and power packs must be removed from the toy when not in use. Hot surface hazard.
5. To avoid accidental operation the vehicle should be switched on before the transmitter. When switching off, always switch off the vehicle and then the transmitter.
6. If the vehicle does not respond after switching On, then switch Off both the vehicle and transmitter and On again. Please also check if full batteries are installed properly into the items.
7. To obtain the best result we recommend using only alkaline batteries or rechargeable battery packs with the vehicle.

Warning:
The manufacturer is not responsible for any radio or television interference which might be caused by unauthorised modifications to this equipment. Modifications of this nature may invalidate the user's consumer rights.

Declaration of conformity
Hereby, Dickie-Spielzeug GmbH & Co. KG declares that the radio equipment type 201109003 (Modul 24091) is in compliance with Directive 2014/53/EU. The full text of the EU declaration of conformity is available at the following internet address: http://www.simba-dickie-group.com/de/konformitaetserklaerungen.shtml

Service:
If the product malfunctions, please do not hesitate to contact the sales outlet where you bought the toy. If they are unable to help you, please use our Internet service at **service.dickietoys.com**

DK

C **Parringsprocedure :**
1. Tænd køretøjet.
2. Tryk på parringsknappen på controlleren mindst 30 sekunder efter køretøjet tændes.
3. Køretøjet kan styres med controlleren, når de er blevet parret.
4. Hvis køretøjet ikke reagerer, skal det slukkes, hvorefter du skal gentage trin 1-3 ovenfor.

* Hvis der bruges flere køretøjer, skal du kun forbinde én betjeningsenhed med ét køretøj ad gangen, for at undgå forstyrrelser.

E **Automatisk dvaletilstand**
Hvis køretøjet står i tomgang i 5 minutter, går det i dvale. Herefter skal køretøjet slukkes og tændes for, at starte igen.

Forsigtighedsforanstaltninger(opbevar venligst!)
1. **ADVARSEL!** Ikke egnet til børn under 3 år. Der er kvælningsfare på grund af smådele, der kan sluges! Gem emballagen for evt. fremtidig reference. Tekniske ændringer og farveændringer forbeholdes. Hjælp fra voksne er nødvendig, for at fjerne transportsikringerne.
2. Tag aldrig køretøjet op, så længe hjulene drejer.
3. Hold ikke fingre, hår og løs beklædning i nærheden af motor eller hjul, når apparatet står på „ON".
4. For at forhindre utilsigtet brug af køretøjet skal batterier og strømpakker fjernes fra legetøjet, når det ikke er i brug. Fare for varm overflade.
5. For at undgå at køretøjet utilsigtet sætter i gang, skal det tændes, før senderen tændes. Når du slukker, skal du altid slukke køretøjet og derefter senderen.
6. Hvis køretøjet ikke reagerer, når det tændes, skal du slukke for både det og senderen og så tænde begge igen. Se også efter, at der er sat fuldt opladede batterier i, og at de sidder rigtigt i de to produkter.
7. For at opnå det bedste resultat anbefaler vi at du kun bruger alkaline batterier eller genopladelige batteripakker til køretøjet.

Obs:
Fabrikanten er ikke ansvarlig for nogen form for radio- eller tv-forstyrrelse, der fremkaldes som følge af uautoriserede modifikationer på denne udrustning. Sådanne modifikationer kan annullere brugerens brugsret.

Konformitetserklæring
Hermed erklærer Dickie-Spielzeug GmbH & Co. KG, at radioudstyrstypen 201109003 (Modul 24091) er i overensstemmelse med direktiv 2014/53/EU. EU-overensstemmelseserklæringens fulde tekst kan ndes på følgende internetadresse: http://www.simba-dickie-group.com/de/konformitaetserklaerungen.shtml

Service:
Skulle artiklen udvise funktionsfejl, bedes du henvende dig til forretningen, hvor du har købt legetøjet. Kan man ikke hjælpe dig der, bedes du benytte vores internetservice på **service.dickietoys.com**

SE

C **Parkoppla enheterna :**
1. Slå på fordonet.
2. Tryck på kontrollens parkopplingsknapp inom 30 sekunder efter att fordonet slagits på.
3. Fordonet kommer att svara kontrollen efter att parkopplingen lyckats.
4. Om fordonet inte svarar, stäng då av fordonet och upprepa ovanstående steg 1 till 3.

* Vid lek med flera fordon, parkoppla endast en kontroll till ett fordon i taget för att undvika störning ar.

E **Automatiskt viloläge**
Efter att ha gått på tomgång i fem minuter kommer fordonet att gå in i viloläge. Stäng "Av" och slå "På" för att återuppta funktionen.

Försiktighetsåtgärder (spara dessa!)
1. **VARNING!** Ej lämplig för barn under 3 år. Risk att kvävas på grund av smådelar som kan sväljas! Spara förpackningen. Reservation för färg- och tekniskä ändringar. Någon vuxen måste hjälpa till för att ta bort transportsäkringen.
2. Lyft aldrig upp fordonet så länge hjulen fortfarande driver.
3. Ha inte fingrar, hår och lös klädsel i närheten av motor eller hjul när fordonet står på "ON".
4. För att undvika oavsiktlig drift måste batterierna, vanliga så väl som uppladdningsbara, tas ur leksaken när den inte ska användas. Risk pga het yta.
5. För att undvika oavsiktlig körning bör fordonet stängas av före sändaren. Vid avstängning, stäng alltid av fordonet först och sedan sändaren.
6. Om fordonet inte svarar efter påslagning (On), stäng av både fordonet och sändaren och slå sedan på (On) igen. Kontrollera även att batterierna är fulladdade och korrekt monterade.
7. För att säkerställa bästa resultat rekommenderar vi att endast alkaliska batterier eller laddningsbara batterier används i fordonet.

Observera:
Tillverkaren bär inget ansvar för någon form av radio- eller TV störning som uppkommer på grund av otillåtna förändringar på utförandet. Sådana förändringar kan göra att användarens rätt att bruka produkten förfaller.

Försäkran om överensstämmelse
Härmed försäkrar Dickie-Spielzeug GmbH & Co. KG att denna typ av radioutrustning 201109003 (Modul 24091) överensstämmer med direktiv 2014/53/EU. Den fullständiga texten till EU-försäkran om överensstämmelse-nns på följande webbadress: http://www.simba-dickie-group.com/de/konformitaetserklaerungen.shtml

Service:
Vänd er till försäljningsstället där ni köpt leksaken, om artikeln inte fungerar störningsfritt. Om man inte kan hjälpa er där, rekommenderar vi vår Internet-service under **service.dickietoys.com**

FI

C **Yhteyden muodostus :**
1. Kytke ajoneuvo päälle.
2. Paina ohjaimen pariliitospainiketta 30 sekunnin sisällä ajoneuvon kytkemisestä päälle.
3. Ajoneuvo vastaa ohjaimelle pariliitoksen onnistumisen jälkeen.
4. Jos ajoneuvo ei vastaa, kytke ajoneuvo pois päältä ja toista vaiheet 1–3.

* Jos sinulla on useampia ajoneuvoja, muodosta pariliitos yhden ohjaimen ja yhden ajoneuvon välille kerrallaan häiriöiden välttämiseksi.

E **Automaattinen lepotila**
Kun ajoneuvo on ollut tyhjäkäynnillä 5 minuuttia, se menee lepotilaan. Jatka toimintaa kytkemällä "Pois" ja "Päälle".

Turvatoimet (Säilytä hyvin!)
1. **VAROITUS!** Ei sovellu alle 3-vuotiaille lapsille. Sisältää pieniä osia, tukehtumisvaara. Säilytä pakkauksen tiedot myöhempää tarvetta varten. Pidätämme oikeuden teknisiin muutoksiin ja värimuutoksiin. Kuljetustuk ien poistamiseksi tarvitaan aikuisten apua.
2. Älä koskaan nosta ajoneuvoa ylös niin kauan, kun sen pyörät pyörivät.
3. Älä saata sormia, hiuksia tai väljiä vaatteita moottorin tai pyörien lähettyville, kun laite on kytketty asentoon "ON".
4. Välttääksesi odottamatonta käyttöä tulee paristot ja akut poistaa leikkikalusta, kun sitä ei käytetä. Kuuman pinnan aiheuttama vaara.
5. Ajoneuvo on kytkettävä päälle ennen lähetintä. Sammutettaessa kytke aina ajoneuvo ensin pois päältä ja sitten lähetin.
6. Jos ajoneuvo ei vastaa, kun se kytketään päälle, kytke sekä ajoneuvo että lähetin pois päältä ja päälle uudelleen. Tarkasta myös, että paristoissa on virtaa ja ne on asennettu oikein.
7. Parhaat tulokset saat, kun käytät ajoneuvon kanssa ainoastaan alkaliparistoja tai ladattavia paristoja.

Huomio:
Valmistaja ei vastaa mistään tälle laitteistolle tehtyjen asiattomien muutosten aiheuttamista radio- tai TV-häiriöistä. Tällaiset muutokset saattavat peruuttaa käyttäjän käyttöoikeuden.

Vaatimuksenmukaisuusvakuutus
Dickie-Spielzeug GmbH & Co. KG vakuuttaa, että radiolaitetyyppi 201109003 (Modul 24091) on direktiivin 2014/53/EU mukainen. EU-vaatimustenmukaisuusvakuutuksen täysimittainen teksti on saatavilla seuraavassa internetosoitteessa: http://www.simba-dickie-group.com/de/konformitaetserklaerungen.shtml

Huolto:
Jos tuotteessa esiintyy toimintahäiriöitä, käänny luottamuksella leikkikalun myyneen myyntipisteen puoleen. Jos sinua ei voida siellä auttaa, käytä palveluamme Internetissä osoitteessa **service.dickietoys.com**