salling



INSTRUCTION MANUAL

SPIRAL MIXER / KITCHEN MACHINE

11328839

INTRODUKTION

Mange tak fordi du har valgt et produkt fra Salling. Dermed har du erhvervet et kvalitetsprodukt som opfylder alle gældende krav til præstation og sikkerhedsstandarder i EU. For at sikre en korrekt behandling og en lang levetid anbefaler vi, at du overholder nedenstående anvisninger.
Du bedes læse vejledningen og især sikkerheds anvisningerne omhyggeligt igennem, inden du tager produktet i brug. Opbevar denne betjeningsvejledning, og overlad altid kun produktet til andre sammen med betjeningsvejledningen.

GENERELLE SIKKERHEDSFORANSTALTNINGER

- Forkert brug af produktet kan medføre personskade og beskadige produktet.
- Anvend kun produktet til det, det er beregnet til. Producenten er ikke ansvarlig for skader, der opstår som følge af forkert brug eller håndtering.
- Anbring altid produktet på et tørt, plant og stabilt underlag på god afstand af bordkant eller lignende.
- Produktet er udelukkende beregnet til husholdningsbrug. Produktet må ikke anvendes til erhvervsbrug.
- Produktet må kun sluttes til 220-240V~, 50/60Hz.
- Produktets motordel/elektronik, ledning og stikket må ikke nedsænkes i vand, og der må ikke trænge vand i motordel/ elektronik.
- Rør aldrig ved produktet, ledningen eller stikkontakten med våde eller fugtige hænder.
- Udsæt ikke produktet for direkte sollys, høje temperaturer, fugt, støv eller ætsende stoffer.
- Forlad aldrig produktet, når det er tændt.
- Når produktet er i brug, bør det holdes under konstant opsyn.
- Når produktet bruges skal børn der opholder sig i nærheden af

den altid holdes under opsyn.
- Børn må ikke lege med produktet.
- Produktet kan indeholde skarpe dele og bør derfor opbevares utilgængeligt for børn.
- Brug kun tilbehør, der følger med produktet eller er anbefalet af producenten.
- Produktet må ikke bruges af personer med nedsat følsomhed, fysiske eller mentale handicap, eller personer, som ikke er i stand til at betjene produktet, medmindre de overvåges eller instrueres i brugen af en person, som er ansvarlig for deres sikkerhed.

LEDNING OG STIK

- Lad ikke ledningen hænge ud over bordkanten.
- Hold ledningen og produktet væk fra varmekilder, varme genstande og åben ild.
- Tag stikket ud af stikkontakten før rengøring, og hvis produktet ikke er i brug. Undlad at trække i ledningen, når du tager stikket ud af stikkontakten, men tag fat om selve stikket.
- Sørg for, at ledningen er rullet helt ud.
- Kontrollér jævnligt, om ledningen eller stikket er beskadiget, og brug ikke produktet, hvis dette er tilfældet, eller hvis det har været tabt på gulvet, tabt i vand eller er blevet beskadiget på en anden måde.
- Hvis produktet, ledningen eller stikket er beskadiget, skal produktet efterses og om nødvendigt repareres af en autoriseret reparatør. Forsøg aldrig at reparere produktet selv. Kontakt købsstedet, hvis der er tale om en reparation, der falder ind under reklamationsretten. Hvis der foretages uautoriserede indgreb i produktet, bortfalder reklamationsretten.

REKLAMATIONSRETTEN GÆLDER IKKE:

- Hvis ovennævnte ikke iagttages.
- Hvis der har været foretaget uautoriserede indgreb i produktet.
- Hvis produktet har været misligholdt, udsat for en voldsom behandling eller lidt anden form for overlast.

BORTSKAFFELSE AF PRODUKTET

Brugte produkter må ikke smides i husholdningsaffaldet. Iht. lovforskrifterne skal det udtjente produkt bortskaffes på ordentlig vis. Derved genanvendes de brugbare materialer, og miljøet skånes. Nærmere informationer fås hos den ansvarlige kommunale myndighed eller det lokale bortskaffelsesfirma. Produktet er forsynet med følgende logo:



OVERSIGT OVER DELE

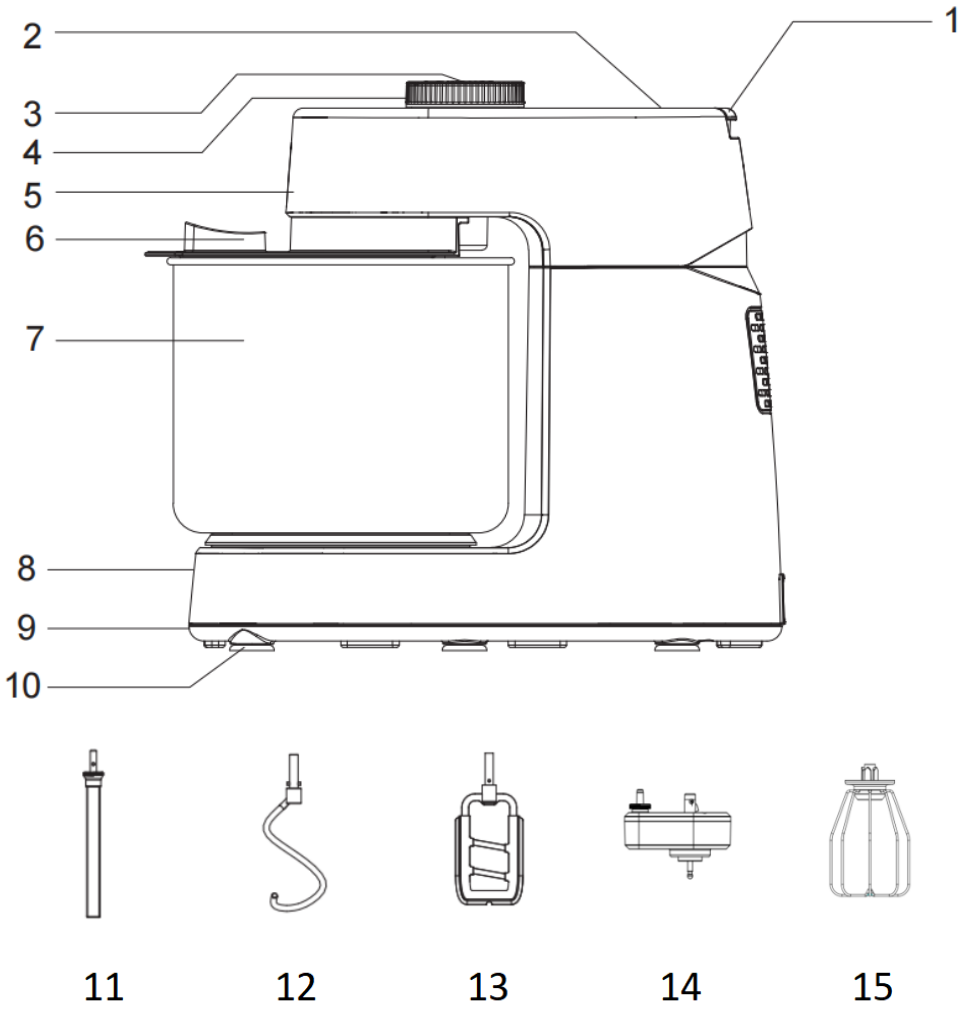

(Fig. 1)

1. Løfteknap
2. Topdæksel
3. Berøringsskærm
4. Drejeknap
5. Øvre kabinet
6. Låg
7. Røreskål
8. Nedre kabinet
9. Fod
10. Gummifod
11. Bryderstamg
12. Dejkroge
13. Fladt piskeris
14. Gearkasse til piskeris
15. Piskeris

VIGTIGE SIKKERHEDSOPLYSNINGER:

- Apparatet er ikke beregnet til brug sammen med et eksternt tidsur eller en separat fjernbetjening.
- For at reducere risikoen for elektrisk stød må du ikke nedsænke apparatet i vand eller andre væsker.
- Må ikke bruges udendørs.
- Sæt apparatet på en ren, flad overflade før brug.
- Maskinen må kun anvendes til det tilsigtede formål.
- Denne maskine må ikke bruges af børn. Hold maskinen og ledningen uden for børns rækkevidde. Denne maskine kan bruges af personer med reducerede fysiske, sensoriske eller mentale evner, eller som mangler erfaring og viden, hvis de er under opsyn eller har modtaget instruktion i sikker brug af apparatet, og hvis de forstår de involverede farer. Børn må ikke lege med maskinen.
- Brug ikke mikse-, hakke- og blenderfunktionerne samtidigt. Brug kun én funktion ad gangen.
- Fjern det flade piskeris, dejkrogen og piskeriset før vask.

FORSIGTIG: Sluk apparatet, og afbryd strømforsyningen, før du skifter tilbehør eller rører ved dele, der er i brug.

FØR FØRSTE BRUG:

- Alle røremaskinens dele skal rengøres grundigt, før du tager apparatet i brug første gang. (se afsnittet: Rengøring).
- Fjern det medfølgende strømkabel, og slut det til den nødvendige strømforsyning.

TESTKØRSEL

1. Tryk på løfteknappen for at løfte maskinhovedet, indtil du hører et klik, og maskinhovedet låses i den hævede position.
2. Sæt mikseskålen på foden, og lås den som vist med pilen.
3. Monter bryderstangen og dejkrogen/det flade piskeris/piskeriset, og lås dem derefter fast på maskinen. Se monterings- og betjeningsvejledningen nedenfor.
4. Sænk maskinhovedet, indtil du hører et klik. Sørg for, at maskinhovedet er låst, og at løfteknappen vender tilbage til sin oprindelige position.
5. Drej kontakten, eller berør det digitale display, for at betjene apparatet.
6. Efter testkørslen skal du dreje hastighedsknappen til 0, løfte maskinhovedet og afmontere bryderstangen og dejkrogen/det flade piskeris/piskeriset.

DIGITAL KONTAKT

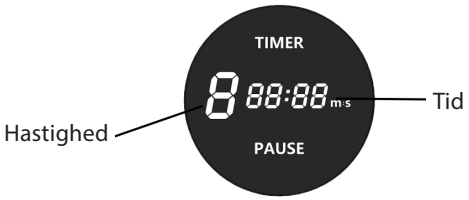

1. Standbytilstand

Når maskinen tændes, lyser alle lamper, og maskinen går i standbytilstand. Maskinen vender tilbage til standbytilstand efter 15 minutters inaktivitet i pausetilstand eller efter et langt tryk på knappen "PAUSE".

2. Arbejdstilstand

Drej knappen i standbytilstand for at gå til driftstilstand, hvor alle skærmens lys er tændt.

3. Valg af gear:

3.1 Drej knappen efter tænding for at øge eller sænke gearniveauet. Der er højst 8 gear og mindst 1 gear. Motoren arbejder ved målhastigheder svarende til gear 1 til 8, hvor hastigheden øges trinvist.

3.2 Automatisk slukningstimer: Standarddriftstiden for alle gear er 20 minutter. Skift af gear nulstiller ikke nedtællingen på 20 minutter, som fortsætter indtil automatisk slukning (med en afvigelse på ±15 sekunder). Når tiden er udløbet, afgiver summeren 5 korte bip, og maskinen vender tilbage til driftstilstand.

3.3 Temperaturbeskyttelse: Under drift afbryder printkortet automatisk strømmen, og motoren holder op med at fungere, hvis MCU'en registrerer et åbent NTC-kredsløb, eller hvis motorens overfladetemperatur overstiger 65 °C.

3.4 Gearjustering: Drej knappen i driftstilstand for at justere gearene. Der er i alt 8 trin.

3.5 Pauseknap: Når produktet kører i gear 1 til 8, skal du trykke på knappen "PAUSE" for at stoppe driften. PAUSE-knappen blinker, og tids- og gearindikatorerne forbliver tændt. Tryk på knappen "PAUSE" igen for at genoptage driften, mens knappen "PAUSE" fortsat lyser.

3.6 Justering af tidsvisning: Ved gear fra 0 til 8 skal du trykke på knappen "TIMER", hvorefter tidsvisningen blinker langsomt. Juster driftstiden ved at dreje med uret for at tilføje 30 sekunder eller mod uret for at fratrække 30 sekunder (maks. 20:00, min. 00:30). Nedtællingen starter først, når tiden er indstillet, og der er skiftet til et driftsgear. Tiden i gear "0" tæller ikke ned. Efter justering af tiden blinker displayet 3 gange som bekræftelse. Når der er 30 sekunder tilbage af driftstiden, bipper summeren 10 gange for at angive, at processen er afsluttet.

3.7 Timertilstande: Nedtællingstilstand: Efter tænding er standardtilstanden for tidsindstilling sekventiel (tæller op fra 00:00 til 20:00). Skift af gear nulstiller ikke den samlede driftstid på 20 minutter. Ved gear 0 til 8 aktiverer indstilling af driftstiden i gear "0" først nedtællingstilstanden efter skift til et driftsgear. Tiden i gear "0" tæller ikke ned. Under drift i gear 1 til 8 skifter justering af driftstiden displayet til nedtællingstilstand.

3.8 Pausefunktion med løftet rørehoved: Når rørehovedet løftes, stopper motoren automatisk. Timeren sættes på pause og blinker, og indikatoren "PAUSE" lyser. Sænk hovedet, indtil det klikker fast i låst position, og tryk derefter på knappen "PAUSE" for at fortsætte.

4. Visning af fejlkoder

Hvis følgende fejl opstår, blinker tidsdisplayet med den tilsvarende kode:

- E2: Åbent NTC-kredsløb – motortemperatur ikke registreret.
- E3: Overbelastningsbeskyttelse – automatisk afbrydelse af strømmen på grund af for stor belastning.

- E4: Motorens Hall-feedback ikke registreret.
- H: NTC-beskyttelse mod overtemperatur (motorens overfladetemperatur overstiger 65 °C).

RETNINGSLINJER FOR MONTERING OG DRIFT

- Ældtning (mel/dej):

1. Dejkrogen og bryderstangen kan anvendes.
2. Tryk på løfteknappen for at løfte maskinhovedet, indtil du hører et klik, og maskinhovedet låses i den hævede position. Hæld ingredienserne i mikseskålen, monter dejkrogen og bryderstangen på deres respektive aksler, sænk derefter maskinhovedet, og lås det.
3. Sæt stikket i stikkontakten. Start ved hastighed 1 i 20 til 30 sekunder, derefter ved hastighed 3 i 20 til 30 sekunder og til sidst ved hastighed 5 i 5 til 8 minutter, indtil du færdig.
4. Det anbefales at bruge et mel-vand-forhold på 5:3. Når du fylder mikseskålen, skal du sørge for ikke at overskride den maksimale kapacitet. Den maksimale mængde mel er 1.500 g.

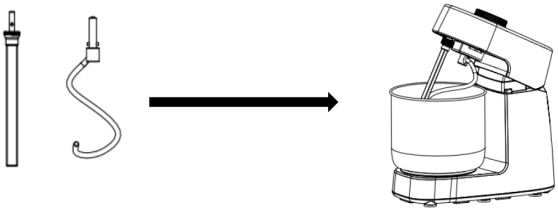

- Piskning (fløde/æggehvider):

1. Piskeris og gearkasse til piskeris kan anvendes.
2. Løft låget, hæld ingredienserne i mikseskålen, monter piskerisets gearkasse på akslen, og monter derefter piskeriset på gearkassens aksel. Sænk låget, og lås det.
3. Tilslut strømmen, og skift til hastighed 8 i ca. 5-8 minutter, indtil det skummer.
4. Brug mindst 5 og højst 12 æg eller 250 ml fløde. Når mikseskålen fyldes med frisk mælk, fløde eller andre ingredienser, skal du sørge for, at skålens maksimale kapacitet for ingredienser ikke overskrides.

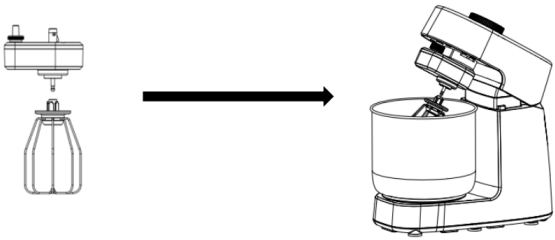

- Miksning (shakes/cocktails eller andre væsker):

1. Fladt piskeris kan anvendes.
2. Løft låget, hæld ingredienserne i mikseskålen, montér det flade piskeris på akslen, sænk låget, og lås det.
3. Tilslut strømmen, og start ved hastighed 1, øg gradvist til hastighed 8 i cirka 5 minutter.
4. Overskrid IKKE skålens maksimale ingredienskapacitet.

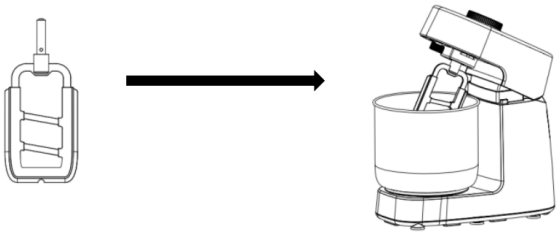

RENGØRING OG VEDLIGEHOLDELSE

- Før apparatet rengøres, skal du sætte hastighedskontakten til "0" og tage stikket ud af stikkontakten.
- Fjern alle tilbehørsdele, og lad apparatet køle helt af, før du foretager rengøring.
- Sænk aldrig apparatet ned i vand eller andre væsker! Dette kan medføre elektrisk stød eller brand.
- Brug IKKE en stålbørste eller andre slibende redskaber til rengøring, og brug ikke aggressive eller slibende rengøringsmidler.
- Rengør kun apparatets udvendige kabinet og piskerisets gearkasse med en fugtig klud og en lille mængde mildt rengøringsmiddel. Tør med en klud. Put IKKE piskerisets gearkasse i en opvaskemaskine eller andre væsker.
- Før piskeriset rengøres med varmt vand og et mildt rengøringsmiddel, opvaskemiddel eller i en opvaskemaskine, skal piskerisets gearkasse først fjernes.
- Det flade piskeris, piskeriset, dejkrogen, bryderstangen, mikseskålen og skålens låg kan rengøres med varmt vand og mildt rengøringsmiddel, opvaskemiddel eller i en opvaskemaskine. Brug IKKE slibende rengøringsmidler.
- Varme og aggressive rengøringsmidler kan deformere eller misfarve tilbehøret.

TEKNISKE DATA

Artikelnr. 11328839
Nominel spænding:220-240 V, 50-60 Hz
Beskyttelsesklasse: Klasse II
Nominel effekt: 800 Watt

Salling Group
Rosbjergvej 33
DK-8220 Brabrand
sallinggroup.com

Vi tager forbehold for trykfejl.

INTRODUCTION

Thank you for choosing a product from Salling. You have acquired a quality product which meets all applicable performance and safety standards in the EU. In order to ensure proper treatment and a long product life, we recommend that you comply with the instructions below.
Please read the manual and especially the safety instructions carefully before using the product. Keep this manual and provide it for referral along with the product when others are using it.

GENERAL SAFETY INSTRUCTIONS

- Improper use of the product can cause personal injury and damage.
- Only use the product for what it is intended. The manufacturer is not liable for damages arising from improper use or handling.
- Always place the product on a dry, flat and stable surface well away from table edge or similar.
- The product is intended for household use only. The product is not for professional use.
- The product may only be connected to 220-240V~, 50/60Hz.
- The product engine/electronics, cord or plug cannot be submerged in water, and no water may get in contact with the engine/electronics.
- Never touch the product, cord or plug with wet or damp hands.
- Do not expose the product to direct sunlight, high temperatures, humidity, dust or corrosive substances.
- Never leave the product when it is turned on.
- When the product is in use, it should be kept under constant supervision. Children should always be supervised when using the product to ensure that they do not play with the product. The product is not a toy.
- The product may have sharp parts and must, therefore, be kept

out of reach of children.
- Only use the accessories that come with the product or that are recommended by the manufacturer.
- The product must not be used by people with reduced sensitivity, physical or mental disability, or people who are not able to operate the product unless they are supervised or instructed by a person responsible for their safety.

CORD AND PLUG

- Do not let the cord hang over the edge.
- Keep the cord and the product away from heat sources, hot objects and open flames.
- Unplug the power cord before cleaning and if the product is not in use. Do not pull the cord when removing the plug from the socket, rather grasp the plug itself.
- Make sure that the cord is fully extended.
- Check regularly that the cord and the plug are not damaged and do not use the product if this is the case, or if it has been dropped on the floor, dropped in water or damaged in another way.
- If the product or plug is damaged, the product must be inspected and, if necessary, repaired by an authorised repairer. Never try to repair the product yourself. Please, contact the store to see if there is a repair that falls under warranty. Tampering of the product will void the warranty.

RULES OF COMPLAINTS THE WARRANTY DOES NOT APPLY:

- If the above is not observed.
- If there has been unauthorised intervention of the product.
- If the product has been mishandled, subjected to rough treatment or some other form of damage.

PRODUCT DISPOSAL

Used product should not be disposed as household waste. According to legislation, the product should be disposed of

properly so that the materials can be recycled in an environmentally friendly manner. Further information is available from the responsible local authority or local disposal company. The product is equipped with the following logo:



OVERVIEW OF COMPONENTS

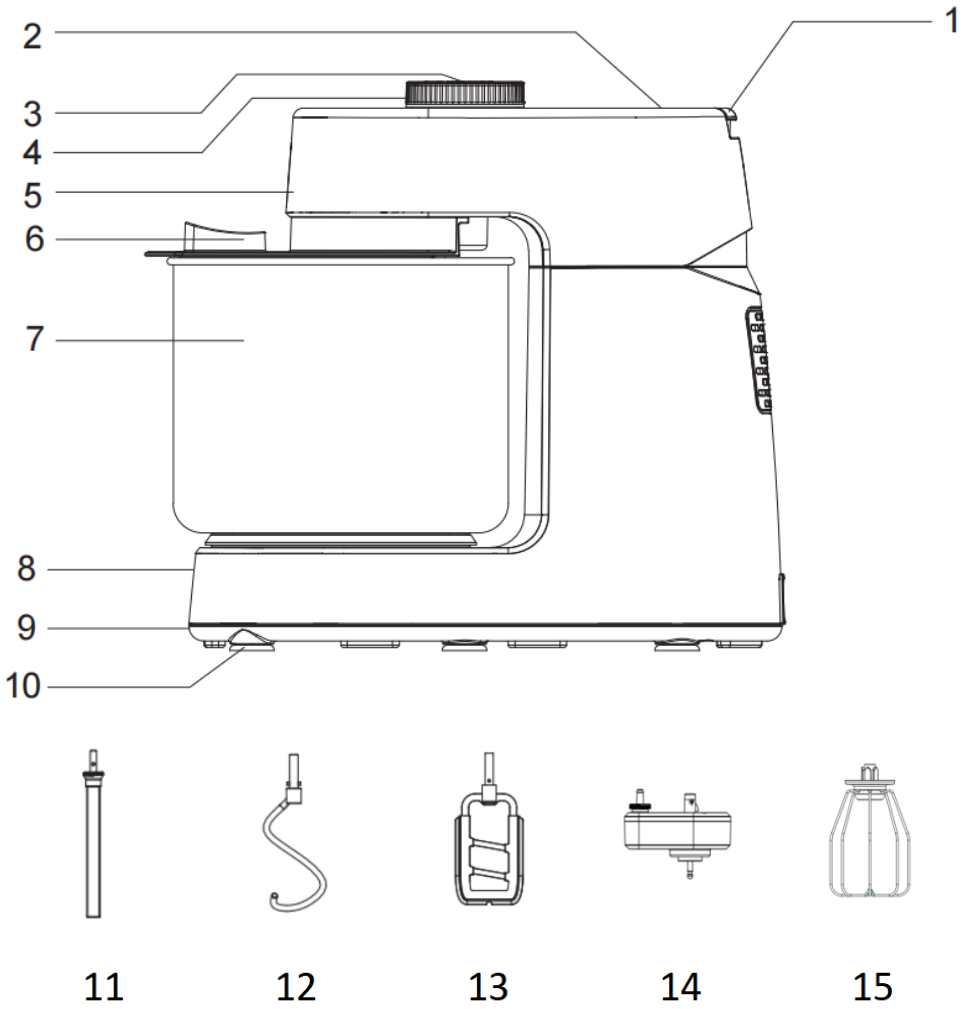

(Fig. 1)

1. Lift Up Button
2. Top Cover
3. Touch Screen
4. Knob
5. Up Enclosure
6. Lid
7. Mixing Bowl
8. Lower Enclosure
9. Base
10. Rubber Foot
11. Stirrer
12. Dough Hook
13. Flat Beater
14. Egg Whisk Gearbox
15. Egg Whisk

IMPORTANT SAFETY INFORMATION:

- The appliance is not intended to be operated by means of an external timer or a separate remote-control system.
- To avoid electrical shock, do not put the machine in water or other liquid.
- Do not use outdoors.
- Before use, place the machine on a clean, flat surface.
- The machine should be used for its intended purpose only.
- This machine must not be used by children. Keep the machine and its cord out of reach of children. This machine may be used by people with reduced physical, sensory, or mental capabilities, or lack of experience and knowledge, only if they have been given supervision or instruction concerning safe use of the appliance and understand the hazards involved. Children must not play with the machine.
- Do not use the mixing, grinding, and blending functions at the same time. Use only one function at a time.
- Remove the flat beater, dough hook, and egg whisk before washing.

CAUTION: Switch off the appliance and disconnect it from the power supply before changing accessories or touching parts that are in use.

FOR FIRST USE:

- All parts of the stand mixer are to be thoroughly cleaned before being used for the first time. (see section: Cleaning).
- Remove the attached power cable and connect it to the required power supply.

TRIAL USE

1. Press the lift-up button to lift the machine head until you hear a click and the machine head locks into its upward position.
2. Place the mixing bowl onto the base, and lock as the arrow indicates.
3. Install the stirrer and dough hook/flat beater/egg whisk, then lock onto the machine, see assembly and operation guideline below.
4. Lower the machine head until you hear a click. Ensure that the machine head is locked and that the lift-up button returns to its original position.
5. Rotate the switch knob or touch the digital display to operate.
6. After the trial use, rotate the knob to Speed 0, lift up the machine head, and take apart the stirrer and dough hook/flat beater/egg whisk.

DIGITAL SWITCH



1. Standby State

When the machine is powered on, all lights illuminate and the machine enters standby mode. The machine returns to standby mode after 15 minutes of inactivity during pause mode, or after a long press of the "PAUSE" button.

2. Working State

In standby state, rotate the knob to enter the working state, with all screen lights illuminated.

3. Gear Selection:

3.1 After powering on, rotate the knob to increase or decrease the gear level, with a maximum of 8 gears and a minimum of 1 gear. The motor operates at target speeds corresponding to gears 1 to 8, with speeds increasing sequentially.

3.2 Automatic Shutdown Timer: The default working time for all gears is 20 minutes. Changing gears does not reset the 20-minute countdown, which continues until automatic shutdown (with a deviation of ±15 seconds). After the time elapses, the buzzer emits 5 light beeps, and the machine returns to the working state.

3.3 Temperature Protection: During operation, if the MCU detects an open NTC circuit or the motor surface temperature exceeds 65°C, the circuit board automatically cuts off power and the motor stops working.

3.4 Gear Adjustment: In the working state, rotate the knob to adjust gears, with a total of 8 levels.

3.5 Pause Button: When the product is operating in gears 1 to 8, touch the "PAUSE" button to stop working. The PAUSE button flashes, and the time and gear displays remain lit. Touch the "PAUSE" button again to resume operation, with the "PAUSE" button staying lit.

3.6 Time Display Adjustment: Within gears 0 to 8, touch the "TIMER" button, the time display flashes slowly. Adjust the working time by rotating clockwise to add 30 seconds or counterclockwise to subtract 30 seconds (maximum 20:00, minimum 00:30). The countdown starts only after setting the time and switching to a working gear. Time in "0" gear does not count down. After adjusting the time, the display flashes 3 times for confirmation. When 30 seconds remain in the working time, the buzzer beeps 10 times to indicate completion.

3.7 Timer Modes: Countdown Mode: After powering on, the default timing mode is sequential (counting up from 00:00 to 20:00). Changing gears does not reset the total 20-minute runtime. In gears 0 to 8, adjusting the working time in "0" gear enables countdown mode only after switching to a working gear. Time in "0" gear does not count down. During operation in gears 1 to 8, adjusting the working time switches the display to countdown mode.

3.8 Head-Up Pause Function: When the mixer head is lifted, the motor stops automatically. The timer will pause and flash, and the "PAUSE" indicator will illuminate. Lower the head until it clicks into the locked position, then press the "PAUSE" button to resume.

4. Fault Code Display

If the following faults occur, the time display flashes the corresponding code:

- E2: NTC open circuit—motor temperature not detected.
- E3: Overload protection—automatic power cut off due to excessive load.
- E4: Motor Hall feedback not detected.

- H: NTC over-temperature protection (motor surface temperature exceeds 65°C).

ASSEMBLY AND OPERATION GUIDELINE

- Kneading (flour/dough):

1. The dough hook and stirrer are applicable.
2. Press the lift-up button to lift the machine head until you hear a click and the machine head locks into its upward position. Pour the ingredients into the mixing bowl, install the dough hook and stirrer onto their respective shafts, then lower the machine head and lock it.
3. Connect the power. Start at speed 1 for 20 to 30 seconds, then speed 3 for 20 to 30 seconds, then speed 5 for 5 to 8 minutes, until done.
4. A flour-to-water ratio of 5:3 is recommended. When filling the mixing bowl, make sure the maximum capacity is not exceeded. The maximum quantity of flour is 1500 g.

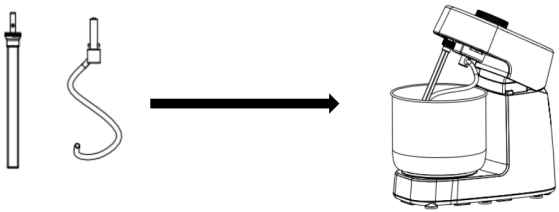

- Whipping (cream/egg-whites):

1. Egg whisk and egg whisk gearbox are applicable.
2. Lift the upper housing, pour the ingredients into the mixing bowl, install the egg whisk gearbox onto the shaft, then install the egg whisk onto the gearbox shaft. Lower the upper housing and lock it.
3. Connect the power and switch to speed 8 for about 5 to 8 minutes, until foamy.
4. Use 5 eggs minimum and 12 eggs maximum, or 250 ml of cream. When filling the mixing bowl with fresh milk, cream, or other ingredients, make sure the maximum ingredient capacity of the bowl is not exceeded.

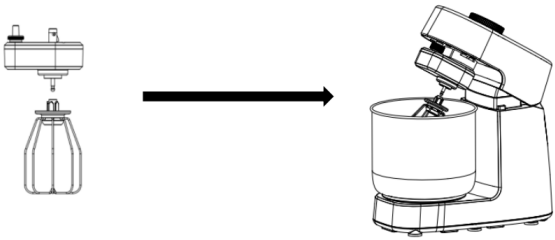

- Mixing (shake/cocktail/liquids):

1. Flat beater is applicable.
2. Lift the upper housing, pour the ingredients into the mixing bowl, assemble the flat beater onto the shaft, lower the upper housing, and lock it.
3. Connect the power and start from speed 1 to 8 for about 5 minutes.
4. Do NOT exceed the maximum ingredient capacity of the bowl.

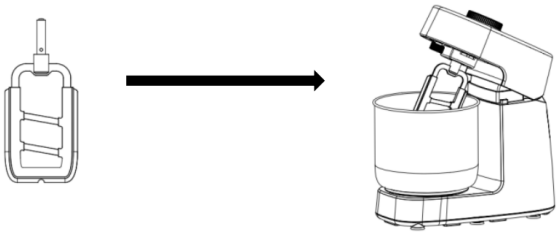

CLEANING AND MAINTENANCE

- Before cleaning, set the speed switch to "0" and disconnect the appliance from the mains power supply.
- Before cleaning, remove all attachments and allow the appliance to cool completely.
- Never immerse the appliance in water or other liquids! This may lead to electric shock or fire.
- DO NOT use a wire brush or other abrasive utensils for cleaning, and do not use aggressive or abrasive cleaning agents.
- Clean the external housing of the appliance and the egg whisk gearbox only with a damp cloth and a small amount of mild detergent. Dry with a cloth. DO NOT immerse the egg whisk gearbox in a dishwasher or other liquids.
- Before cleaning the egg whisk with warm water and mild detergent, washing-up liquid, or in a dishwasher, the egg whisk gearbox must first be removed.
- The flat beater, egg whisk, dough hook, stirrer, mixing bowl, and bowl lid can be cleaned with warm water and mild detergent, washing-up liquid, or in a dishwasher. DO NOT use abrasive cleaners.
- Heat and aggressive cleaning agents may warp or discolor the attachments.

TECHNICAL DATA

Article No. 11328839
Nominal Voltage: 220-240V~ 50-60Hz
Protection Class: Class II
Rated Power: 800 Watt

Salling Group
Rosbjergvej 33
DK-8220 Brabrand
sallinggroup.com

We cannot be held responsible for any printing errors.