&me.



INSTRUCTION MANUAL
HAIR DRYER

11344398

INTRODUKTION

Mange tak fordi du har valgt et produkt fra &me. Dermed har du erhvervet et kvalitetsprodukt som opfylder alle gældende krav til præstation og sikkerhedsstandarder i EU. For at sikre en korrekt behandling og en lang levetid anbefaler vi, at du overholder nedenstående anvisninger.
Du bedes læse vejledningen og især sikkerheds anvisningerne omhyggeligt igennem, inden du tager produktet i brug. Opbevar denne betjeningsvejledning, og overlad altid kun produktet til andre sammen med betjeningsvejledningen.

GENERELLE SIKKERHEDSFORANSTALTNINGER

- Forkert brug af produktet kan medføre personskade og beskadige produktet.
- Anvend kun produktet til det, det er beregnet til. Producenten er ikke ansvarlig for skader, der opstår som følge af forkert brug eller håndtering.
- Anbring altid produktet på et tørt, plant og stabilt underlag på god afstand af bordkant eller lignende.
- Produktet er udelukkende beregnet til husholdningsbrug. Produktet må ikke anvendes til erhvervsbrug.
- Produktet må kun sluttes til 220-240V~, 50/60Hz.
- Produktets motordel/elektronik, ledning og stikket må ikke nedsænkes i vand, og der må ikke trænge vand i motordel/ elektronik.
- Rør aldrig ved produktet, ledningen eller stikkontakten med våde eller fugtige hænder.
- Udsæt ikke produktet for direkte sollys, høje temperaturer, fugt, støv eller ætsende stoffer.
- Forlad aldrig produktet, når det er tændt.
- Når produktet er i brug, bør det holdes under konstant opsyn.
- Når produktet bruges skal børn der opholder sig i nærheden af

den altid holdes under opsyn.
- Børn må ikke lege med produktet.
- Produktet kan indeholde skarpe dele og bør derfor opbevares utilgængeligt for børn.
- Brug kun tilbehør, der følger med produktet eller er anbefalet af producenten.
- Produktet må ikke bruges af personer med nedsat følsomhed, fysiske eller mentale handicap, eller personer, som ikke er i stand til at betjene produktet, medmindre de overvåges eller instrueres i brugen af en person, som er ansvarlig for deres sikkerhed.

LEDNING OG STIK

- Lad ikke ledningen hænge ud over bordkanten.
- Hold ledningen og produktet væk fra varmekilder, varme genstande og åben ild.
- Tag stikket ud af stikkontakten før rengøring, og hvis produktet ikke er i brug. Undlad at trække i ledningen, når du tager stikket ud af stikkontakten, men tag fat om selve stikket.
- Sørg for, at ledningen er rullet helt ud.
- Kontrollér jævnligt, om ledningen eller stikket er beskadiget, og brug ikke produktet, hvis dette er tilfældet, eller hvis det har været tabt på gulvet, tabt i vand eller er blevet beskadiget på en anden måde.
- Hvis produktet, ledningen eller stikket er beskadiget, skal produktet efterses og om nødvendigt repareres af en autoriseret reparatør. Forsøg aldrig at reparere produktet selv. Kontakt købsstedet, hvis der er tale om en reparation, der falder ind under reklamationsretten. Hvis der foretages uautoriserede indgreb i produktet, bortfalder reklamationsretten.

REKLAMATIONSRETTEN GÆLDER IKKE:

- Hvis ovennævnte ikke iagttages.
- Hvis der har været foretaget uautoriserede indgreb i produktet.
- Hvis produktet har været misligholdt, udsat for en voldsom behandling eller lidt anden form for overlast.

BORTSKAFFELSE AF PRODUKTET

Brugte produkter må ikke smides i husholdningsaffaldet. Iht. lovforskrifterne skal det udtjente produkt bortskaffes på ordentlig vis. Derved genanvendes de brugbare materialer, og miljøet skånes. Nærmere informationer fås hos den ansvarlige kommunale myndighed eller det lokale bortskaffelsesfirma. Produktet er forsynet med følgende logo:



VIGTIGE SIKKERHEDSANVISNINGER

1. Nedsænk ikke hårtørreren i vand.
2. Brug ikke hårtørreren, mens du tager bad eller brusebad.
3. Brug ikke hårtørreren i nærheden af badekar, brusere, kummer eller andre beholdere med vand.

   Bemærk: Manglende overholdelse af disse anvisninger kan medføre elektrisk stød.
4. Hold håret væk fra luftindtaget under brug for at forhindre, at det bliver viklet ind. Indsæt ikke fremmede genstande i luftudtaget eller luftindtaget, da dette kan forårsage mekanisk skade eller elektrisk stød. Hvis luftindtaget eller luftudtaget blokeres under brug, vil temperaturkontakten afbryde effekten, og varmeelementet vil holde op med at fungere. Hvis dette sker, skal du ophøre med at bruge hårtørreren med det samme, slukke for Tænd- og sluk-knappen, trække netledningen ud, og fjerne enhver blokering fra luftindtaget eller stikkontakten. Hårtørreren kan genoptage normal betjening efter et par minutter.
5. Luftudtaget bliver gradvist varmt under brug. Undgå direkte kontakt, mens hårtørreren er i brug.
6. Ret ikke luftstrømmen mod øjnene eller andre følsomme områder.
7. Brug ikke hårtørreren til andre formål end at tørre eller style hår.

PRODUKTBESKRIVELSE

1. Magnetisk sugedyse
2. Hovedenhed
3. Håndtag
4. Betræk i mesh
5. Kontrollampe
6. Bagdæksel på hovedenheden
7. Temperaturknap
8. Kontaktknap (O, I, II)
9. Beskyttelsesmuffe til ledning

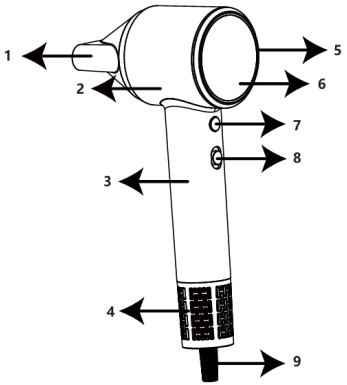

BRUGSANVISNINGER

Bemærk: Hårtørreren er udstyret med en overophedningsbeskyttelse, som automatisk slukker for enheden, hvis temperaturen bliver for høj. Hvis dette sker, skal du straks slukke for tænd/sluk-knappen, trække stikket ud af stikkontakten og lade hårtørreren køle af i et par minutter, før du tager den i brug igen. Inden du tænder på tænd/sluk-knappen igen, skal du kontrollere, at der ikke er hår eller fremmedlegemer, der blokerer luftindtaget eller luftudtaget.

1. Sørg først for, at tænd/sluk-knappen er i "O"-positionen. Sæt stikket i stikkontakten, og tryk på tænd/sluk-knappen for at tænde hårtørreren.

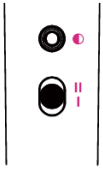

2. Når du har tændt hårtørreren, skal du trykke på temperaturvælgerknappen for at vælge den ønskede temperaturindstilling.

- Rød kontrollampe: Meg varm luft
- Gult lys: Varm luft
- Blå kontrollampe: Kold luft
- Røde og blå kontrollamper: Skiftevis kølig og varm luft

3. 3.Indstil Tænd/sluk-knappen til den ønskede luftstrømshastighed.

- Lav blæsehastighed: "I"
- Høj blæsehastighed: "II"



4. Produktet er udstyret med et magnetisk mundstykke, som er nemt at montere og afmontere. Sæt mundstykket på luftudtaget, og det vil fæstne sig magnetisk. Mundstykket kan rotere 360°. Brug af mundstykket under føntørring hjælper med at tørre håret hurtigere og gør det nemmere at style.

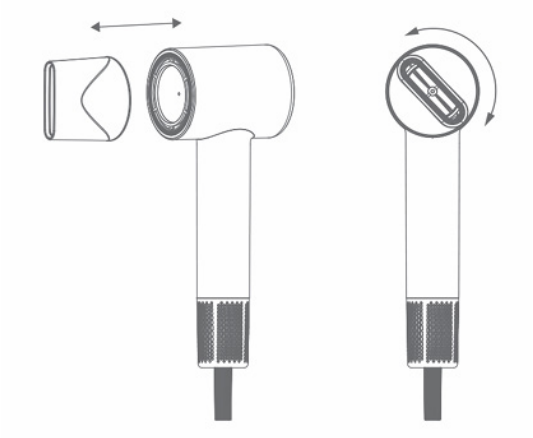

Bemærk: Sæt kun mundstykket på, når hårtørreren er slukket. Mundstykket må ikke monteres eller afmonteres under brug, da dette kan medføre forbrændinger. Efter brug, skal du lade mundstykket køle helt af, før det påsættes eller fjernes.

5. Hold håret væk fra netdækslet, når produktet bruges for at forhindre, at det bliver viklet ind. Hold håret mindst 3 cm væk fra luftudtaget for at undgå forbrændinger eller hårskader.



6. Efter brug: Sluk tænd/sluk-knappen, og træk netledningen ud af stikkontakten.

FORSIGTIG

1. Efterlad aldrig hårtørreren uden opsyn, mens den er tændt.
2. Tag stikket ud af stikkontakten efter brug. Når du trækker stikket ud, skal du holde i selve stikket og trække det ud af stikkontakten. Træk ikke i netledningen (fig. 1).

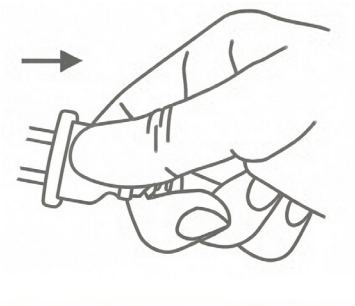

3. Hvis hårtørreren fungerer uregelmæssigt, skal du straks ophøre med at bruge den.
4. Træk ikke kraftigt i netledningen, og undgå at beskadige eller ændre den. Hvis netledningen eller stikket er beskadiget eller bliver varmt, skal du straks ophøre med at bruge hårtørreren.
5. Undgå at tabe hårtørreren eller udsætte den for kraftige stød.
6. Hårtørreren må ikke bruges i eller i nærheden af områder, hvor der findes eksplosive stoffer, farlige materialer, ætsende gasser, brandfarlige materialer, ledende støv eller gasser, der kan beskadige isoleringen.
7. Brug ikke hårtørreren med våde hænder. Placer eller opbevar ikke hårtørreren i nærheden af vaske, vand, andre væsker eller i områder med høj luftfugtighed.
8. For yderligere beskyttelse anbefales det at installere en fejlstrømsafbryder (RCD) med en nominel udløsningsstrøm på højst 30 mA i det elektriske kredsløb, der forsyner

badeværelset. Kontakt en kvalificeret RCD-installatør for rådgivning.

RENGØRING OG VEDLIGEHOLDELSE

Rengør regelmæssigt filterdækslet inde i luftindtaget for at forhindre ophobning af snavs og sikre en jævn luftstrøm.

1. Før rengøring skal du sikre dig, at strømafbryderen står i off-position, og trække stikket ud af stikkontakten.
2. Luftindtagsgitteret har et magnetisk design. Hold i håndtaget og træk risten nedad for at fjerne den.
3. Brug en børste til at rengøre indersiden og ydersiden af luftindtagsgitteret. Børsten medfølger ikke.
4. Brug ikke vand til at rense luftindtagsgitteret, da dette kan forårsage funktionsfejl.

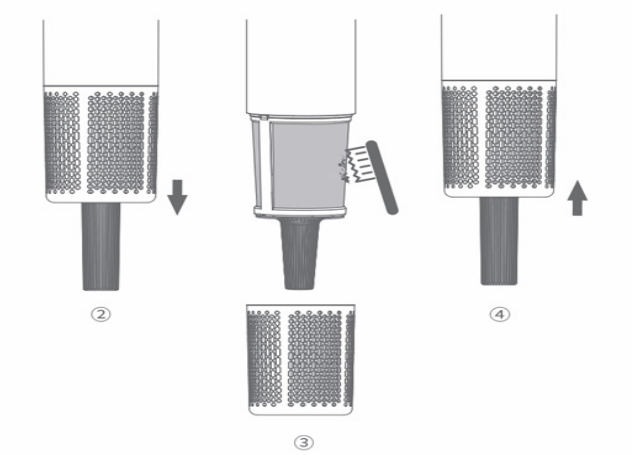

5. Brug ikke fortyndere, toluen eller andre opløsningsmidler til at rengøre hårtørreren.

FEJLFINDING

Problem	Årsag	Løsning
Produkt virker ikke	Den stikkontakt, som produktet er tilsluttet, kan være beskadiget.	Kontroller, at strømstikket er korrekt isat. Kontroller sikringen til stikkontakten i dit hjem.
	Produktet kan være blevet overophedet og slukket automatisk.	Træk stikket ud af produktet, og lad det køle helt af i et par minutter. Inden du tænder for produktet igen, skal du kontrollere luftindtaget og -udtaget for at sikre dig, at de ikke er tilstoppet af hår eller andre fremmedlegemer.

	Strømforsyningens spænding stemmer muligvis ikke overens med produktets spænding.	Sørg for, at spændingen angivet på produktets typeskilt stemmer overens med forsyningsspændingen.
Produktets kontrollampe tænder ikke.	Produktet er ikke tilsluttet strømforsyningen.	Kontroller, at strømstikket er korrekt isat.
	Kontrollampens printkort kan være beskadiget.	Kontakt salgsstedet.

TEKNISKE DATA
Artikelnr. 11344398
220-240V~,50/60Hz
1600 Watt

Salling Group
Rosbjergvej 33
DK-8220
sallinggroup.com

Vi tager forbehold for trykfejl.

INTRODUCTION

Thank you for choosing a product from &me. You have acquired a quality product which meets all applicable performance and safety standards in the EU. In order to ensure proper treatment and a long product life, we recommend that you comply with the instructions below.
Please read the manual and especially the safety instructions carefully before using the product. Keep this manual and provide it for referral along with the product when others are using it.

GENERAL SAFETY INSTRUCTIONS

- Improper use of the product can cause personal injury and damage.
- Only use the product for what it is intended. The manufacturer is not liable for damages arising from improper use or handling.
- Always place the product on a dry, flat and stable surface well away from table edge or similar.
- The product is intended for household use only. The product is not for professional use.
- The product may only be connected to 220-240V~, 50/60Hz.
- The product engine/electronics, cord or plug cannot be submerged in water, and no water may get in contact with the engine/electronics.
- Never touch the product, cord or plug with wet or damp hands.
- Do not expose the product to direct sunlight, high temperatures, humidity, dust or corrosive substances.
- Never leave the product when it is turned on.
- When the product is in use, it should be kept under constant supervision. Children should always be supervised when using the product to ensure that they do not play with the product. The product is not a toy.
- The product may have sharp parts and must, therefore, be kept

out of reach of children.
- Only use the accessories that come with the product or that are recommended by the manufacturer.
- The product must not be used by people with reduced sensitivity, physical or mental disability, or people who are not able to operate the product unless they are supervised or instructed by a person responsible for their safety.

CORD AND PLUG

- Do not let the cord hang over the edge.
- Keep the cord and the product away from heat sources, hot objects and open flames.
- Unplug the power cord before cleaning and if the product is not in use. Do not pull the cord when removing the plug from the socket, rather grasp the plug itself.
- Make sure that the cord is fully extended.
- Check regularly that the cord and the plug are not damaged and do not use the product if this is the case, or if it has been dropped on the floor, dropped in water or damaged in another way.
- If the product or plug is damaged, the product must be inspected and, if necessary, repaired by an authorised repairer. Never try to repair the product yourself. Please, contact the store to see if there is a repair that falls under warranty. Tampering of the product will void the warranty.

RULES OF COMPLAINTS THE WARRANTY DOES NOT APPLY:

- If the above is not observed.
- If there has been unauthorised intervention of the product.
- If the product has been mishandled, subjected to rough treatment or some other form of damage.

PRODUCT DISPOSAL

Used product should not be disposed as household waste. According to legislation, the product should be disposed of

properly so that the materials can be recycled in an environmentally friendly manner. Further information is available from the responsible local authority or local disposal company. The product is equipped with the following logo:



IMPORTANT SAFEGUARDS

1. Do not immerse this hair dryer in water.
2. Do not use this hair dryer while bathing or showering.
3. Do not use this hair dryer near bathtubs, showers, washbasins, or other containers filled with water.
   Note: Failure to follow these instructions may result in electric shock.
4. During use, keep hair away from the air inlet to prevent it from becoming entangled. Do not insert foreign objects into the air outlet or air inlet, as this may cause mechanical damage or electric shock. If the air inlet or outlet becomes blocked during use, the temperature switch will cut off the power and the heating element will stop working. If this occurs, stop using the hair dryer immediately, turn off the power switch, unplug the power cord, and remove any blockage from the air inlet or outlet. The hair dryer can resume normal operation after a few minutes.
5. The air outlet gradually becomes hot during use. Avoid direct contact while the hair dryer is operating.
6. Do not direct the airflow toward the eyes or other sensitive areas.
7. Do not use this hair dryer for any purpose other than drying or styling hair.

PRODUCT DESCRIPTION

1. Magnetic suction nozzle
2. Main body
3. Handle
4. Mesh cover
5. Indicator light
6. Back cover of main body
7. Temperature button
8. Switch button (O, I, II)
9. Wire protection sleeve

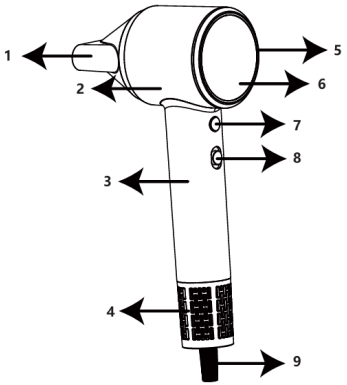

INSTRUCTIONS FOR USE

Note: This hair dryer is equipped with an overheating protection device that automatically shuts off the unit if the temperature becomes too high. If this occurs, immediately turn off the power switch, unplug the power cord from the outlet, and allow the hair dryer to cool for a few minutes before using it again. Before turning the power switch on again, check that there is no hair or foreign matter blocking the air inlet or outlet.

1. First, make sure the power switch is in the "O" position. Insert the power plug into the socket, then push the power switch to turn on the hair dryer.

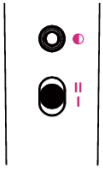

2. After turning on the hair dryer, press the temperature selection button to choose the desired temperature setting.

- Red light: Hot air
- Yellow light: Warm air
- Blue light: Cool air
- Red and blue lights: Alternating hot and cool air.

3. Set the power switch to the desired airflow speed.

- Low wind speed mode: “I”
- High wind speed mode: “II”



4. This product is equipped with a magnetic nozzle that is easy to attach and remove. Place the nozzle on the air outlet, and it will attach magnetically. The nozzle can rotate 360°. Using the nozzle while drying helps dry hair quickly and assists with styling.

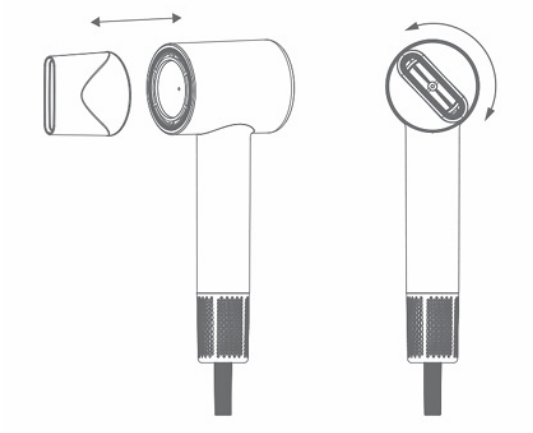

Note: Attach the nozzle only when the hair dryer is turned off. Do not attach or remove the nozzle during use, as this may cause burns. After use, allow the nozzle to cool before attaching or removing it.

5. When using this product, keep hair away from the mesh cover to prevent it from becoming entangled. Keep hair at least 3 cm away from the air outlet to avoid burns or hair damage.



6. After use, turn off the power switch and unplug the power cord from the outlet.

CAUTION

1. Never leave the hair dryer unattended while it is turned on.
2. After use, unplug the power plug from the socket. When unplugging, hold the plug and pull it out of the socket. Do not pull on the power cord (Fig. 1).

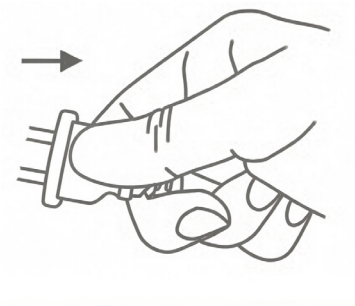

3. If the hair dryer operates intermittently, stop using it immediately.
4. Do not pull the power cord forcefully, or damage or modify it. If the power cord or plug is damaged or becomes hot, stop using the hair dryer immediately.
5. Avoid dropping the hair dryer or subjecting it to strong impact.
6. Do not use the hair dryer in or near areas where explosive substances, hazardous materials, corrosive gases, flammable materials, conductive dust, or gases that may damage insulation are present.
7. Do not use the hair dryer with wet hands. Do not place or store the hair dryer near sinks, water, other liquids, or areas with high humidity.
8. For additional protection, it is recommended to install a residual current device (RCD) with a rated residual operating current not exceeding 30 mA in the electrical circuit supplying the bathroom. Consult a qualified RCD installer for advice.

CLEANING AND MAINTENANCE

Regularly clean the filter cover inside the air inlet to prevent debris buildup and ensure smooth airflow.

1. Before cleaning, make sure the power switch is in the off position and unplug the power plug.
2. The air inlet grille has a magnetic design. Hold the handle and pull the grille downward to remove it.
3. Use a brush to clean the inside and outside of the air inlet grille. The brush is not included.
4. Do not use water to clean the air inlet grille, as this may cause malfunction.

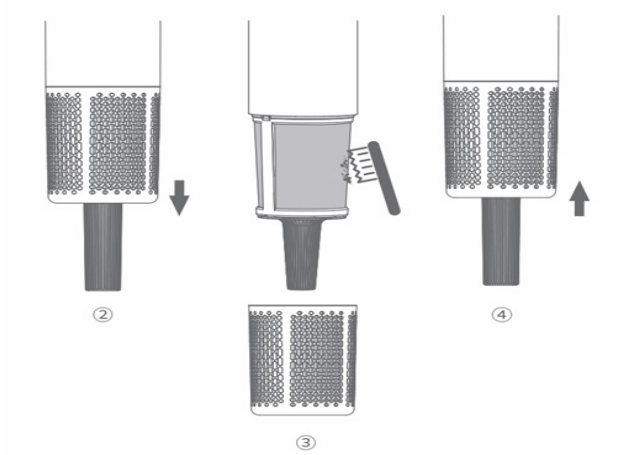

5. Do not use thinners, toluene, or other solvents to clean the hair dryer.

TROUBLESHOOTING

Problem	Reason	Solution
Product does not work	The power socket connected to the product may be damaged.	Check that the power plug is inserted correctly. Check the fuse for the power socket in your home.
	The product may have overheated and shut off automatically.	Unplug the product and allow it to cool for a few minutes. Before turning the product on again, check the air inlet and outlet to make sure they are not blocked by hair or other foreign objects.

	The power supply voltage may not match the product voltage.	Make sure the voltage indicated on the product nameplate matches the power supply voltage.
Product indicator light does not turn on.	The product is not connected to the power supply.	Check that the power plug is inserted correctly.
	The indicator light circuit board may be damaged.	Contact the place of purchase.

TECHNICAL DATA
Article No. 11344398
220-240V~,50/60Hz
1600 Watt

Salling Group
Rosbjergvej 33
DK-8220
sallinggroup.com

We cannot be held responsible for any printing errors.