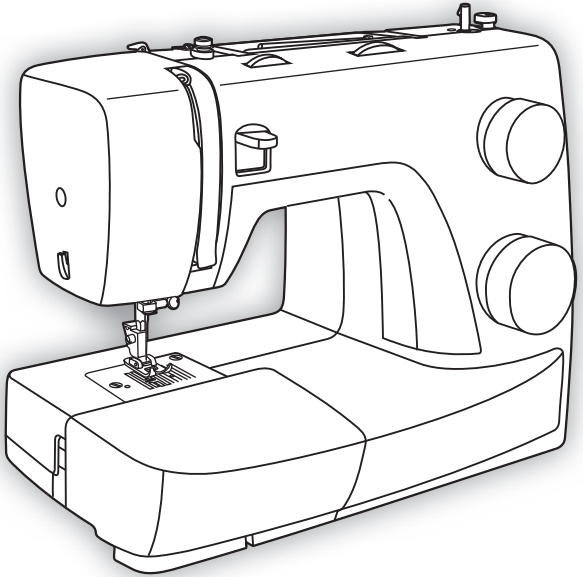

3223 / 3229

SINGER®

Betjeningsvejledning

Instruktionsbok

Käyttöohje

Bruksanvisning

DA VIGTIGE SIKKERHEDSANVISNINGER

Denne husholdningssymaskine er konstrueret i overensstemmelse med IEC/EN 60335-2-28 og UL1594.

VIGTIGE SIKKERHEDSANVISNINGER

Ved anvendelse af elektriske apparater skal grundlæggende sikkerhedsforanstaltninger altid overholdes, herunder følgende anvisninger:

Læs alle anvisninger, før du tager denne symaskine, der er til almindelig hjemmebrug, i anvendelse. Opbevar anvisningerne på et passende sted i nærheden af maskinen. Sørg for at videregive dem, hvis maskinen overdrages til en tredjepart.

FARE - MINIMER RISIKOEN FOR ELEKTRISK STØD:

- En symaskine må aldrig efterlades uden opsyn, når strømmen er tilsluttet. Tag altid straks symaskinestikket ud af kontakten, når du er færdig med at bruge symaskinen, før den skal rengøres, og før du fjerner låg, smører delene, eller når du skal foretage andre af de servicejusteringer, der nævnes i betjeningsvejledningen.

ADVARSEL - MINIMER RISIKOEN FOR FORBRÆNDINGER, BRAND, ELEKTRISK STØD ELLER PERSONSKADE:

- Symaskinen må ikke bruges som legetøj. Vær særligt opmærksom, hvis denne symaskine skal anvendes af eller i nærheden af børn.
- Denne symaskine må kun anvendes til det, den er beregnet til som beskrevet i denne vejledning. Brug kun det af producenten anbefalede tilbehør som anført i denne vejledning.
- Anvend aldrig denne symaskine, hvis ledningen eller stikket er beskadiget, hvis den ikke fungerer

korrekt, hvis den er blevet tabt eller er beskadiget, eller hvis den har været i vand. Returner symaskinen til nærmeste autoriserede forhandler eller servicecenter til eftersyn, reparation og elektrisk eller mekanisk justering.

- Symaskinen må ikke anvendes, hvis ventilationsåbningerne er blokerede. Sørg for, at ventilationsåbningerne på symaskinen og fodpedalen er fri for ophobninger af fnug, støv og løse stofstykker.
- Hold fingrene væk fra alle roterende dele. Der skal udvises særlig agtpågivenhed i området omkring symaskinenålen.
- Brug altid den rigtige stingplade. Brug af en forkert plade kan få nålen til at knække.
- Brug ikke bøjede nåle.
- Undgå at trække eller hive i stoffet under syning, da dette kan få nålen til at bøje, så den knækker.
- Brug sikkerhedsbriller.
- Sluk for symaskinen ("O"), når du foretager justeringer i nåleområdet som f.eks. trådning af nålen, udskiftning af nålen, ilægning af spolen eller udskiftning af trykfod osv.
- Du må ikke tabe eller indsætte genstande i åbningerne på maskinen.
- Symaskinen må ikke anvendes udendørs.
- Brug ikke maskinen i områder, hvor der sprayes med aerosolprodukter, eller hvor der bruges ilt.
- Når du skal afbryde strømmen, skal du sætte alle betjeningsknapper i slukket position ("O") og derefter tage stikket ud af stikkontakten.
- Træk ikke stikket ud af stikkontakten ved at trække i ledningen. Træk altid i stikket og aldrig i ledningen, når du tager stikket ud.
- Fodpedalen bruges til betjening af maskinen. Undgå at placere andre genstande på fodpedalen.
- Maskinen må ikke bruges, hvis den er våd.
- Hvis LED-lampen er beskadiget eller ødelagt, skal den udskiftes af producenten eller dennes serviceleverandør eller en tilsvarende kvalificeret person for at undgå fare.

- Hvis strømledningen til fodpedalen er beskadiget, skal den udskiftes af producenten eller dennes serviceleverandør eller en tilsvarende kvalificeret person for at undgå fare.
- Denne symaskine er udstyret med dobbeltisolering. Anvend kun identiske reservedele. Se anvisningerne for service af dobbeltisolerede apparater.

GEM DISSE ANVISNINGER

KUN I EUROPA:

Dette apparat kan bruges af børn over 8 år og af personer med nedsatte fysiske, sensoriske eller mentale evner eller med manglende erfaring og viden, hvis de er blevet vejledt eller instrueret i brugen af apparatet på en sikker måde og forstår de risici, der er forbundet med brugen af apparatet. Børn må ikke lege med apparatet. Rengøring og vedligeholdelse må ikke udføres af børn uden opsyn.

Under normale driftsbetingelser er lydniveauet under 75 dB (A).

Maskinen må kun bruges med en fodpedal af typen KD-1902, FC-1902 (110-120V) / KD-2902, FC-2902A, FC-2902C, FC-2902D (220-240V), som er fremstillet af ZHEJIANG FOUNDER MOTOR CORPORATION LTD. (China) / 4C-316B (110-125V) / 4C-316C (127V) / 4C-326C (220V) / 4C-326G (230V) / 4C-336G (240V) / 4C-336G (220-240V), som er fremstillet af Wakaho Electric Ind. Co., Ltd. (Vietnam)

UDEN FOR EUROPA:

Denne symaskine er ikke beregnet til at blive brugt af personer (herunder børn) med nedsatte fysiske, sensoriske eller mentale evner eller med manglende erfaring og viden, medmindre de er blevet vejledt eller instrueret i brugen af symaskinen af en person, som er ansvarlig for deres sikkerhed. Børn skal være under opsyn for at sikre, at de ikke leger med symaskinen.
Under normale driftsbetingelser er lydniveauet under 75 dB (A).
Maskinen må kun bruges med en fodpedal af typen KD-1902, FC-1902 (110-120V) / KD-2902, FC-2902A, FC-2902C, FC-2902D (220-240V), som er fremstillet af ZHEJIANG FOUNDER MOTOR CORPORATION LTD. (China) / 4C-316B (110-125V) / 4C-316C (127V) / 4C-326C (220V) / 4C-326G (230V) / 4C-336G (240V) / 4C-336G (220-240V), som er fremstillet af Wakaho Electric Ind. Co., Ltd. (Vietnam)

SERVICE AF DOBBELTISOLEREDE APPARATER

I apparater med dobbelt isolering bruges der to systemer med isolering i stedet for jord. Der findes ingen anordninger til jording på et apparat med dobbelt isolering, og produktet bør ikke udstyres med anordninger til jord. Service af et apparat med dobbelt isolering kræver stor omhu og kendskab til systemet og bør udelukkende udføres af kvalificeret servicepersonale. Reservedele til et apparat med dobbelt isolering skal være identiske med delene i produktet. Et apparat med dobbelt isolering er mærket med ordene "DOBBELT ISOLERING" eller "DOBBELTISOLERET".

SV

VIKTIGA SÄKERHETSFÖRESKRIFTER

Den här symaskinen för hemmabruk är konstruerad enligt standarden IEC/EN 60335-2-28 och UL1594.

VIKTIGA SÄKERHETSFÖRESKRIFTER

När du använder elektriska apparater är det viktigt att du alltid vidtar nödvändiga säkerhetsåtgärder, bland annat följande:
Läs igenom alla instruktioner innan du börjar använda symaskinen. Förvara instruktionerna på ett lämpligt ställe nära maskinen. Överlämna instruktionerna om maskinen övergår i någon annans ägo.

FARA - SÅ HÄR MINSKAR DU RISKEN FÖR ELSTÖTAR:

- Symaskinen får aldrig lämnas utan uppsikt när den är inkopplad. Dra alltid ur sladden ur eluttaget så snart du har sytt färdigt eller om du ska rengöra maskinen eller när du öppnar någon lucka, smörjer och underhåller maskinen så som anges i bruksanvisningen.

VARNING - SÅ HÄR MINSKAR DU RISKEN FÖR BRÄNNSKADOR, BRAND, ELSTÖTAR OCH ANDRA PERSONSKADOR:

- Symaskinen får aldrig användas som leksak. Var extra uppmärksam när maskinen används av eller i närheten av barn.
- Använd symaskinen endast på det sätt som beskrivs i den här bruksanvisningen. Använd endast tillbehör som rekommenderas av tillverkaren och som anges i den här bruksanvisningen.
- Använd aldrig symaskinen om sladden eller stickkontakten skadats, om den inte fungerar ordentligt, om du har tappat den eller skadat den eller om du har tappat den i vatten. Lämna in

symaskinen hos närmaste auktoriserade återförsäljare eller servicecenter för genomgång, reparation och elektriska eller mekaniska justeringar.

- Använd aldrig symaskinen om något av luftintagen är blockerat. Symaskinens och fotpedalens ventilationsöppningar måste hållas fria från ludd, damm och lösa tygbitar.
- Håll fingrarna borta från rörliga delar. Var extra försiktig i området runt symaskinsnålen.
- Använd alltid rätt stygnplåt. Fel stygnplåt kan medföra att nålen bryts.
- Använd aldrig böjda nålar.
- Dra aldrig tyget framåt eller bakåt när du syr, eftersom nålen då kan böjas så mycket att den går av.
- Använd skyddsglasögon.
- Stäng av symaskinen (”O”) varje gång du ska göra något i området runt nålen, till exempel träd nålen, byta nål, byta undertråd eller byta pressarfot.
- Släpp aldrig ner eller för in något föremål i någon öppning.
- Använd inte symaskinen utomhus.
- Använd aldrig symaskinen i utrymmen där aerosolprodukter (spray) används eller där syrgas hanteras.
- När du ska stänga av maskinen vrider du alla reglage till avstängt läge (”O”) och drar sedan ur stickkontakten ur vägguttaget.
- Håll aldrig i sladden när du ska dra ur stickkontakten, utan håll och dra alltid i själva stickkontakten.
- Maskinen manövreras med hjälp av fotpedalen. Placera inga andra föremål på fotpedalen
- Symaskinen får inte användas om den har blivit blöt.
- Om LED-lampan skadas eller går sönder måste den bytas hos närmaste auktoriserade återförsäljare eller servicecenter, eller annan auktoriserad reparatör.

- Om fotpedalens elsladd skadas måste den bytas hos närmaste auktoriserade återförsäljare eller servicecenter, eller annan auktoriserad reparatör.
- Symaskinen har dubbel isolering. Använd enbart identiska reservdelar. Se instruktionerna för Underhåll av dubbelisolerade maskiner.

SPARA DE HÄR INSTRUKTIONERNA

ENDAST FÖR EUROPA:

Symaskinen får användas av barn på 8 år och uppåt, personer med nedsatt fysisk, sensorisk eller psykisk funktion, och personer utan erfarenhet och kunskap förutsatt att de har fått instruktioner om hur man använder symaskinen och är väl inbegripna med eventuella risker. Barn får inte leka med symaskinen. Rengöring och underhåll av maskinen får inte utföras av barn utan överinseende. Ljudtrycksnivån är under normal användning mindre än 75dB(A).
Till denna symaskin får endast fotpedal av modell KD-1902, FC-1902 (110-120V) / KD-2902, FC-2902A, FC-2902C, FC-2902D (220-240V) (tillverkat av ZHEJIANG FOUNDER MOTOR CORPORATION LTD. (China)) användas. 4C-316B (110-125V) / 4C-316C (127V) / 4C-326C (220V) / 4C-326G (230V) / 4C-336G (240V) / 4C-336G (220-240V) (tillverkat av Wakaho Electric Ind. Co., Ltd. (Vietnam)) användas.

FÖR LÄNDER UTANFÖR EUROPA:

Denna symaskin får inte användas av personer (däribland barn) med nedsatt fysisk, sensorisk eller psykisk förmåga, eller av personer utan erfarenhet och kunskap, såvida de inte fått instruktioner om hur man använder symaskinen av en person som ansvarar för deras säkerhet. Barn ska vara under tillsyn så att de ej får tillfälle att leka med symaskinen.

Ljudtrycksnivån är under normal användning mindre än 75dB(A).
Till denna symaskin får endast fotpedal av modell KD-1902, FC-1902 (110-120V) / KD-2902, FC-2902A, FC-2902C, FC-2902D (220-240V) (tillverkat av ZHEJIANG FOUNDER MOTOR CORPORATION LTD. (China)) användas. 4C-316B (110-125V) / 4C-316C (127V) / 4C-326C (220V) / 4C-326G (230V) / 4C-336G (240V) / 4C-336G (220-240V) (tillverkat av Wakaho Electric Ind. Co., Ltd. (Vietnam)) användas.

UNDERHÅLL AV DUBBELISOLERADE PRODUKTER

En dubbelisolerad produkt innehåller två isoleringssystem istället för jordning. Inga jordade detaljer ingår i en dubbelisolerad produkt och sådana ska inte heller läggas till produkten. Underhåll av en dubbelisolerad produkt kräver mycket stor noggrannhet och kunskap om systemet, och ska därför endast utföras av behörig servicepersonal. Reservdelarna till en dubbelisolerad produkt måste vara identiska med produktens originaldelar. En dubbelisolerad produkt är märkt med texten ”DUBBEL ISOLERING” eller ”DUBBELISOLERAD”

FI

TÄRKEITÄ TURVAOHJEITA

Tämä kotiompelukone on standardien IEC/EN 60335-2-28 ja UL1594 mukainen.

TÄRKEITÄ TURVAOHJEITA

Sähkölaitteita käytettäessä on aina noudatettava perusturvaohjeita, joita ovat seuraavat:
Lue käyttöohjeet huolellisesti ennen tämän kotiompelukoneen käyttöönottoa. Säilytä käyttöohjeita sopivassa paikassa koneen lähettyvillä. Muista antaa käyttöohjeet mukaan, jos luovutat koneen toiselle henkilölle.

VAARA - SÄHKÖSOKKIVAARAN EHKÄISEMISEKSI:

- Ompelukonetta ei saa koskaan jättää ilman valvontaa sen ollessa kiinni virtalähteessä. Irrota kone aina pistorasiasta heti lopetettuasi sen käytön sekä puhdistuksen, kansien irrottamisen, lampunvaihdon, öljyämisen tai muun käyttöohjeessa mainitun huoltotoimenpiteen ajaksi.

VAROITUS - PALOVAMMOJEN, TULIPALON, SÄHKÖSOKIN TAI LOUKKAANTUMISEN EHKÄISEMISEKSI:

- Älä anna käyttää konetta leluna. Ole erityisen tarkkana, jos konetta käyttää lapsi tai jos lapsia on lähettyvillä konetta käytettäessä.
- Tätä ompelukonetta saa käyttää vain sen käyttöohjeessa ilmoitettuun tarkoitukseen. Käytä ainoastaan tässä käyttöohjeessa mainittuja, valmistajan suosittelemia lisävarusteita.
- Älä käytä tätä ompelukonetta, jos sen virtajohto tai pistoke on vahingoittunut, jos se ei toimi kunnolla, jos se on pudonnut tai muuten vahingoittunut tai jos se on pudonnut veteen. Vie ompelukone lähimmälle valtuutetulle jälleenmyyjälle tai huoltokeskukseen tarkistettavaksi, korjattavaksi sekä säädettäväksi sähköisten tai mekaanisten toimintojensa osalta.

- Älä koskaan käytä ompelukonetta niin, että sen ilma-aukot ovat tukossa. Pidä ompelukoneen ja jalkasäätimen tuuletusaukot puhtaina nukasta, pölystä ja kankaanpalasista.
- Pidä sormesi poissa liikkuvien osien lähettyviltä. Varo erityisesti neula-aluetta.
- Käytä aina asianmukaista pistolevyä. Vääränlainen pistolevy voi aiheuttaa neulan katkeamisen.
- Älä ompele taipuneella neulalla.
- Älä vedä äläkä työnnä kangasta ompelun aikana. Se saattaisi aiheuttaa neulan vääntymisen ja katkeamisen.
- Käytä suojalaseja.
- Sammuta virta ompelukoneesta (“O”), kun teet toimenpiteitä neula-alueella, kuten pujotat ylälankaa, vaihdat neulaa, pujotat alalankaa, vaihdat paininjalkaa jne.
- Älä koskaan pudota mitään ompelukoneen aukkoihin.
- Älä käytä ompelukonetta ulkona.
- Älä ompele tilassa, missä käytetään aerosol-tuotteita (spray) tai missä annetaan happea.
- Käännä ompelun lopuksi kaikki säätimet “O”-asentoon ja irrota sitten pistoke pistorasiasta.
- Älä irrota pistoketta johdosta vetämällä. Tartu aina pistokkeeseen, älä johtoon.
- Ompelukonetta käytetään jalkasäätimellä. Älä pane jalkasäätimen päälle mitään esineitä.
- Älä käytä konetta, jos se on märkä.
- Jos LED-lamppu on vahingoittunut tai rikki, sen saa vahinkojen välttämiseksi vaihtaa vain valmistaja tai valmistajan valtuuttama huoltomies tai muu pätevä henkilö.
- Jos jalkasäätimen johto on vahingoittunut, sen saa vahinkojen välttämiseksi vaihtaa vain valmistaja tai valmistajan valtuuttama huoltomies tai muu pätevä henkilö.
- Tässä ompelukoneessa on kaksoiseristys. Siinä saa käyttää ainoastaan identtisiä varaosia. Katso kaksoiseristettyjä laitteita koskevia huolto-ohjeita.

PIDÄ NÄMÄ OHJEET TALLESSA

VAIN EUROOPASSA:

Tätä laitetta voivat käyttää yli 8-vuotiaat lapset ja henkilöt, joiden fyysiset, aistimelliset tai henkiset kyvyt tai kokemukset ja tiedot ovat tavanomaista heikommat, jos heille on opastettu laitteen turvallista käyttöä ja jos he ymmärtävät siihen liittyvät vaaratekijät. Lapset eivät saa käyttää laitetta leluna. Lapset eivät saa puhdistaa tai huoltaa laitetta ilman valvontaa.
Normaalikäytössä ompelukoneen melutaso on alle 75 dB(A).
Koneessa saa käyttää vain KD-1902, FC-1902 (110-120V) / KD-2902, FC-2902A, FC-2902C, FC-2902D (220-240V):n valmistamaa jalkasäädintyyppiä ZHEJIANG FOUNDER MOTOR CORPORATION LTD. (China) / 4C-316B (110-125V) / 4C-316C (127V) / 4C-326C (220V) / 4C-326G (230V) / 4C-336G (240V) / 4C-336G (220-240V) :n valmistamaa jalkasäädintyyppiä Wakaho Electric Ind. Co., Ltd. (Vietnam)

EUROOPAN ULKOPUOLELLA:

Tätä ompelukonetta ei ole tarkoitettu sellaisten henkilöiden (mukaan lukien lapset) käyttöön, joiden fyysiset, aistimelliset tai henkiset kyvyt tai kokemus ja tiedot eivät ole riittävällä tasolla, ellei heidän turvallisuudestaan vastaava henkilö valvo tai ohjaa ompelukoneen käyttöä. Lapsia on valvottava sen varmistamiseksi, etteivät he käytä ompelukonetta leluna.
Normaalikäytössä ompelukoneen melutaso on alle 75 dB(A).
Koneessa saa käyttää vain KD-1902, FC-1902 (110-120V) / KD-2902, FC-2902A, FC-2902C, FC-2902D (220-240V):n valmistamaa jalkasäädintyyppiä ZHEJIANG FOUNDER MOTOR CORPORATION LTD. (China) / 4C-316B (110-125V) / 4C-316C (127V) / 4C-326C (220V) / 4C-

326G (230V) / 4C-336G (240V) / 4C-336G (220-240V) :n valmistamaa jalkasäädintyyppiä Wakaho Electric Ind. Co., Ltd. (Vietnam)

KAKSOISERISTETTYJEN TUOTTEIDEN HUOLTO

Kaksoiseristetyissä laitteissa on maadoituksen sijasta kaksi eristysjärjestelmää. Kaksoiseristetyissä tuotteissa ei ole maadoitusta, eikä niihin tule sellaista liittää. Kaksoiseristetyt laitteet on huollettava erityisen huolellisesti ja asiantuntevasti, ja huollon saa tehdä vain pätevä huoltohenkilö. Kaksoiseristettyjen laitteiden varaosien pitää aina olla identtiset alkuperäisten kanssa. Kaksoiseristetyt laitteet on merkitty sanoilla "KAKSOISERISTYS" tai "KAKSOISERISTETTY".

NO VIKTIGE SIKKERHETSINSTRUKSJONER

Denne husholdningssymaskinen er utformet i henhold til IEC/EN 60335-2-28 og UL1594

VIKTIGE SIKKERHETSINSTRUKSJONER

Man må alltid følge grunnleggende forholdsregler når man bruker elektriske apparater, inkludert følgende:
Les alle instruksjonene før denne husholdningssymaskinen tas i bruk. Oppbevar instruksjonene på et egnet sted i nærheten av maskinen. Pass på at du leverer dem videre dersom maskinen blir gitt til en tredjepart.

FARE - FOR Å REDUSERE RISIKOEN FOR ELEKTRISK STØT:

- En symaskin bør aldri være uten tilsyn når støpselet er satt i. Ta alltid støpselet på symaskinen ut av den elektriske kontakten umiddelbart etter bruk og før du rengjør den, tar av deksler, smører eller ved enhver annen vedlikeholdsjustering som nevnt i bruksanvisningen.

ADVARSEL - SLIK REDUSERER DU FAREN FOR BRANNSKADE, BRANN, ELEKTRISK STØT OG PERSONSKADER:

- Ikke tillat at maskinen brukes som en leke. Vær spesielt påpasselig når symaskinen brukes av barn eller i nærheten av barn.
- Maskinen må kun brukes til det den er ment til og som er beskrevet i denne bruksanvisningen. Bruk kun tilbehør som er anbefalt av produsenten.
- Bruk aldri symaskinen hvis strømledningen eller støpselet er skadet, hvis den ikke virker skikkelig, hvis den har vært mistet, er skadet eller har falt ned i vann. Ta symaskinen til nærmeste

autoriserte forhandler, eller service-senter for sjekking, reparasjon, elektrisk eller mekanisk justering.

- Bruk aldri symaskinen hvis noen av luftinntakene er tilstoppet. Hold maskinens og fotregulatorens ventilasjonsåpninger fri for oppsamling av lo og støv.
- Hold fingrene borte fra alle bevegelige deler. Vær spesielt varsom i nærheten av nålen.
- Bruk alltid riktig stingplate. Bruk av feil plate kan få nålen til å brekke.
- Ikke bruk bøyde nåler.
- Ikke dra eller skyv stoffet mens du syr. Det kan bøye nålen og få den til å brekke.
- Bruk vernebriller.
- Slå av symaskinen (“O”) mens du foretar justeringer i nærheten av nålen, for eksempel når du trær nålen, bytter nål, tar opp undertråden eller bytter trykkfot osv.
- Du må aldri slippe eller stikke ting inn i noen åpning.
- Må ikke brukes utendørs.
- Må ikke brukes i nærheten av aerosol-produkter (spray) eller der hvor oksygen administreres.
- For å koble fra maskinen vrir du alle bryterne til av-posisjon (“O”) og drar deretter støpselet ut av stikkontakten.
- Ikke koble fra ved å dra i ledningen. For å koble fra, dra i støpselet, ikke i ledningen.
- Fotregulatoren brukes til å betjene maskinen. Unngå å plassere andre gjenstander oppå fotregulatoren.
- Ikke bruk maskinen hvis den er våt.
- Hvis LED-lampen er skadet eller ødelagt, må den skiftes ut av produsenten eller et tilknyttet serviceverksted, eller en tilsvarende kvalifisert person, for å unngå at det oppstår farlige situasjoner.

- Hvis strømledningen til fotregulatoren er skadet, må den skiftes ut av produsenten eller er tilknyttet serviceverksted, eller en tilsvarende kvalifisert person, for å unngå at det oppstår farlige situasjoner.
- Symaskinen er dobbelisolert. Bruk kun identiske deler til erstatning. Se instruksjonene for vedlikehold av dobbelisolerte apparater.

TA VARE PÅ DISSE INSTRUKSJONENE

BARE I EUROPA:

Dette apparatet kan brukes av barn fra 8 år og oppover og av personer som har nedsatt fysisk, sensorisk eller mental kapasitet. Det kan også brukes av personer som mangler erfaring og kunnskaper, hvis noen fører tilsyn med dem eller gir dem veiledning i hvordan de bruker apparatet på en sikker måte, og de forstår farene. Barn skal ikke leke med apparatet. Rengjøring og vedlikehold skal ikke utføres av barn uten tilsyn.
Støynivået er lavere enn 75 dB (A) under normale driftsforhold.
Maskinen kan bare brukes med en fotregulator av typen KD-1902, FC-1902 (110-120V) / KD-2902, FC-2902A, FC-2902C, FC-2902D (220-240V), produsert av ZHEJIANG FOUNDER MOTOR CORPORATION LTD. (China) / 4C-316B (110-125V) / 4C-316C (127V) / 4C-326C (220V) / 4C-326G (230V) / 4C-336G (240V) / 4C-336G (220-240V), produsert av Wakaho Electric Ind. Co., Ltd. (Vietnam)

UTENFOR EUROPA:

Denne symaskinen skal ikke brukes av personer (inkludert barn) som har nedsatt fysisk, sensorisk eller mental kapasitet, eller som mangler erfaring og kunnskaper, med mindre en person som har ansvar for deres sikkerhet, fører tilsyn med dem eller gir dem veiledning i bruk av symaskinen. Det må føres tilsyn med barn når de bruker maskinen, for å sørge for at de ikke leker med den.
Støynivået er lavere enn 75 dB (A) under normale driftsforhold.
Maskinen kan bare brukes med en fotregulator av typen KD-1902, FC-1902 (110-120V) / KD-2902, FC-2902A, FC-2902C, FC-2902D (220-240V), produsert av ZHEJIANG FOUNDER MOTOR CORPORATION LTD. (China) / 4C-316B (110-125V) / 4C-316C (127V) / 4C-326C (220V) / 4C-326G (230V) / 4C-336G (240V) / 4C-336G (220-240V), produsert av Wakaho Electric Ind. Co., Ltd. (Vietnam)

VEDLIKEHOLD AV DOBBELISOLERTE APPARATER

I dobbelisolerte produkter er det to isoleringssystemer istedenfor jording. Det er ikke noe jordingssystem på dobbelisolerte produkter, og du bør heller ikke legge til noe jordingssystem. Vedlikehold av et dobbelisolert produkt krever at du er svært forsiktig og at du har god kunnskap om systemet. Vedlikehold bør kun utføres av kvalifiserte personer. Erstatningsdeler til dobbelisolerte produkter må være identiske med produktets originaldeler. Et dobbelisolert produkt er merket med ordene DOBBEL ISOLERING eller DOBBELISOLERT.

DA Tillykke!

Som ejer af en ny Singer-symaskine er du lige nu ved at begive dig ud i et sandt eventyr af kreativitet. Lige fra det første sting, du tager, vil det stå klart for dig, at du har købt en af de mest brugervenlige symaskiner, der nogensinde er blevet produceret.

Inden du tager symaskinen i brug, tillader vi os at foreslå, at du sætter dig ind i maskinens mange fordele og brugervenlige funktioner ved at læse denne betjeningsvejledning igennem trin for trin, mens du sidder foran maskinen.

Producenten forbeholder sig ret til at ændre symaskinens udseende, design eller tilbehør, når det måtte være nødvendigt for at sikre, at du til enhver tid har adgang til de mest moderne funktioner inden for syning.

SINGER er et registreret varemærke tilhørende The Singer Company Limited S.à.r.l. eller dets datterselskaber.

©2016 The Singer Company Limited S.à.r.l. eller dets datterselskaber. Alle rettigheder forbeholdt.

SV Vi gratulerar!

Som ny ägare av en SINGER® symaskin, är Du i början av ett spännande äventyr i kreativitetens värld. Från det ögonblick Du börjar använda din symaskin, kommer Du att förstå att den är en av de mest lättarbetade maskiner som finns.

För att kunna utnyttja maskinen fullständigt, föreslår vi, att Du läser igenom boken från början till slut, så att Du lätt hittar i den och verkligen får glädje av maskinen.

För att försäkra sig om att alltid kunna erbjuda det senaste av sömnadsmöjligheter, reserverar tillverkaren rätten till att ändra design, tillbehör och utformning av maskinen när så är nödvändigt.

SINGER är ett registrerat varumärke som tillhör Singer Company Limited S.à.r.l. och dess dotterbolag.

©2016 Singer Company Limited S.à.r.l. Och dess dotterbolag. All rights reserved.

FI ONNEA UUDEN KONEEN JOHDOSTA

Uuden Singer-ompelukoneen omistajana olet aloittamassa mukavaa vaihetta luovan ompelun harrastajana. Kun aloitat ompelun, huomaat omistavasi erittäin helppokäyttöisen ompelukoneen.

Ennen koneen käyttöönottoa kannattaa tutustua huolellisesti käyttöohjeeseen, jotta saat kaiken hyödyn ja huvin irti uudesta koneestasi.

Valmistaja pidättää itselleen oikeuden muuttaa koneen ulkonäköä, muotoilua tai varustusta ilman ennakkoilmoitusta.

SINGER The Singer Company Limited S.à.r.l.
tai sen tytäryhtiöiden rekisteröity tavaramerkki.
©2016 The Singer Company Limited S.à.r.l.
Tai sen tytäryhtiöt. Kaikki oikeudet pidätetään.

NO GRATULERER!

Som eier av en ny Singer symaskin, skal du nå begynne på et spennende eventyr innen kreativitet. Fra det øyeblikket du begynner å bruke maskinen, vil du merke at du syr på en av de enkleste symaskinene i verden.

Vi anbefaler at du setter deg inn i alle fordelene med maskinen og hvor enkel den er å bruke før du begynner å sy. Det gjør du ved å gå gjennom denne bruksanvisningen steg for steg, sammen med maskinen din.

For å forsikre deg om at du alltid er utstyrt med de mest moderne sømmuligheter, opprettholder fabrikkanten rettighetene til å forandre maskinens utseende, design eller tilleggsutstyr når den finner det nødvendig.

SINGER er et registrert varemerke for The Singer Company Limited S.à.r.l. eller tilknyttede selskaper.
©2016 The Singer Company Limited S.à.r.l. Eller tilknyttede selskaper. Med enerett.

DA Indholdsfortegnelse

Grundlæggende brug af maskinen
Maskinens hovedkomponenter 2/4
Tilslutning af strøm til symaskinen 6
Totrins-trykfodsløfter 8
Tilbehør 9
Trådning af symaskinen
Spoling af undertråden 11
Isætning af undertrådsspolen 13
Trådspænding 15
Trådning af overtråden 17
Hentning af undertråden 19
Syning
Sådan vælger du et mønster 21
Stingbreddevælger og stinglængdevælger 23
Syning af ligestingssøm 25
Tilbagesyning / Fjernelse af syarbejdet / Overklipning af tråden 27
Valg af stræksømsmønster 29
Usynlig oplægning 31
Knaphuller 33
Isyning af knapper (Model 3223) 35
Isyning af knapper (Model 3229) 37
Generelle oplysninger
Montering af forlængersybordet 39
Montering af trykfodsfæstet 41
Matchende nål/ stof/ tråd 43
Stoppeplade 47
Vedligeholdelse og fejlfinding
Isætning og udskiftning af nåle 49
Fejlfindingsvejledning 51

SV Innehållsförteckning

Maskinens delar
Maskinens delar 3/5
Anslut maskinen 7
Två stegs pressarfotsspak 8
Tillbehör 10
Trä maskinen
Spolning 12
Sätta i undertråden 14
Trådspänning 16
Övertrådens trädning 18
Tag upp undertråden 20
Sömnad
Välja söm 22
Stygnbreddsratt & stygnlängdsratt 24
Sy raksöm 26
Sy bakåt / Tag bort arbetet / Skär av trådarna 28
Välja sömmar för elastiska material 30
Blindsöm 32
Knapphål 34
Sy i knappar (Modell 3223) 36
Sy i knappar (Modell 3229) 38
Allmän information
Installera sybordet 40
Sätta på pressarfotshållaren 42
Anpassa nål/ material/ tråd 44
Stoppningsplatta 48
Underhåll och felsökning
Nålbyte 50
Felsökningstabell 52

FI Sisällys

Koneeseen tutustuminen
Koneen osat 3/5
Virran kytkeminen koneeseen 7
Kaksivaiheinen paininjalan nostin 8
Varusteet 10
Koneen langoittaminen
Puolaaminen 12
Puolan asettaminen 14
Langankireys 16
Ylälangan pujottaminen 18
Alalangan nostaminen 20
Ompelu
Ompeleen valinta 22
Ommelleveyden säädin & tikin pituuden säädin 24
Suoraommel 26
Taaksesyöttö/ Työn irrottaminen/ Langankatkaisu 28
Jousto-ompeleet 30
Piilo-ommel 32
Napinlävet 34
Napin ompelu (Malli 3223) 36
Napin ompelu (Malli 3229) 38
Yleistä
Lisätason asentaminen 40
Paininjalan varren kiinnittäminen 42
Neulan, kankaan ja langan valitseminen 45
Parsinlevy 48
Huolto ja ongelmatilanteet
Neulan vaihtaminen 50
Missä vika? 53

NO Innholdsfortegnelse

Grunnleggende om maskinen
- Viktige deler ... 3/5
- Strømtilførsel til symaskinen ... 7
- To-stegs trykkfotløfter ... 8
- Tilbehør ... 10

Træ maskinen
- Spoling av undertråd ... 12
- Sette på plass spolen ... 14
- Trådspenningen ... 16
- Træing av overtråden ... 18
- Henting av undertråden ... 20

Sy
- Velge mønster ... 22
- Stingbredderatt og stinglengderatt ... 24
- Sy rettsøm ... 26
- Bakoversøm/ Å ta vekk arbeidet/ Kutting av tråden ... 28
- Velge elastiske stingmønstre ... 30
- Usynlig faldsøm ... 32
- Knapphull ... 34
- Sy i knapper (Modell 3223) ... 36
- Sy i knapper (Modell 3229) ... 38

Generell informasjon
- Montering av sybord på friarm ... 40
- Feste trykkfotfestet ... 42
- Valg av nål/ stoff/ tråd ... 46
- Stoppeplate ... 48

Vedlikehold og feilsøking
- Skifte nål ... 50
- Feilsøkingsliste ... 54

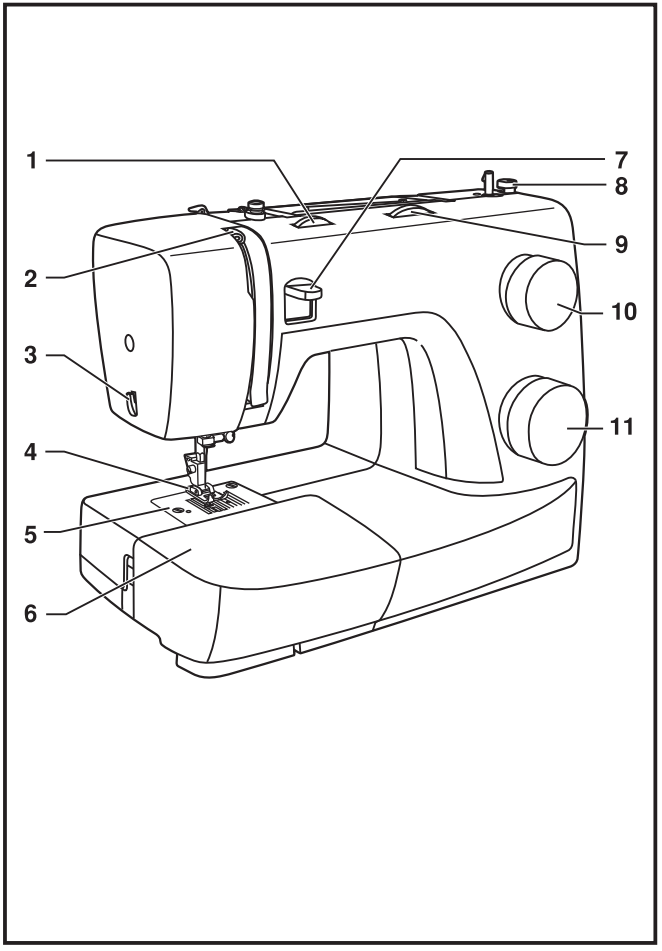

DA Maskinens hovedkomponenter

1. Trådspændingsvælger
2. Ophentningsarm til undertråd
3. Trådafskærer
4. Trykfod
5. Stingplade
6. Aftageligt forlængersybord/ opbevaringsrum til tilbehør
7. Tilbagesyningsarm
8. Undertrådsstopper
9. Stingbreddevælger (Model 3229)
10. Stinglængdevælger
11. Mønstervælger

SV Maskinens delar

1. Trådspänningsratt
2. Trådtilldragare
3. Trådkniv
4. Pressarfot
5. Stygnplåt
6. Borttagbart sybord/ tillbehörsask
7. Backspak
8. Spolstopp
9. Stygnbreddsratt (Modell 3229)
10. Stygnlängdsratt
11. Sömvalsratt

FI Koneen osat

1. Langankireyden säädin
2. Langannostaja
3. Lankaveitsi
4. Paininjalka
5. Pistolevy
6. Lisätaso/ tarvikelaatikko
7. Taaksesyöttövipu
8. Puolauksen rajoitin
9. Ommelleveyden säädin (Malli 3229)
10. Tikin pituuden säädin
11. Ommelvalitsin

NO Viktige deler

1. Trådspenningshjul
2. Trådfører
3. Trådkutter
4. Trykkfot
5. Stingplate
6. Avtagbart sybord med rom for ekstrautstyr
7. Returtast
8. Spolestopper
9. Stingbredderatt (Modell 3229)
10. Stinglengdehjul
11. Sømvelgerhjul

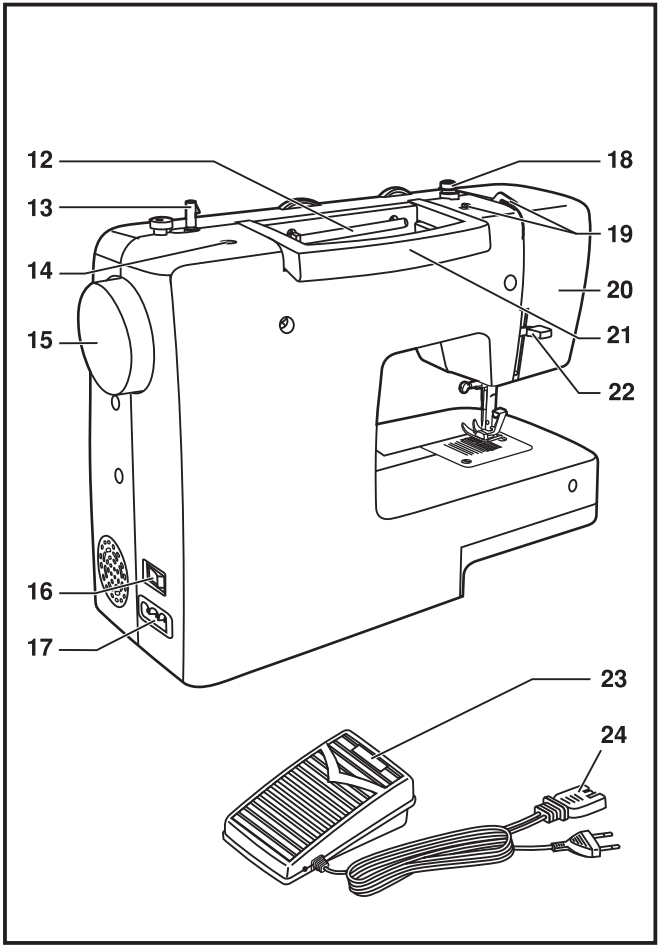

DA Maskinens hovedkomponenter

12. Vandret trådrullepind
13. Spoleapparat
14. Hul til trådrullepind nr. 2
15. Svinghjul
16. Kombineret hovedkontakt/lyskontakt
17. Stik til netledning
18. Undertrådsfører
19. Overtrådsfører
20. Frontdæksel
21. Håndtag
22. Trykfodsarm
23. Fodpedal
24. Hovedledning

SV Maskinens delar

12. Liggande trådhållare
13. Spoltapp
14. Urtag för extra trådhållare
15. Handhjul
16. Huvudströmbrytare och lampa
17. Kontakturtag
18. Trådledare för spolning
19. Övre trådledare
20. Sidolucka
21. Handtag
22. Pressarfotsspak
23. Fotpedal
24. Sladd

FI Koneen osat

12. Vaakasuora lankatappi
13. Lisälankatapin reikä
14. Puolausakseli
15. Käsipyörä
16. Virta- ja valokytkin
17. Virtajohdon kojevastake
18. Puolauksen ohjain
19. Ylälangan ohjain
20. Otsalevy
21. Kantokahva
22. Paininjalan nostin
23. Jalkasäädin
24. Virtajohto

NO Viktige deler

12. Snellepinne
13. Spoleapparat
14. Hull for ekstra snellepinne
15. Håndhjul
16. Av og på tast
17. Hovedkontaktsuttak
18. Undertrådfører
19. Overtrådfører
20. Endedeksel
21. Håndtak
22. Trykkfotløfter
23. Pedal
24. Ledning til pedal

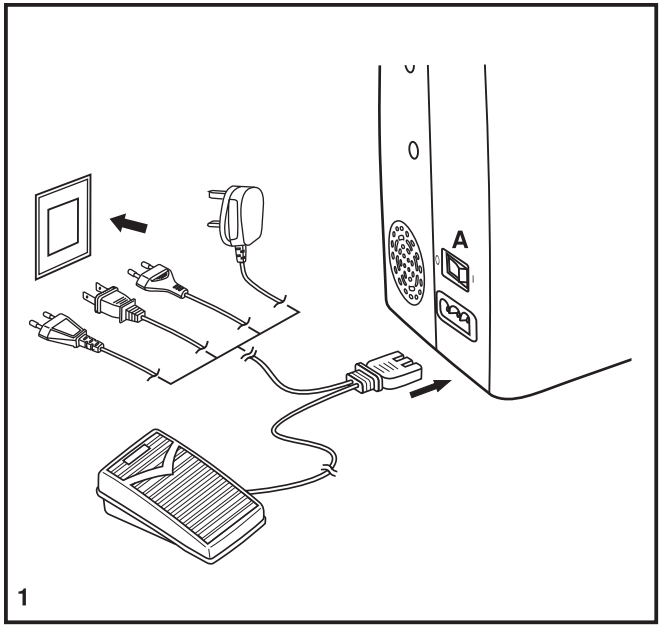

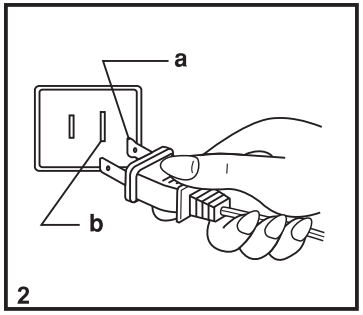

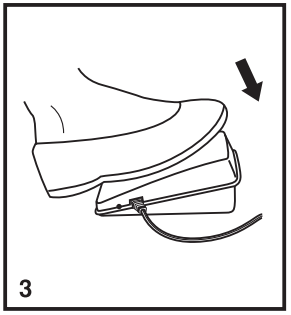

DA Tilslutning af strøm til symaskinen

Slut strøm til symaskinen som vist på tegningen. (1)
Dette apparat er udstyret med et stik, der passer til stikkontakten. (2)

Vigtigt:
Tag stikket til hovedledningen ud af stikkontakten, når symaskinen ikke er i brug.

Fodpedal
Fodpedalen bruges til justering af syhastigheden. (3)

Vigtigt:
Kontakt en elektriker, hvis du er i tvivl om, hvordan du slutter strøm til maskinen.
Tag stikket til hovedledningen ud af stikkontakten, når symaskinen ikke er i brug.

Sylys
Tryk på hovedkontakten (A), så kontakten står på "**I**".

VIGTIGT!
Vedrørende apparater, der er forsynet med et polariseret stik (dvs. det ene stikben er bredere end det andet): Dette stik kan kun sættes i en polariseret stikkontakt på én måde for at reducere risikoen for elektrisk stød. Vend stikket om, hvis det ikke passer i stikkontakten. Kontakt en elektriker, der kan montere en korrekt stikkontakt, hvis stikket stadig ikke passer. Stikket må ikke ændres på nogen måde.

a. Tilslutning af polariseret stik
b. Den elektriske lederskal have jordforbindelse

SV Anslut maskinen

Sätt först i kontakten i maskinen och därefter i väggurtaget. (1)
Om sladden är försedd med en polariserad kontakt måste den anslutas till ett väggurtag med motsvarande urtag. (2)

OBS:
Drag ur kontakten då maskinen inte används.

Fotpedal
Med fotpedalen regleras syhastigheten. (3)

OBS:
Anlita en behörig elektriker om kontakten inte passar urtaget.
Drag ur kontakten då maskinen inte används.

Symaskinslampa
Tryck huvudströmbrytaren (A) mot "I" för att sätta på maskinen och tända lampan.

VIKTIGT
Gäller sladd med en polariserad kontakt (en pigg är bredare än den andra). För att undvika en elektrisk stöt, kan kontakten bara sättas i på ett sätt. Om den inte passar väggurtaget, vänd på kontakten. Passar den ändå inte, gå till en behörig elektriker. Försök inte få den att passa på något annat sätt.

a. Polariserad kontakt
b. Urtag som skall passa

FI Virran kytkeminen koneeseen

Kytke kone verkkovirtaan kuvan mukaisesti. (1)

Huomio:
Irrota virtajohto, kun konetta ei käytetä.

Jalkasäädin
Jalkasäätimellä säädellään ompelunopeutta. (3)

Ompeluvalo
Paina pääkytkin (A) asentoon "I", niin koneeseen syttyy valo.

NO Strømtilførsel til symaskinen

Sett maskinens ledning i kontakten som vist på illustrasjonen. (1)
Denne ledningen er laget med et støpsel som brukes i et vanlig uttak (2).

Viktig:
Husk å ta ut ledningen når maskinen ikke er i bruk!

PEDAL
Pedalen regulerer symaskinens hastighet. (3)

Viktig:
Konsulter med en kvalifisert elektriker hvis du er i tvil om hvordan man får strøm til maskinen.
Ta ut ledningen når maskinen ikke er i bruk.

LYSBRYTER
Bruk hovedbryteren (A) for strøm og lys.

a. Polarized attachment plug
b. Conductor intended to be grounded

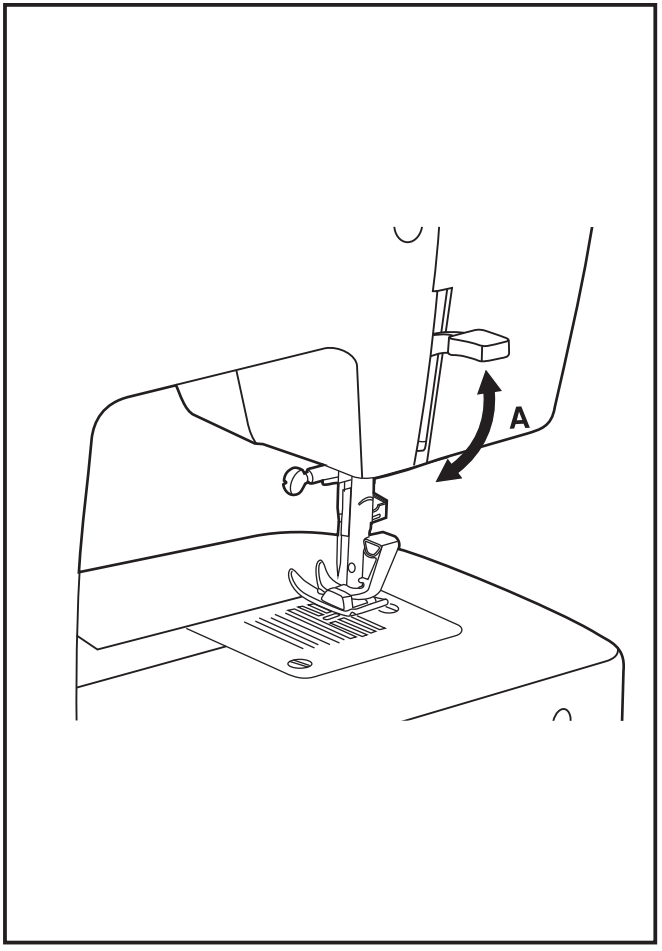

DA Totrins-trykfodsløfter

Når du syr i flere lag stof eller i tykt stof, kan du løfte trykfoden til en højere position, så du nemmere kan anbringe dit syarbejde korrekt. (A)

SV Två stegs pressarfotsspak

När man syr i många lager tyg eller i mycket tjocka material, kan pressarfoten lyftas extra högt (A) för att det skall gå lättare att placera arbetet under pressarfoten.

FI Kaksivaiheinen paininjalan nostin

Kun ompelet useita kangaskerroksia tai hyvin paksuja kankaita, voit nostaa paininjalan lisänostoasentoon. Silloin työn asettaminen paininjalan alle sujuu helpommin.

NO To-stegs trykkfotløfter

Når du syr flere lag med tykt stoff, kan du heve trykkfoten ekstra for lettere å få arbeidet under foten. (A)

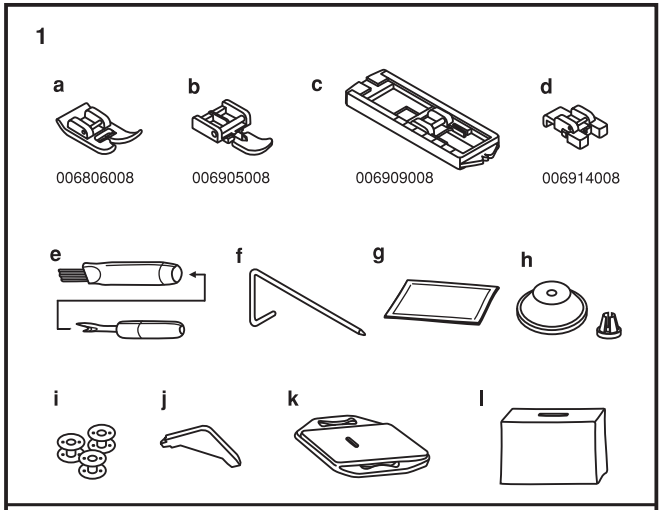

DA Tilbehør

Standardtilbehør (1)

a. Universalfod
b. Lynlåsfod
c. Knaphulsfod
d. Fod til isyning af knapper
e. Sømopsprætter/børste
f. Kant-/quiltestyr
g. Nålepakke
h. Trådrulleholder
i. Undertrådsspole (3 stk.)
j. L-skruetrækker
k. Stoppeplade
l. Blødt betræk

Ekstraudstyr (2)

(De seks dele, der er vist nedenfor, følger ikke med maskinen, men fås som ekstraudstyr hos forhandleren.)

m. Trådrullepind nr. 2
n. Fod til satinsøm
o. Overlockfod
p. Fod til opsømning
q. Pyntesnorsfod
r. Fod til blindstingssøm
s. Stoppefod
t. Rynkefod
u. Quiltefod
v. Jævntransportørfod

SV Tillbehör

Medföljande tillbehör (1)

a. Standardfot
b. Blixtlåsfot
c. Knapphålsfot
d. Knappisyningsfot
e. Sprättare / borste
f. Kant-/quiltlinjal
g. Nålförpackning
h. Trådstopp
i. Spolar (3 st)
j. L-skruvmejsel
k. Stoppningsplatta
l. Mjukt överdrag

Extra tillbehör (2)

(Dessa tillbehör medföljer inte maskinen, men de kan köpas som extra tillbehör i en symaskinsbutik.)

m. Extra trådhållare
n. Plattsömsfot
o. Överkastningsfot
p. Fållfot
q. Trådföringsfot
r. Blindsömsfot
s. Stoppningsfot
t. Rynkfot
u. Quiltfot
v. Övermatningsfot

FI Varusteet

Perustarvikkeet (1)

a. Yleispaininjalka
b. Vetoketjujalka
c. Napinläpijalka
d. Napin ompelujalka
e. Ratkoja
f. Tikkaus- ja reunaohjain
g. Neulapakkaus
h. Lankarullan pidike
i. Puolia (3x)
j. L-ruuvimeisseli
k. Parsinpistolevy
l. Pehmeä päällys

Lisätarvikkeet (2)

(Näitä kuutta tarviketta ei toimiteta tehtaalta koneen mukana; niitä voi kuitenkin ostaa paikalliselta kauppiaalta lisätarvikkeina.)

m. Lisälankarullan reikä
n. Laakapistojalka
o. Huolittelujalka
p. Päärmäysjalka
q. Punosjalka
r. Piilo-ommeljalka
s. Parsinjalka
t. Poimutusjalka
u. Tikkausjalka
v. Tasasyötin

NO Tilbehør

Standard tilbehør (1)

a. Universal trykkfot
b. Glidlåsfot
c. Knapphullsfot
d. Knappisyingsfot
e. Trådspretter/børste
f. Kante-/quiltesømfører
g. Nålpakke
h. Snellestopper
i. Spoler (3 stk)
j. L-skrutrekker
k. Stoppeplate
l. Overtrekk

Tilleggsutstyr (2)

(Disse 10 artiklene er ikke standard på denne maskinen. De er allikevel tilgjengelige som spesial-artikler hos din lokale forhandler)

m. Ekstra snellepinne
n. Rynkefot
o. Overlockfot
p. Smal faldefot
q. Rynkefot med hjelpetråd
r. Blindstingfot
s. Stoppefot
t. Rynkefot
u. Stikningfot
v. Kompensasjonsfot

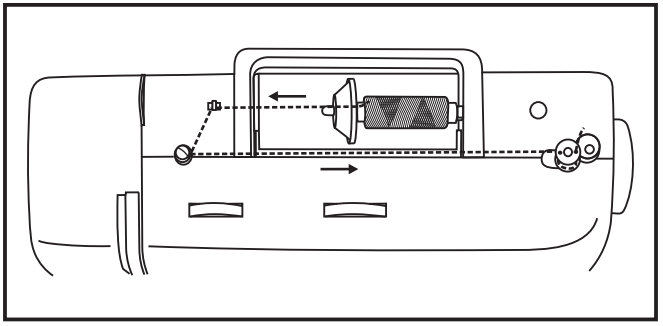

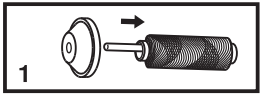

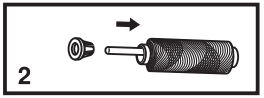

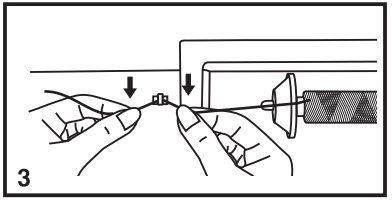

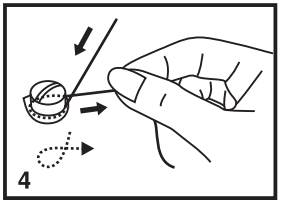

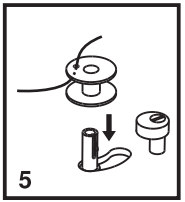

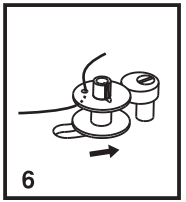

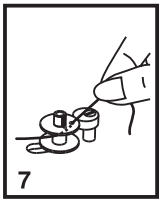

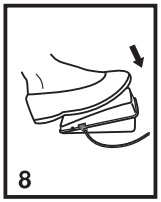

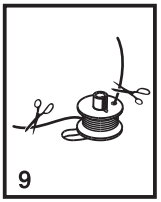



DA Spoling af undertråden

- Anbring tråd og trådrulleholder på en stor eller lille trådrullepind. (1/2)

- Tråden hægtes ind i trådføringen. (3)

- Tråden føres omkring spoleapparatets spændingsskiver i retning med uret. (4)

- Sæt undertråden i som vist på tegningen, og anbring undertrådsspolen på tappen. (5)

- Skub tappen til spolen til højre. (6)

- Tag fat i enden af tråden. (7)

- Træd på fodpedalen. (8)

- Klip tråden over. (9)

- Skub tappen til spolen til venstre (10), og fjern den.

Bemærk:

Når tappen til spoleapparatet er i positionen "undertrådsspoling", kan maskinen ikke sy, og det er ikke muligt at dreje svinghjulet. Når du skal i gang med at sy, skal du skubbe tappen til spoleapparatet til venstre (syposition).

SV Spolning

- Placera trådrulle och trådstopp, stor eller liten på trådhållaren. (1/2)
- För in tråden bakifrån i trådledaren. (3)
- Linda tråden medsols mellan spolspänningens brickor. (4)
- För upp tråden i det lilla hålet på spolen och sätt spolen på spoltappen som bilden visar. (5)
- Skjut spolaxeln åt höger. (6)
- Håll i trådänden. (7)
- Tryck på fotpedalen. (8)
- Klipp av tråden och trådänden. (9)
- Skjut spolaxeln åt vänster (10) och ta bort spolen.

Observera:
När spoltappen är i spolningsläge (till höger), syr inte maskinen och handhjulet roterar inte. För att kunna sy måste spoltappen tryckas till vänster (sömnadsläge).

FI Puolaaminen

- Pane lankarulla ja pidike lankatappiin. (1/2)
- Vie lanka ohjaimeen. (3)
- Kierrä lanka myötäpäivään puolauksen kiristyslevyjen (4) ympäri.
- Puolaa kuvan mukaisesti ja pane puolausakseliin. (5)
- Työnnä puolausakseli oikealle. (6)
- Pidä kiinni langanpäästä. (7)
- Paina jalkasäädintä. (8)
- Katkaise lanka. (9)
- Työnnä puolausakseli vasemmalle (10) ja ota puola pois.

Huomio:
Kun puolausakseli on puolausasennossa, kone ei ompele eikä käsipyörää voi kääntää. Kun haluat aloittaa ompelun, työnnä puolausakseli vasemmalle ompeluasentoon.

NO Spoling av undertråd

- Plasser tråd og snelleholder med stor eller liten snellestopper. (1/2)
- Legg tråden rundt tråklederen. (3)
- Legg tråden i urviserretning rundt spoletrådspenningen. (4)
- Træ spolen som illustrert og fest den på pinnen. (5)
- Dytt spolevikleren til høyre. (6)
- Hold i trådenden (7).
- Tråkk på pedalen. (8)
- Når du har fått nok undertråd, kutt tråden. (9)
- Dytt spolevikleren til venstre (10) og fjern.

NB!!
Når spoling foregår, vil ikke maskinen sy, og håndhjulet vil ikke gå rundt. For å sy, dytt spindelen til venstre (sømposisjon).

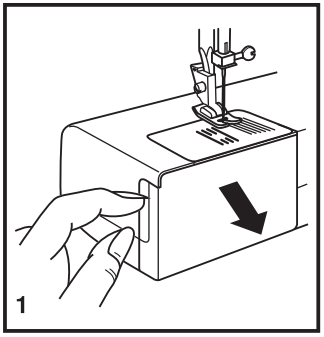

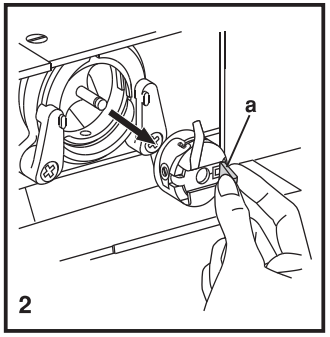

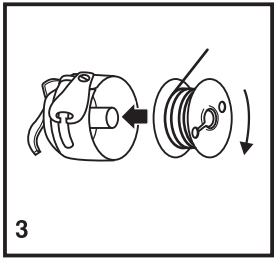

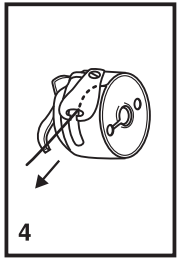

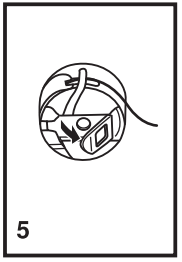

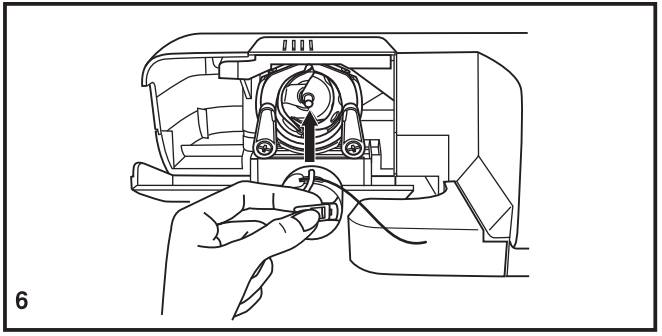

DA Isætning af undertrådsspolen

Når undertrådsspolen sættes i eller tages ud, skal nålen være rejst til øverste position.

- Åbn det hængslede dæksel. (1)
- Træk i undertrådsspolekapslen (a), og fjern undertrådsspolen. (2)
- Hold undertrådsspolekapslen i den ene hånd. Sæt undertrådsspolen i, så tråden løber i urets retning (pilen). (3)
- Træk tråden gennem revnen og under fingeren. (4)
  Lad ca. 15 cm tråd hænge frit.
- Hold fast i undertrådsspolen i hængsellåsen. (5)
- Sæt den fast i skytten. (6)

Vigtigt:
Sluk for hovedkontakten på symaskinen ("O"), før du sætter undertrådsspolen i eller fjerner den.

SV Sätta i undertråden

När undertråden sätts in, måste nålen vara i sitt högsta läge.

- Öppna griparluckan. (1)
- Vik ut armen (a) på spolkapseln och tag ur kapseln. (2)
- Håll i spolkapseln och lägg ner spolen med trådänden åt det håll bilden visar. När man drar i tråden, skall spolen snurra medsols. (3)
- Drag ner tråden i skåran, under fjädern och ut i utfasningen. (4)
  Dra ut ungefär 15 cm tråd.
- Håll i spolkapselns arm med tappen uppåt. (5)
- Sätt in den i griparen. (6)

OBS:
Stäng av maskinen med huvudströmbrytaren ("O") innan spolkapselns tas ur eller sätts i.

FI Puolan asettaminen

Neulan pitää olla yläasennossa, kun otat puolaa pois tai panet sitä paikalleen.

- Avaa puolakotelon kansi. (1)
- Tartu puolakotelon salpaan (a) ja ota kotelo ulos. (2)
- Pidä puolakoteloa toisessa kädessä. Työnnä puola paikalleen niin, että lanka juoksee myötäpäivään (nuoli). (3)
- Vie lanka uraan ja kielekkeen alta. (4) Jätä 15 cm lankaa näkyviin.
- Pidä kiinni puolakotelon salvasta. (5)
- Aseta puolakotelo sukkulaan. (6)

Huomio:
Sammuta virta (kytkin O-asentoon), ennen kuin alat vaihtaa puolaa.

NO Sette på plass spolen

Når du setter på plass eller tar ut spolen, må nålen være helt oppe.

- Åpne dekselet i front. (1)
- Trekk i hendelen på spolehuset (a) og ta ut spolehuset. (2)
- Hold spolehuset med en hånd. Sett spolen i spolehuset med tråden i retning med urviseren (se pilen). (3)
- Putt tråden i hakket og under strammeplaten. (4)
  La det være igjen en ende av tråden, ca. 6".
- Hold spolehuset i den hengslede tappen. (5)
- Sett den inn i spolehusholderen. (6)

Viktig:
Slå av strømbryeren når du skifter spole.

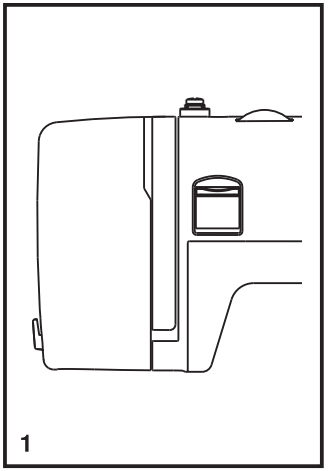

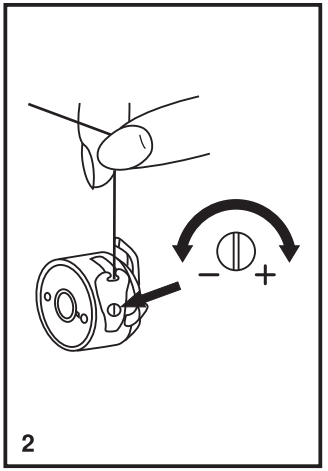

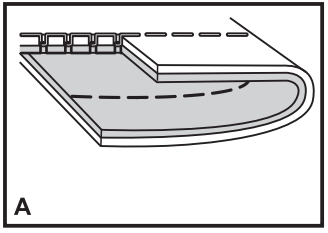

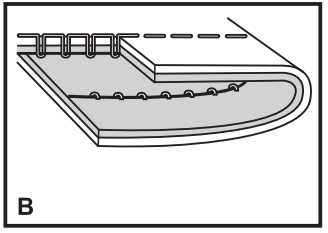

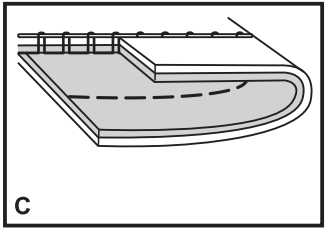

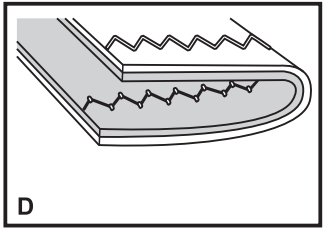

DA Trådspænding

Overtrådsspænding

Basisindstilling for trådspænding: "4"

Du kan øge spændingen ved at dreje vælgeren til et højere tal.

Du kan reducere spændingen ved at dreje vælgeren til et lavere tal.

A. Normal trådspænding til syning af ligestingssøm.

B. Trådspændingen er for løs til syning af ligestingssøm. Drej vælgeren til et højere tal.

C. Trådspændingen er for stram til syning af ligestingssøm. Drej vælgeren til et lavere tal.

D. Normal trådspænding til zigzag og pyntesøm. Du bruger en korrekt trådspænding, hvis en lille del af overtråden kan ses på vrangsiden af stoffet.

Undertrådsspænding

Du kan afprøve undertrådsspændingen ved at fjerne undertrådsspolen og undertråden og holde i den, mens du trækker i tråden. Træk et par gange i tråden. Hvis spændingen er korrekt, vil der løbe mellem tre og fem centimeter tråd af spolen. Hvis spændingen er for stram, løber der slet ikke noget tråd af spolen. Hvis spændingen er for løs, løber der en stor mængde tråd af spolen. Du kan justere spændingen ved at stramme eller løsne den lille skrue på siden af undertrådsspolen.

Bemærk:

- En korrekt spænding er en forudsætning for et godt syresultat.
- Der findes ikke én spænding, som er velegnet til alle sømfunktioner, tråd- eller stoftyper.
- En justeret trådspænding (med identiske sting på både ret- og vrangside) er som regel kun velegnet til tøjsyning med ligestingssøm.
- Til 90 % af alle syopgaver vil en spænding på mellem "3" og "5" være passende.
- Til syning af zigzagsøm og pyntesøm skal trådspændingen generelt være mindre end til syning af ligestingssøm.
- Når du syr pyntesøm, opnår du altid det bedste resultat med en flot søm og ingen rynkning af stoffet, når overtråden kan ses på vrangsiden af stoffet.

SV Trådspänning

Övertrådens spänning

Normalinställning: "4".

För att öka spänningen, vrid ratten mot en högre siffra. För att minska spänningen, vrid ratten mot en lägre siffra.

A. Normal trådspänning för raksöm.
B. Trådspänningen är för låg för raksöm, vrid ratten mot en högre siffra.
C. Trådspänningen är för hög för raksöm, vrid mot en lägre siffra.
D. Normal trådspänning för sicksack och dekorsöm. Vid korrekt spänning syns övertråden en aning på undersidan.

Undertrådens spänning

För att pröva om undertrådens spänning är bra, gör man så här. Tag ut spolkapseln med spolen. Håll i tråden och ryck lätt i den två gånger. Om spänningen är korrekt, sänks kapseln ca 2,5 -5 cm. Om spänningen är för hård, sänks kapseln inte alls och är den för lös, sänks den alldeles för mycket. Justera spänningen genom att skruva på den lilla skruven på kapseln.

OBS:

- Rätt trådspänning är en förutsättning för att sömmen skall bli snygg och hållbar.
- Det finns ingen trådspänning som passar alla material, tråd eller nålgrovlekar.
- En balanserad raksöm (översida och undersida är lika) får man på 90% av materialen mellan "3" och "5".
- Vid sicksack och dekorsömmar skall övertrådens spänning i allmänhet vara lite lägre än vid raksöm.
- Vid alla dekorsömmar och täta sömmar undviker man rynkor, om övertråden syns lite på undersidan.

FI Langankireys

Ylälangan kireys

Langankireyden perusasento on "4".

Lisää kireyttä kääntämällä säätöpyörää suurempaa lukua kohti. Alenna kireyttä kääntämällä säätöpyörää pienempää lukua kohti.

A. Suoraompeleen normaali langankireys.
B. Ylälanka on liian löysällä suoraommelta varten. Käännä säätöpyörää suurempaa lukua kohti.
C. Ylälanka on liian kireällä suoraommelta varten. Käännä säätöpyörää pienempää lukua kohti.
D. Siksakin ja koristeompeleiden normaali langankireys. Tällöin ylälankaa näkyy hiukan työn nurjalle puolella.

Alalangan kireys

Testaa alalangan kireys riiputtamalla puolakoteloa puolineen kuvan (2) osoittamalla tavalla. Nykäise lankaa kevyesti. Jos kireys on sopiva, lankaa purkautuu puolasta muutama senttimetri. Jos lanka on liian kireällä, sitä ei purkaudu lainkaan. Jos se on liian löysällä, puola putoaa enemmän kuin muutama senttimetri. Säädä kireyttä kääntämällä pientä ruuvia puolakotelon sivulla.

Huomaa:

- Oikea langankireys on tärkeä hyvän ompelutuloksen kannalta.
- Sopiva langankireys vaihtelee ompeleen, langan ja kankaan mukaan.
- Suoraompeleessa langankireyden tulee olla tasapainossa, jolloin tikki on samanlainen oikealla ja nurjalla puolella.
- Lähes kaikessa ompelussa langankireyden tulee olla välillä "3" - "5".
- Siksak ja koristeompeleet ommellaan yleensä alemmalla kireydellä.
- Koristeompelussa ylälanka saa hiukan näkyä työn nurjalla puolella.

NO Trådspenningen

Overtrådspenningen

Vanlig trådspenning er "4".

For å øke trådspenningen, drei hjulet til det neste, høyere tallet. For å minske trådspenningen, drei hjulet til det neste, lavere tallet.

A. Normal trådspenning for rettsøm.
B. Trådspenningen er for løs for rettsøm. Drei hjulet til et høyere tall.
C. Trådspenningen er for stram for rettsøm. Drei hjulet til et lavere tall.
D. Normal trådspenning for sikksakksøm og dekorative sømmer.

Undertrådspenning

Når du skal kontrollere spenningen på undertråden, må du ta ut spolehuset med spolen i. Hold fast i tråden og la spolehuset med spolen henge nedover. Rykk i tråden et par ganger. Hvis spenningen er riktig, vikles tråden ut av spolen med et par tommer. Hvis spenningen er for stram, vikles ikke tråden i det hele tatt. Hvis spenningen er for løs, vikles for mye av tråden av spolen. Skru på den lille skruen på siden av spolehuset for å justere trådspenningen.

Vær oppmerksom på dette:

- Riktig innstilling av trådspenningen er viktig for et godt resultat.
- Det finnes ikke èn bestemt innstilling som passer for alle slags sting, tråd eller stoff.
- En balansert trådspenning (likt utseende sting over og under) er vanligvis bare ønskelig for vanlig rettsøm.
- 90% av all søm vil foregå på spenninger mellom "3" og "5" ("4" er vanlig innstilling).
- For sikksakksøm og dekorative sømmer er det vanlig med litt løsere trådspenning enn ved rettsøm.
- For all dekorativ søm vil du alltid oppnå bedre resultat når det er overtråden som kommer på baksiden av stoffet.

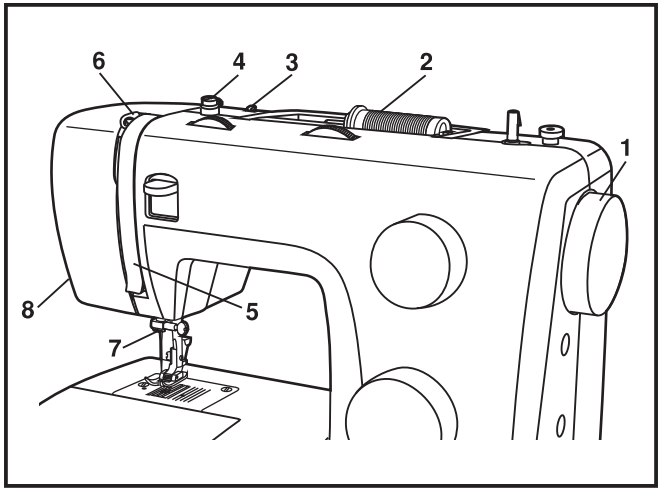

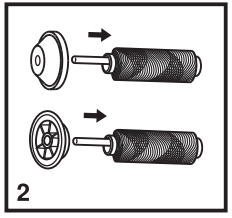

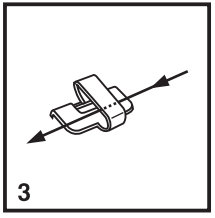

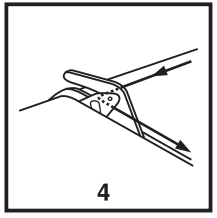

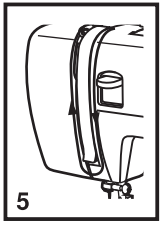

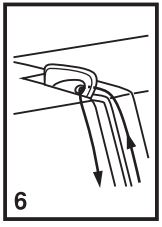

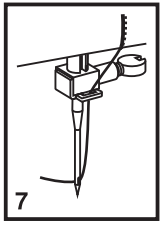

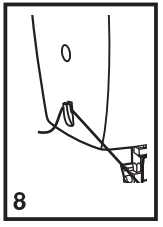

DA Trådning af overtråden

Trådning af overtråden er i princippet en enkel operation, men det er vigtigt, at den udføres korrekt, da der ellers kan opstå adskillige problemer i forbindelse med syningen.

- Start med at løfte nålen til øverste position (1), og fortsæt med at dreje håndhjulet mod uret, indtil du fornemmer, at nålen langsomt begynder at sænkes. Løft derefter trykfoden for at løsne spændingsskiven.

  Bemærk: Af sikkerhedsmæssige grunde anbefales det på det kraftigste, at du slukker for maskinen, før du tråder den.

- Løft trådrullepinden. Anbring trådrullen på holderen, så tråden trækkes af trådrullen som vist på tegningen. Når du bruger små trådruller, skal du anbringe den smalle side af trådrulleholderen ved siden af trådrullen. (2)

- Træk tråden fra rullen gennem overtrådsføreren (3), og træk tråden gennem fjederen på forspændingstrådføreren som vist på tegningen. (4)

- Sæt tråden i trådspændingsmodulet ved at føre tråden ned i højre kanal og op i venstre kanal (5). I forbindelse med denne operation er det en god idé at have tråden mellem trådrullen og trådføreren.

- Træk derefter tråden fra højre mod venstre gennem øjet på ophentningsarmen, mens ophentningsarmen er i øverste position, og sænk den igen. (6)

- Træk tråden bag om den tynde wire til nåleholderskinnen (7) og derefter ned til nålen, som skal trådes fra forsiden mod bagsiden.

- Træk 15-20 cm tråd ud på bagsiden af nåleøjet. Juster længden på tråden ved hjælp af den indbyggede trådafskærer. (8)

SV Övertrådens trädning

Det är enkelt att trä, men det är viktigt att man gör rätt, för att annars kan det uppstå problem.

- Börja med att höja nålen till högsta läge (1) och fortsätt vrida handhjulet motsols tills nålen precis börjar gå nedåt igen. Genom att vrida handhjulet motsols och höj sedan pressarfoten för att frigöra trådspänningsbrickorna.

  OBS: Stäng av maskinen för säkerhets skull.

- Böj upp trådhållaren. Placera en trådrulle och ett trådstopp som bilden visar. Vid smala trådrullar placeras den lilla sidan på trådstoppet mot tråden. (2)

- Tag tråden och för in den från höger till vänster under den övre trådledaren (3), in i trådspänningen som bilden visar. (4)

- För ner tråden i höger skåra mellan trådspänningsbrickorna och upp i vänster skåra (5). Håll samtidigt i tråden mellan trådrullen och övre trådledare, så blir det lättare att trä.

- Drag sedan in tråden från höger till vänster i trådtilldragarens "öga" och för därefter ner tråden igen. (6)

- För in tråden bakom trådledaren (7) som sitter på nålhållaren och trä sedan i tråden i nålen framifrån.

- Drag ut tråden ca 15 cm bakåt och skär av den med trådkniven. (8)

FI Ylälangan pujottaminen

Tämä yksikertainen työvaihe on tehtävä kunnolla, koska langan oikea langanpujotus vaikuttaa ratkaisevasti ompelun onnistumiseen.

- Nosta ensin neula yläasentoon (1), ja käännä käsipyörää vastapäivään, kunnes neula juuri ja juuri alkaa laskeutua alaspäin. Nosta paininjalka, niin langankiristys vapautuu.

  Huom: Turvallisuussyistä suosittelemme virran sammuttamista ennen langoitusta.

- Nosta lankatappi ylös. Pane lankarulla lankatappiin niin, että lanka purkautuu siitä kuvan mukaisesti. Jos rulla on pieni, pane pidikkeen pieni puoli rullaa vasten. (2)

- Vedä lankaa rullalta yläohjaimen läpi (3) ja esikireysjousen läpi kuvan mukaisesti. (4)

- Vie lanka alas oikeanpuoleista ja ylös vasemmanpuoleista uraa pitkin (5) Tässä vaiheessa kannattaa pitää kiinni langasta rullan ja langanohjaimen välistä.

- Vie lanka nyt oikealta vasemmalle langannostajan päässä olevaan silmukkaan ja sitten jälleen alas. (6)

- Vie lanka neularuuvin kohdalla olevaan ohuen ohjaimen takaa (7) ja sitten alas neulaan. Pujota lanka edestä taaksepäin.

- Vedä 15-20 cm lankaa neulan taakse. Katkaise lanka kiinteän lankaveitseen. (8)

NO Træing av overtråden

Dette er en enkel sak men det er viktig å gjøre det korrekt, for å unngå problemer.

- Start ved å heve nålen til høyeste posisjon (1), og fortsett å dreie håndhjulet mot klokken helt til nålen så vidt begynner å bevege seg nedover. Hev også foten for å løse ut trådspenningsskivene.

  Merk: For sikkerhets skyld anbefaler vi sterkt at du slår av strømmen før du trær maskinen.

- Løft opp snelleholderen. Plasser snellen på holderen slik at tråden vikles av snellen som vist. For små sneller, setter du den minste enden av snellestopperen mot snellen. (2)

- Trekk tråd fra spolen gjennom øvre trådfører (3) og trekk tråden gjennom fjæren som vist. (4)

- Træ trådspenningen ved å føre tråden ned på høyre side og opp på venstre side (5). Mens du gjør dette hjelper det å holde fast tråden mellom snellen og trådlederen.

- Øverst ved denne bevegelsen fører du tråden fra høyre mot venstre gjennom trådløfteren og ned Igjen. (6)

- Før nå tråden bak den tynne fjæren på nålhode (7) og så ned til nålen som skal træs forfra og bakover.

- Trekk ca 10 cm tråd bakover bak nåløyet. Kutt tråden med den innebygde trådkutteren. (8)

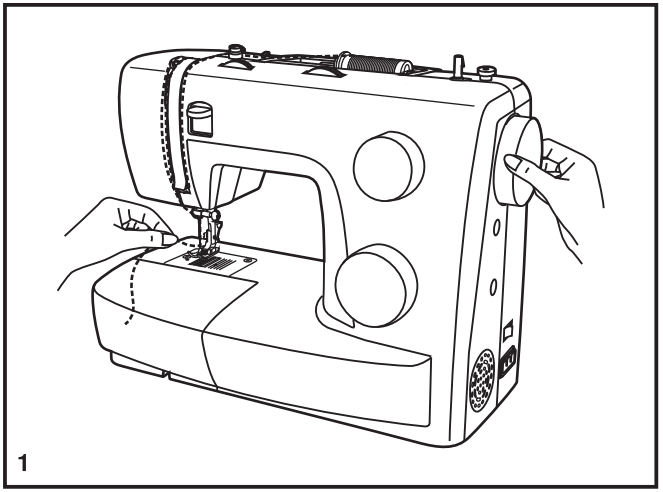
1

DA Hentning af undertråden

Hold i overtråden med venstre hånd. Drej svinghjulet (1) mod dig selv (mod uret), så nålen først sænkes og derefter hæves.

Bemærk:
Hvis det er svært at hente undertråden, skal du kontrollere, at tråden ikke sidder i klemme i det hængslede dæksel eller det aftagelige forlængersybord.

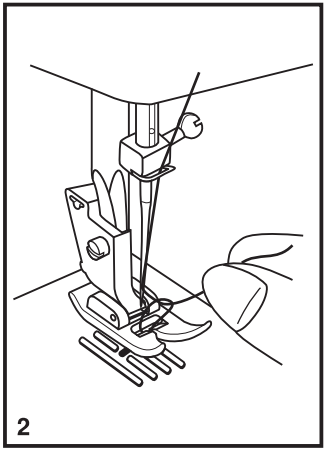
2

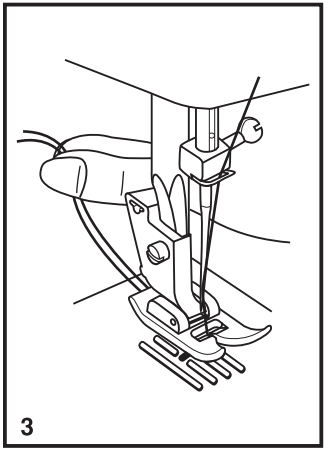
3

Træk forsigtigt i overtråden for at trække undertråden op igennem hullet på stingpladen. (2)

Anbring begge tråde, så de vender bagud under trykfoden. (3)

SV Tag upp undertråden

Håll i övertråden med vänster hand. Vrid handhjulet motsols (mot dig) så att nålen går ner och sedan upp igen. (1)

OBS:
Om det är svårt att få upp undertråden, kontrollera att den inte fastnat i griparluckan eller i sybordet.

Drag försiktigt upp övertråden, så följer undertråden med upp genom hålet på stygnplåten. (2)

Lägg båda trådarna bakåt under pressarfoten. (3)

FI Alalangan nostaminen

Pidä ylälangasta kiinni vasemmalla kädellä. Käännä käsipyörää (1) itseesi päin niin, että neula ensin nousee ja sitten laskee.

Huom:
Jos alalanka ei nouse, se saattaa olla juuttunut puolakotelon kannen tai lisätason väliin.

Vedä kevyesti ylälankaa, jolloin alalanka nousee ylös pistolevyn reiän kautta. (2)

Vie molemmat langat taakse paininjalan alta. (3)

NO Henting av undertråden

Hold overtråden fast med venstre hånd. Drei håndhjulet (1) mot deg for å senke og heve nålen.

Merk:
Hvis det er vanskelig å ta opp undertråden, se etter at tråden ikke sitter fast i dekselet eller i det avtagbare sybordet.

Trekk forsiktig i overtråden til undertråden kommer opp gjennom stingplata. (2)

Legg begge trådene bakover under trykkfoten. (3)

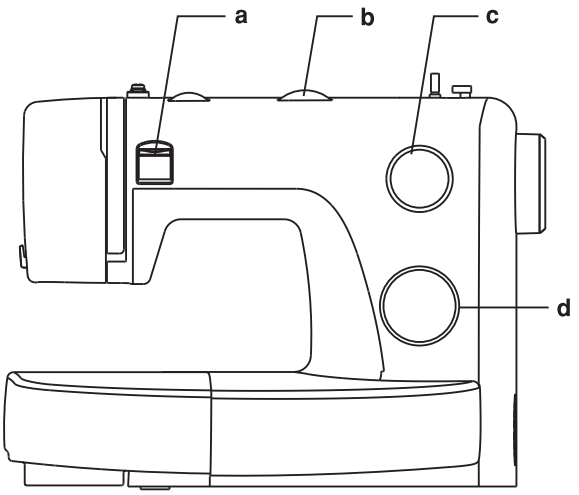

DA Sådan vælger du et mønster

Hvis du vil vælge et sting, skal du blot dreje mønstervælgeren. Mønstervælgeren kan drejes i begge retninger.

Hvis du vil sy lige sting, skal du vælge mønsteret " " eller " " med mønstervælgeren. Juster stinglængden med stinglængdevælgeren.

Zigzag-sting fås ved at vælge mønsteret " " med mønstervælgeren. Juster stinglængden og stingbredden i henhold til den type metervare, der bruges.

Andre mønstre opnås ved at dreje stinglængdevælgeren til "S1" eller "S2", vælge det ønskede mønster med mønstervælgeren og justere stingbredden med stingbreddevælgeren. (Model 3229)

a. Tilbagesyningsarm
b. Stingbreddevælger (Model 3229)
c. Stinglængdevælger
d. Mønstervælger

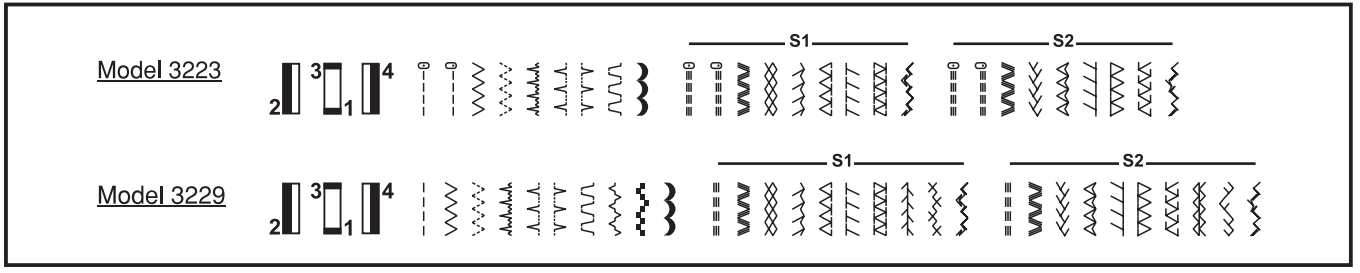

SV Välja söm

För att välja ett stygn, vrid helt enkelt reglaget på mönsterväljaren. Reglaget på mönsterväljaren kan vridas i vardera riktning.

För raksöm, välj mönster " " eller " " med reglaget på mönsterväljaren. Ställ in längden på stygnen med reglaget för stygnlängd.

För sicksack-stygn, välj mönster " " med reglaget på mönsterväljaren. Ställ in stygnlängden och stygnbredden anpassat efter tyget som används.

För att göra andra mönster, vrid reglaget för stygnlängd till "S1" or "S2", välj det önskade mönstret med hjälp av reglaget på mönsterväljaren, och ställ in stygnbredden med reglaget för stygnbredd. (Modell 3229)

a. Backspak
b. Stygnbreddsratt (Modell 3229)
c. Stygnlängdsratt
d. Sömvalsratt

FI Ompeleen valinta

Valitse ommel kiertämällä ompeleenvalitsinta. Ompeleenvalitsinta voi kiertää sekä myötä- että vastapäivään.

Suoran ompeleen tuottamiseksi valitaan ompeleenvalitsimella ommel " " tai " ". Säädä ompeleen pituus sopivaksi pituudenvalitsimella.

Siksak-ompeleen tuottamiseksi valitaan ompeleenvalitsimella ommel " ". Säädä ompeleen pituus ja leveys ommeltavan kankaan mukaan.

Muiden ommelten tuottamiseksi kierretään pituudenvalitsin kohtaan S1 tai S2. Valitse haluamasi ommel ompeleenvalitsimella ja säädä ompeleen leveys sopivaksi leveydenvalitsimella. (Malli 3229)

a. Taaksesyöttövipu
b. Ommelleveyden säädin (Malli 3229)
c. Tikin pituuden säädin
d. Ommelvalintakiekko

NO Velge mønster

Når du skal velge sømtype, vrir du mønsterhjulet. Mønsterhjulet kan vris i begge retninger.

Hvis du ønsker rettsøm, skal du velge " " eller " " med mønsterhjulet. Juster sømlengden med sømlengdehjulet.

Hvis du ønsker sikksakksøm, skal du velge " " med mønsterhjulet. Juster sømlengden og -bredden etter hvilket stoff du bruker.

Hvis du ønsker andre mønstre, skal du vri sømlengdehjulet til "S1" eller "S2", velge ønsket mønster med mønsterhjulet og justere sømbredden med sømbreddehjulet. (Modell 3229)

a. Retursømspak
b. Stingbredderatt (Modell 3229)
c. Stinglengderatt
d. Mønstervelger-ratt

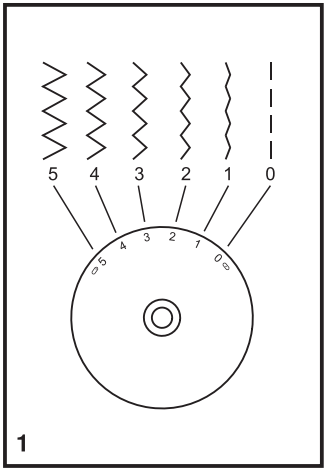

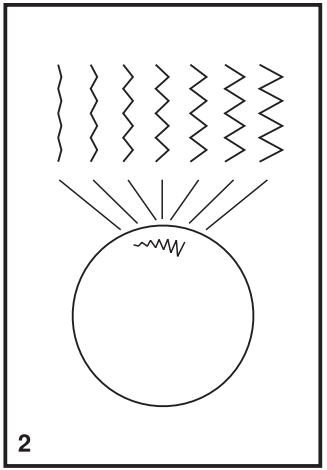

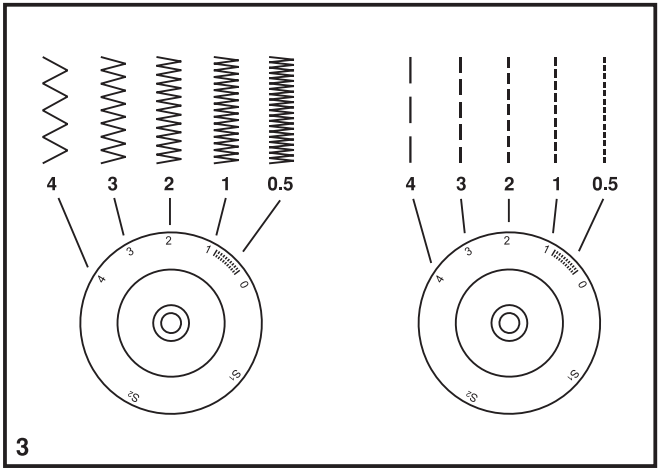

DA Stingbreddevælger og stinglængdevælger

Stingbreddevælgerens funktion (Modell 3229)

Ved syning af zigzagsøm er den maksimale stingbredde 5 mm, men bredden kan reduceres på alle mønstre. Bredden øges, når du drejer zigzagvælgeren fra "0" - "5". (1)

Stingbreddevælgeren kan også bruges til indstilling af positionen for uendelig ligesting. "0" er centreret nålposition, og "5" er helt til højre.

Brug af stinglængdevælgeren sammen med zigzagsting

Drej mønstervælgeren til " ". (2) (Modell 3223)

Drej mønstervælgeren til zig-zag. (Modell 3229)

Jo lavere en indstilling, der vælges (med "0" som den laveste), jo tættere bliver zigzagstingene.

De pæneste zigzagsting opnås typisk ved en indstilling på "2,5" eller derunder. (3)

Tætsiddende zigzagsting kaldes satinsting. (3)

Brug af stinglængdevælgeren sammen med ligesting

Til syning af ligestingssøm skal du dreje mønstervælgeren til indstillingen for ligestingssøm. Drej stinglængdevælgeren. Længden af de enkelte sting mindskes, når vælgeren nærmer sig "0". Længden af de enkelte sting øges, når vælgeren nærmer sig "4". Du skal almindeligvis anvende en længere stinglængde, når du syr i tunge stoffer, eller når du anvender en tykkere nål eller tråd. Brug en kortere stinglængde, når du syr i lette stoffer, eller når du anvender en finere nål eller tråd.

SV Stygnbreddsratt & stygnlängdsratt

Stygnbreddsrattens funktion (Modell 3229)

Den maximala stygnbredden för sicksacksöm är 5 mm, men bredden kan minskas för alla sömmar. Bredden ökas i takt med att du ändrar sicksackrattens inställning från "0" - "5". (1)

Stygnbreddsratten styr även nålpositionen för raksöm. "0" innebär att nålen står i mittläge, "5" betyder att nålen står i högerläge.

Stygnlängdsrattens funktion vid sicksacksöm

Vrid sömvalsratten till " ". (2) (Modell 3223)

Vrid sömvalsratten till sicksack. (Modell 3229)

Ju närmare "0" du vrider stygnlängdsratten, desto tätare blir sicksacksömmen.

Vid normal sicksacksöm vrids ratten vanligtvis till "2,5" eller lägre. (3)

Tät sicksacksöm kallas för satinsöm. (3)

Stygnlängdsrattens funktion vid raksöm

Vrid sömvalsratten så att markeringen står vid raksöm. Vrid på stygnlängdsratten. Ju närmare "0" du vrider ratten, desto kortare blir de enskilda stygnen. De enskilda stygnens längd ökar ju närmare ratten vrids mot "4". Vanligtvis gäller att ju tjockare tyg, nål eller tråd du använder, desto längre ska stygnen vara. Använd en kortare stygnlängd när du syr i tunnare tyg eller när du använder en tunnare nål eller tråd.

FI Ommelleveyden säädin & tikin pituuden säädin

Ommelleveyden säädin (Malli 3229)

Siksakompeleiden maksimileveys on 5 mm. Kaikkia ompeleita voi tarvittaessa kaventaa. Ommel levenee, kun käännät säädintä arvolta "0" kohti arvoa "5". (1)

Ommelleveyden säätimellä voi myös säätää suoraompeleen neulan asemaa. "0" on keskiasema, "5" on äärioikeus.

Tikin pituuden toiminta siksakompeleissa

Valitse ommel valitsimesta " ". (2) (Malli 3223)

Valitse ommel valitsimesta siksak. (Malli 3229)

Siksakompeleiden syvyys lisääntyy, kun tikin pituuden säädin lähestyy arvoa "0".

Paras tulos syntyy yleensä säätimen ollessa "2.5" tai alle. (3)

Tikin pituus suoraompeleessa

Valitse ommelvalitsimesta suoraommel. Käännä tikin pituuden säädintä, niin yksittäisten tikkien pituus vähenee säätimen lähestyessä arvoa "0" ja kasvaa säätimen lähestyessä arvoa "4". Käytä pidempää tikkiä ommellessasi paksuja kankaita, suuremmalla neulalla tai paksummalla langalla. Käytä lyhyempää tikkiä ommellessasi ohuita kankaita, pienemmällä neulalla tai ohuemmalla langalla.

NO Stingbredderatt og stinglengderatt

Stingbredderattets funksjon (Modell 3229)

Den maksimale stingbredden ved sikksakksøm er 5 mm. Bredden kan imidlertid reduseres for alle mønstre. Bredden økes etter hvert som du vrir rattet for sikksakksøm fra "0" til "5". (1)

Stingbreddevelgeren kan også brukes til innstilling rettsøm nålposisjon. "0" er senterposisjon, "5" er helt til høyre.

Stinglengderattets funksjon ved sikksakksøm

Still mønstervelger-rattet på " ". (2) (Modell 3223)

Still mønstervelger-rattet på sikksakksøm. (Modell 3229)

Tettheten til sikksakkstingene økes etter hvert som innstillingen på stinglengderattet nærmer seg "0".

Pene sikksakksting lager du vanligvis ved "2,5" eller lavere. (3)

Tette sikksakksting kalles vaffelsøm. (3)

Stinglengderattets funksjon ved rettsøm

Ved rettsøm vris mønstervelger-rattet til innstillingen for rettsøm. Vri på stinglengderattet, og lengden på hvert enkelt sting reduseres etter hvert som rattet nærmer seg "0". Lengden på hvert enkelt sting økes etter hvert som rattet nærmer seg "4". Det skal vanligvis brukes en lengre stinglengde når du syr i kraftige stoffer eller når du bruker en tykkere nål eller tråd. Bruk en kortere stinglengde når du syr tynnere stoffer eller når du bruker en tynnere nål eller tråd.

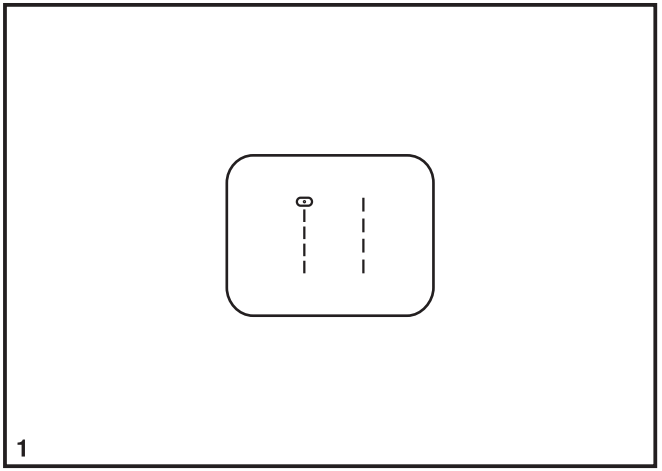

1

DA Syning af ligestingssøm

For at begynde syning skal du indstille maskinen til ligestingssøm. (1)

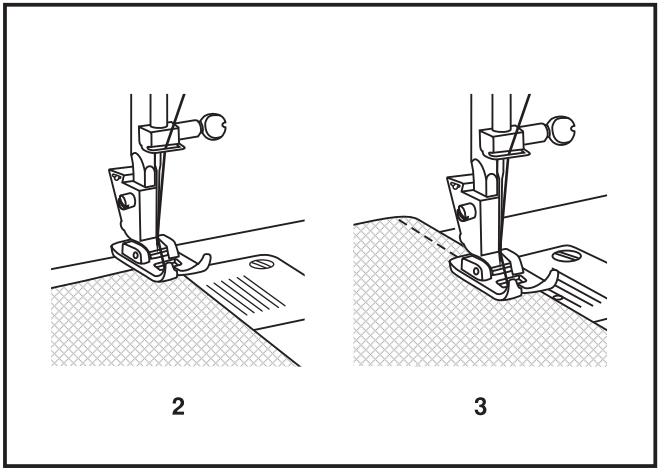

2 3

Anbring stoffet under trykfoden, således at stofkanten er tilpasset den ønskede linje på stingpladen. (2)

Sænk trykfodsløfteren, og træd derefter på fodpedalen for at begynde at sy. (3)

SV Sy raksöm

Börja med att ställa in maskinen på raksöm. (1)

Lägg tyget under pressarfoten med tygkanten i linje med den önskade stödlinjen på stygnplåten. (2)

Sänk pressarfotsspaken och tryck sedan på fotpedalen för att börja sy. (3)

FI Suoraommel

Valitse ensin koneeseen suoraommel. (1)

Vie kangas paininjalan alle niin, että kankaan reuna kulkee pistolevyllä halutun saumaohjainviivan kohdalla. (2)

Laske paininjalka ja aloita ompelu painamalla jalkasäädintä. (3)

NO Sy rettsøm

Still inn maskinen på rettsøm for å begynne å sy. (1)

Legg stoffet under trykkfoten med stoffkanten kant i kant med ønsket sømfører på stingplaten. (2)

Senk trykkfotløfteren, og trå deretter på fotpedalen for å begynne å sy. (3)

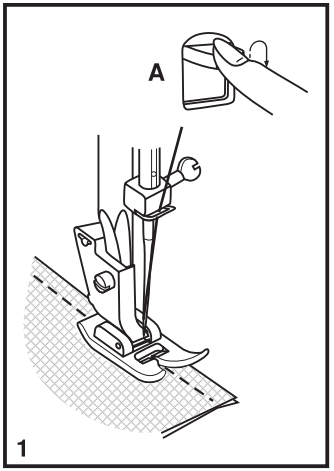

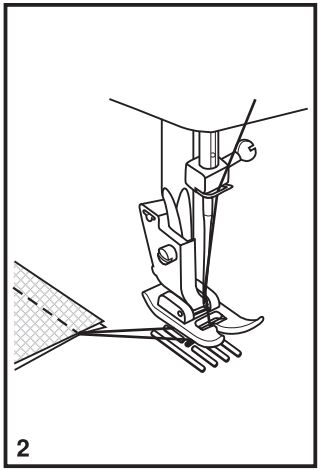

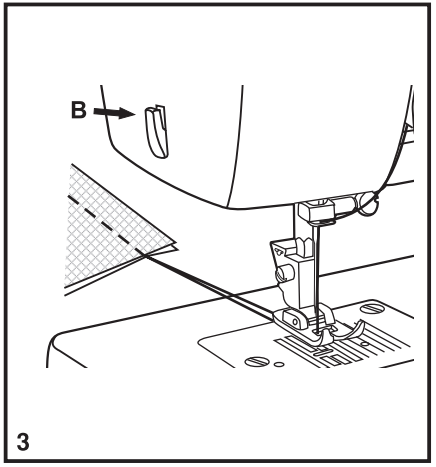

DA Tilbagesyning

Du kan hæfte starten og slutning på en søm ved at trykke tilbagesyningsarmen ned. (A)

Sy et par sting tilbage.

Løft armen igen. Maskinen syr nu forlæns. (1)

☐ Fjernelse af syarbejdet

Drej svinghjulet mod uret, indtil ophentningsarmen er i øverste position, løft trykfoden, og fjern syarbejdet ved at trække det bagud bag ved nålen og trykfoden. (2)

☐ Overklipning af tråden

Træk trådene om bag ved trykfoden. Træk trådene ud til siden af frontdækslet og igennem trådafskæreren (B).

Hold trådene nedad, og skær dem over. (3)

SV Sy bakåt

För att fästa sömmen i början och i slutet, trycker man på backspaken (A).

Sedan syr man några stygn bakåt och sedan framåt igen. (1)

☐ Tag bort arbetet

Vrid handhjulet motsols så att trådtilldragaren hamnar i sitt högsta läge, höj pressarfoten och drag arbetet bakåt under pressarfot och nål. (2)

☐ Skär av trådarna

Drag trådarna bakåt. För dem sedan över trådkniven (B) som sitter på sidoluckan.

Drag trådarna neråt, så skärs de av. (3)

FI Taaksesyöttö

Jotta sauma ei pääse alku- ja loppukohdassa purkautumaan, se kannattaa vahvistaa ompelemalla muutama tikki taaksepäin painamalla taaksesyöttövipua (A).

Ompele muutama tikki taaksepäin. Vapauta vipu, niin kone ompeleen taas eteenpäin. (1)

☐ Työn irrottaminen

Käännä käsipyörää vastapäivään, kunnes langannostaja on yläasennossa, nosta paininjalka ja ota työ koneesta neulan ja paininjalan takaa. (2)

☐ Langankatkaisu

Vie langat paininjalan taakse ja katkaise ne koneen sivussa olevaan lankaveitseen (B). (3)

NO Bakoversøm

For å feste ved begynnelsen og slutten av en søm, kan du sy litt bakover og så framover igjen. Bruk returstasten (A på bildet). (1)

☐ Å ta vekk arbeidet

Drei på håndhjulet for å løfte trådløfteren til sin høyeste posisjon. Løft trykkfoten og ta vekk arbeidet, bakover. (2)

☐ Kutting av tråden

For å kutte tråden fører du trådene på siden av endedekselet og inn i trådkutteren (B).

Trekk trådene nedover for å kutte dem. (3)

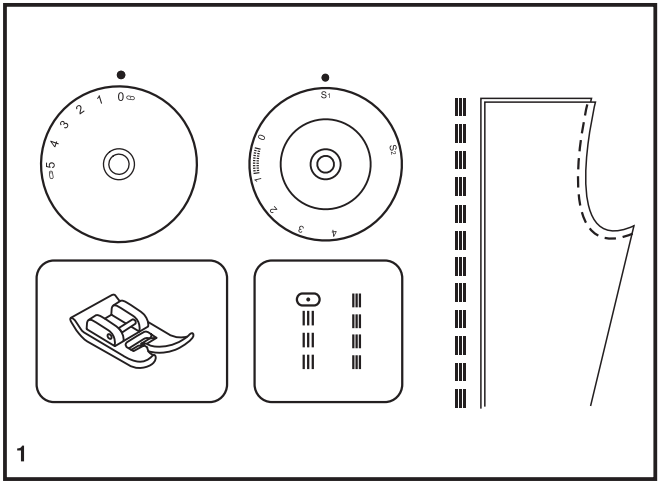

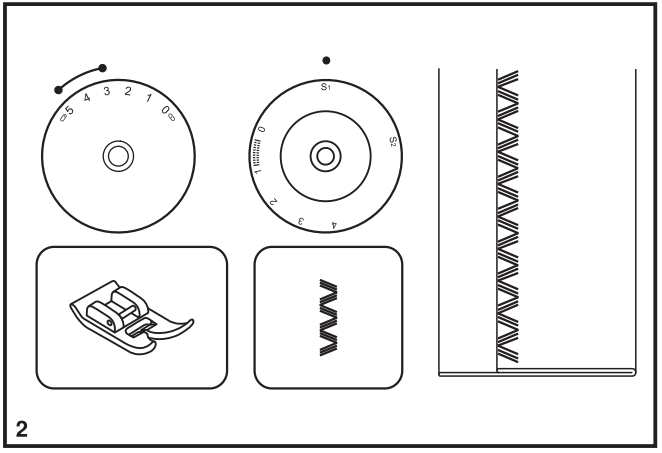

DA Valg af stræksømsmønster

Stræksømsmønstrene er vist med blå farve på mønstervælgeren. For at vælge disse sømme skal du dreje mønstervælgeren til det ønskede mønster. Derefter skal du dreje stinglængdevælgeren til indikatoren, der er mærket med "S1". Selv om der er flere forskellige strækmønstre, er der her vist to eksempler:

Lige stræksøm

Indstil mønstervælgeren til " " eller " ".

Dette mønster bruges til tredobbelt forstærkning af stræksømme og slidstærke sømme.

Maskinen syr to sting frem og ét sting tilbage.

Ric-rac-søm

Indstil mønstervælgeren til " ".

Indstil stingbreddevælgeren til mellem "3" og "5". (Model 3229)

Ric-rac-søm er egnet til faste stoffer, såsom denim, fløjl, poplin, lærred osv.

SV Välja sömmar för elastiska material

Sömmarna för elastiska material visas med blå färg på sömvalsratten. Om du vill välja någon av dessa sömmar vrider du sömvalsratten till önskad söm. Vrid sedan stygnlängdsratten till inställningen "S1". Det finns flera elastiska sömmar, här följer två exempel:

Raksöm för elastiska material

Vrid sömvalsratten till "  " eller "  ".

Används för att lägga till en trippelförstärkning vid elastiska och slitstarka sömmar.

Maskinen syr två stygn framåt och ett stygn bakåt.

Förstärkt sicksacksöm

Vrid sömvalsratten till "  ".

Justera stygnbreddsratten till mellan "3" och "5". (Modell 3229)

Förstärkt sicksacksöm passar till tjocka material som denim, manchester, poplin, kanvas, etc.

FI Jousto-ompeleet

Jousto-ompeleet on merkitty sinisellä ommelvalitsimeen. valitse ommel kääntämällä valitsin sen kohdalle. Käännä sitten tikin pituuden valitsin merkin "S1" kohdalle. Ompeleita on useita, joista seuraavassa kaksi esimerkkiä:

Joustava suoraommel

Aseta ommelvalitsin kohtaan " " tai " ".

Ommelta käytetään vahvistetun suoraompaleen ompeluun, kun tarvitaan joustava ja kulutusta kestävä sauma.

Kone ompeleen kaksi tikkiä eteenpäin ja yhden taaksepäin.

Polvekeommel

Aseta ommelvalitsin kohtaan " ".

Säädä ommelleveys välille "3" - "5". (Malli 3229)

Polvekeommel soveltuu tiivissidoksisille kankaille kuten denimille, vakosametille, popliinille, purjekankaalle ym.

NO Velge elastiske stingmønstre

De elastiske stingmønstrene er angitt med en blå farge på mønstervelger-rattet. Vri mønstervelger-rattet til ønsket mønster for å velge disse stingene. Deretter vrir du stinglengderattet til indikatoren som er merket med "S1". Det finnes flere elastiske mønstre, her er to eksempler:

Elastisk rettsøm

Still mønstervelger-rattet på " " eller " ".

Brukes til å lage tredobbel forsterkning for elastiske sømmer og hardbrukssømmer.

Maskinen syr to sting forover og ett sting bakover.

Ric Rac

Still mønstervelger-rattet på " ".

Still stingbredderattet mellom "3" og "5". (Modell 3229)

Ric Rac egner seg for ikke-elastiske stoffer som denim, kordfløyel, poplin, flanell osv.

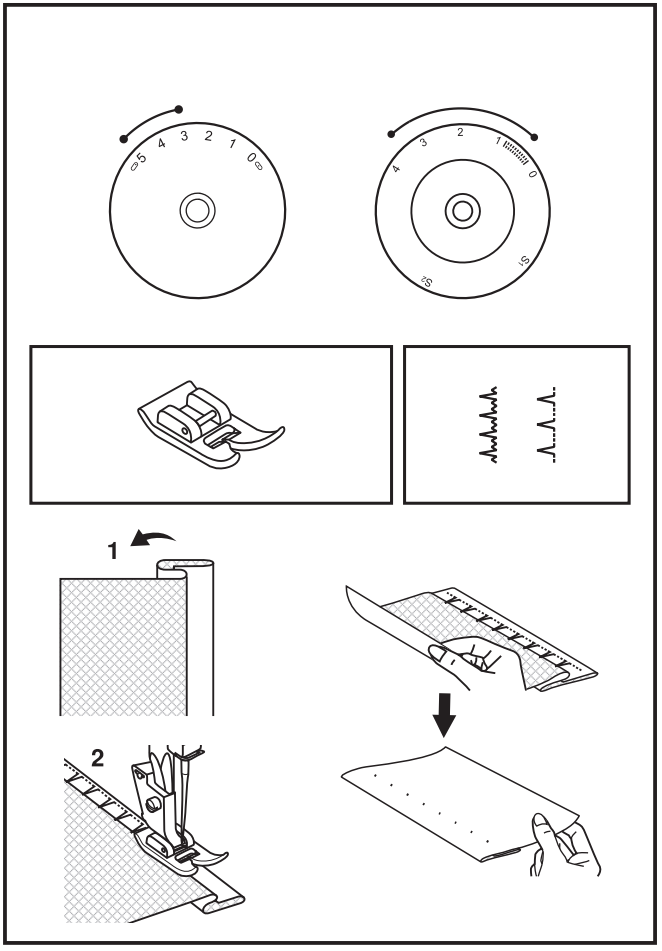

DA Usynlig oplægning

Til sømkanter på gardiner, bukser, nederdele osv.

Blindstingssøm til strækstoffer.

Blindstingssøm til faste stoffer.

Indstil stinglængdevælgeren inden for det område, der er vist i diagrammet til højre. Blindstingssømme sys dog almindeligvis med en lang stinglængde. Indstil stingbreddevælgeren til en indstilling, der passer til den anvendte stoftykkelse og -type, inden for det område, der vises på diagrammet til højre på siden. Generelt bruges en smallere søm til tynde stoffer og en bredere søm til kraftigere stoffer. Sy først en prøve for at være sikker på, at maskinens indstillinger er egnede til stoffet.

Usynlig oplægning:
Vend kanten op til den ønskede bredde, og pres. Fold tilbage (som vist i fig. 1) mod stoffets retside, så den øverste kant går ca. 7 mm (1/4") ind over retsiden af det foldede stof.

Sy langsomt langs folden, og kontrollér, at nålen berører den foldede kant på forsiden ganske let, så den får fat i én eller to tråde i stoffet. (2)

Fold stoffet ud igen, når du er færdig med kantningen, og pres.

Bemærk!
For at gøre det endnu nemmere at sy blindstingssøm kan du anvende en fod til blindstingssøm, som kan købes hos din SINGER®-forhandler (se side 9 vedrørende reservedelsnummer).

SV Blindsöm

Används till gardiner, byx- och kjolfållar m.m.

Blindsöm för elastiska material.

Blindsöm för fasta material.

Ställ in stygnlängdsratten inom det intervall som visas i diagrammet till höger. Blindsömmar sys dock oftast med en längre stygnlängdsinställning. Ställ in stygnbreddshjulet på en inställning som passar det använda materialets tjocklek och typ, enligt intervallet på bilden till höger. Vanligtvis används en smalare söm för tunnare material och en bredare söm för tjockare material. Sy ett prov först för att kontrollera att maskininställningarna passar tyget.

Blindsöm:
Vik fållen till önskad bredd och pressa. Vik tillbaka (som på bild 1) mot den högra sidan av tyget och se till att fållens övre del sticker ut cirka 7 mm till höger om det vikta tyget.

Sy försiktigt över vikningen och se till att nålen bara tar i vikningens övre del för att fånga upp en eller två tygtrådar. (2)

Vik upp arbetet igen när fållen är färdig och pressa.

Obs!
Om du vill göra det ännu lättare att sy blindsöm kan du använda en blindsömsfot, som finns som tillval hos SINGER®-återförsäljare. (Se artikelnummer på sidan 9.)

FI Piilo-ommel

Verhojen, housujen ja hameiden ym. päärmeet.

Piilo-ommel joustaville kankaille.

Piilo-ommel tiivissidoksisille kankaille.

Aseta tikin pituuden säädin oikealla olevan taukukon mukaisesti. Piilo-ommel ommellaan usein hiukan pidemmällä tikillä. Valitse tikin pituus kankaan tyypin ja painon mukaisesti sivun oikealla puolella olevan taulukon rajoissa. Yleensä ohuille kankaille on hyvä valita kapeampi tikki ja paksummille kankaille leveämpi. Tee ensin koeommel tilkulle varmistaaksesi, että säädöt ovat varmasti oikeat.

Piilo-ommel:
Käännä helmaan halutun levyinen päärme ja silitä. Taita takaisin päin kuvan 1. osoittamalla tavalla niin, että yläreuna ulottuu noin 7 mm taitoksen oikealle puolelle.

Aloita ompelu hitaasti taiteen kohdalta niin, että neula juuri ja juuri tarttuu yhteen tai kahteen kuituun taitoksen kohdalta. (2)

Avaa taitos ja silitä päärme.

Huom:
Piilo-ompeleen ompelu sujuu vieläkin helpommin piilo-ommeljalalla, jonka voit hankkia SINGER®-jälleenmyyjältä. Varaosanumero on sivulla 9.

NO Usynlig faldsøm

Brukes til falder på gardiner, bukser, skjørt osv.

Usynlig faldsøm for elastiske stoffer.

Usynlig faldsøm for ikke-elastiske stoffer.

Still inn stinglengderattet slik at området som vises i diagrammet er på høyre side. Usynlige faldsømmer blir imidlertid vanligvis sydd med lengre sting. Still inn stingbredderattet på en innstilling som passer for stofftypen og stofftykkelsen du bruker, innenfor området som vises i diagrammet til høyre på siden. Det brukes vanligvis en smalere søm til tynnere stoffer og en breder søm til tykkere stoffer. Sy på en prøvelapp først for å være sikker på at maskininnstillingene passer til stoffet.

Usynlig faldsøm:
Brett opp falden til ønsket bredde og press. Brett tilbake (som vist i fig. 1) mot rettsiden av stoffet, og la den øverste kanten på falden stikke ut ca. 7 mm på høyre side av det brettede stoffet.

Begynn å sy på falden, og pass på at nålen så vidt berører den brettede toppen for å få tak i en eller to tråder i stoffet. (2)

Brett ut stoffet når du er ferdig med falden, og press.

Merk:
Du kan gjøre det enda enklere å sy usynlig faldsøm, ved å bruke en blindfaldfot som du får kjøpt hos SINGER®-forhandleren. (Se side 9 for delenummer)

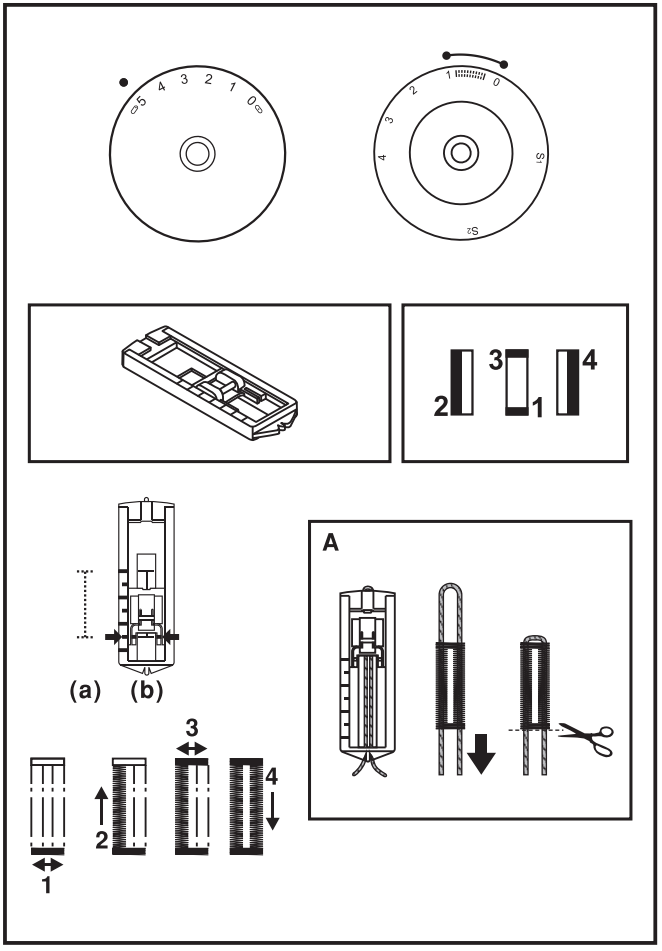

DA Knaphuller

Forberedelse

1. Fjern universalfoden, og sæt knaphulsfoden i.
2. Mål knappens diameter og tykkelse, og læg 3 mm (1/8") til syning af knaphulssting. Markér knaphullets størrelse på stoffet.
3. Anbring stoffet under foden, så markeringen på knaphulsfoden passer til startmarkeringen på stoffet. Sænk foden, så midterlinjen på det knaphul, der er markeret på stoffet, passer med midten af knaphulsfoden.

Juster stingenes tæthed ved at dreje på stinglængdevælgeren i " ". Vælg en stingbredde på "5". Det kan dog være nødvendigt at justere bredden efter projektet, og du skal derfor sy en prøve først for at se, om dette er nødvendigt.

Bemærk:
Stingtætheden varierer afhængig af stoftype.
Lav altid et testknaphul på det stof, du bruger, inden du går i gang med at sy det egentlige knaphul.

Følg firetrins-fremgangsmåden, hvor du skifter fra et trin til et andet ved hjælp af mønstervælgeren. Når du skifter fra trin til trin i knaphulsprocessen, skal du sørge for, at nålen er hævet, inden du drejer mønstervælgeren til næste trin. Undgå at sy for mange sting i trin 1 og 3. Skær hullet i knaphullet ved hjælp af en sømopsprætter, idet du skærer fra begge sider ind mod midten.

Tip:

- Du opnår det bedste resultat ved at løsne overtrådsspændingen en lille smule.
- Brug et mellemlæg til fine stoffer og strækstoffer.
- Det anbefales at bruge en kraftig eller slidstærk tråd til stræk- eller strikstoffer. Der skal sys zigzag hen over den kraftige eller slidstærke tråd. (A)

SV Knapphål

Förberedelse

1. Tag bort standardfoten och sätt på knapphålsfoten.
2. Mät knappens diameter och tjocklek och lägg sedan till 0,3 cm för tränsar. Markera knapphålets storlek på arbetet.
3. Placera arbetet under pressarfoten så att markeringen på tyget är i linje med knapphålsfotens markering på tyget. Sänk foten och kontrollera att markeringen av knapphålets mitt ligger i linje med knapphålsfotens mittmarkering.

Justera stygnlängdsratten inom " \\\\\\\\\/// " för att ställa in stygntätheten. Ställ in stygnbredden "5". Bredden kan behöva justeras och därför bör du först sy ett prov för att se om den är korrekt.

Obs!
Tätheten kan varieras beroende på material. Sy alltid ett provknapphål på samma typ av material.

Följ 4-stegssekvensen och byt från ett steg till ett annat med sömvalsratten. När du byter steg i knapphålsprocessen måste du se till att nålen är upplyft ur tyget innan du vrider på sömvalsratten till nästa steg. Sy inte för många stygn i steg 1 och 3. Använd sprättaren och skär upp knapphålet från båda tränsarna mot mitten.

Tips!

- Lösare spänning på övertråden ger bättre resultat.
- Använd mellanlägg när du syr i tunnare och elastiska material.
- Använd gärna en grövre tråd eller snodd när du syr i elastiska och stickade material. Sy sicksacksömmen över den grövre tråden eller snodden. (A)

FI Napinlävet

Valmistelu

1. Vaihda yleisjalka napinläpijalkaan.
2. Mittaa napin halkaisija ja paksuus, lisää salpoja varten 0,3 cm ja merkitse napinläven koko kankaalle.
3. Pane kangas paininjalan alle niin, että jalassa oleva merkki on napinläven alkukohdassa. Laske paininjalka niin, että kankaalle merkitty napinläven keskiviiva on jalan keskimmäisen merkin kohdalla.

Aseta ompeleen tiheys säätämällä tikin pituuden säädin kohtaan " \\\\\\\\\/// ". Säädä ommeleveydeksi "5". Joudut ehkä säätämään leveyttä ommeltavan kohteen mukaan. Tee aina ensin koenapinläpi tilkulle.

Huom:
Tiheys vaihtelee kankaan mukaan. Kokeile aina ensin napinläpeä tilkulle samaa kangasta, josta ompeleet varsinaisen työn.

Noudata nelivaiheista tekniikkaa kääntämällä ommelvalitsinta. Kun siirryt vaiheesta toiseen, tarkista että neula on ylhäällä ennen kuin käännät säädintä. Älä tee liian monta ommelta vaiheissa 1 ja 3. Avaa napinläpi ratkojalla vetämällä sitä päistä keskiosaa kohti.

Vinkkejä:

- Lopputulos on parempi, jos löysäät ylälangan kireyttä jonkin verran.
- Käytä ohuiden ja joustavien kankaiden alla tukikangasta.
- Joustavien kankaiden ja neulosten napinlävet on hyvä tukea nyörillä. (A)

NO Knapphull

Klargjøring

1. Ta av den vanlige trykkfoten og fest knapphullsfoten.
2. Mål knappens diameter og tykkelse og legg til 0,3 cm for regels. Marker knapphullsstørrelsen på stoffet.
3. Legg stoffet under foten, slik at markeringen på knapphullsfoten er justert etter startmarkeringen på stoffet. Senk foten, slik at midtlinjen i knapphullet som er markert på stoffet er justert etter midten av knapphullsfoten.

Juster stinglengderattet i " \\\\\\\\\/// " for å angi stingtetthet. Sett stingbredden til "5". Det kan imidlertid være at bredden må justeres i forhold til syprosjektet. Sy en prøvelapp først for å finne ut av dette.

Merk:
Tettheten varierer etter hvilken stofftype som brukes.
Prøvesy alltid et knapphull på en prøvelapp av stoffet du skal bruke.

Gå gjennom 4-trinns sekvensen fra ett trinn til neste med mønstervelger-rattet. Når du går fra ett trinn til neste i knapphullsprosessen, må du passe på at nålen er hevet før du vrir mønstervelger-rattet til neste trinn. Pass på at du ikke syr for mange sting i trinn 1 og 3. Bruk sømspretter og klipp opp knapphullet fra begge ender mot midten.

Tips:

- Hvis du reduserer spenningen på overtråden noe, blir resultatet bedre.
- Bruk en stabilisering til tynne eller elastiske stoffer.
- Det anbefales at du bruker en tykk tråd eller snor til elastiske og strikkede stoffer. Sikksakksømmen syes over den tykke tråden eller snoren. (A)

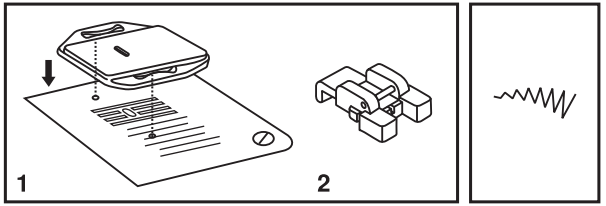

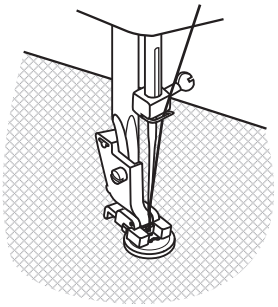

3

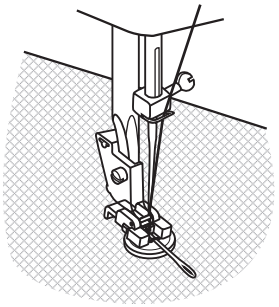

4

DA Isyning af knapper (Modell 3223)

Monter stoppepladen. (1)

Udskift trykfoden med foden til isyning af knapper. (2)

Placer dit arbejde under foden.

Drej knappen til den ønskede position, og sænk foden.

Placer mønstervælgeren på "┆", og sy et par enkelte sikkerhedssting. Vælg én af de to smalle zigzag-mønstre i forhold til afstanden mellem de to huller på knappen. Drej håndhjulet for at kontrollere, om nålen går ind i det højre og det venstre hul på knappen uden at ramme knappen. Sy knappen forsigtigt på med ca. ti sting.

Vælg mønsteret "┆", og sy et par enkelt sikkerhedssting. (3)

Hvis en kolbe er nødvendig, skal du placere en knappenål øverst på knappen og sy. (4)

I forbindelse med knapper med fire huller skal du sy gennem de to forreste huller først, skubbe dit arbejde fremad og derefter sy gennem de to bageste huller.

SV Sy i knappar (Modell 3223)

Sätt på stoppningsplattan. (1)

Byt ut den vanliga pressarfoten mot knappfoten. (2)

Placera tyget under foten.

Vrid knappen till önskat läge och sänk ned foten.

Ställ in reglaget på mönsterväljaren till " " och sy några fäststygn. Välj en av de två smala sicksack-mönstren så att det stämmer med avståndet mellan de två hålen i knappen. Vrid handhjulet för att kolla så att nålen går in i knappens högra och vänstra hål utan att stöta mot knappen. Sy sakta över knappen med ungefär 10 stygn.

Välj mönster " " och sy några fäststygn. (3)

Om det behövs ett skaft, lägg en stoppnål över knappen och sy. (4)

För knappar med 4 hål, sy genom de två främre hålen först, för tyget framåt och sy sedan genom de två bakre hålen.

FI Napin ompelu (Malli 3223)

Kiinnitä parsinlevy. (1)

Vaihda yleisjalka napinompelujalkaan. (2)

Aseta kangas paininjalan alle.

Aseta nappi haluamaasi paikkaan ja laske paininjalka alas.

Aseta ompeleenvalitsin kohtaan " " ja ompele muutama aloituspisto. Valitse jompikumpi kahdesta kapeasta siksak-ompeleesta napin reikien välisen etäisyyden mukaan. Kierrä käsipyörää varmistaaksesi, että neula uppoaa napin molempiin reikiin osumatta nappiin. Ompele napin reikiin hitaasti noin kymmenen pistoa.

Valitse ommel " " ja ompele muutama varmistuspisto. (3)

Jos napin alle tarvitaan "varsi", aseta napin päälle parsinneula ennen ompelemista. (4)

Nelireikäisissä napeissa ommellaan ensin kahden etumaisen reiän läpi. Siirrä ompelusta eteenpäin ja ompele sitten takimmaisten reikien läpi.

NO Sy i knapper (Modell 3223)

Fest stoppeplaten. (1) Bytt ut trykkfoten med knappisyingsfoten. (2)

Plasser stoffet under foten.

Sett knappen i ønsket stilling, og senk foten.

Sett mønsterhjulet på " ", og sy et par tråklesting. Velg ett av de to smale sikksakkmønstrene i samsvar med avstanden mellom de to hullene i knappen. Vri håndhjulet for å kontrollere om nålen går inn i høyre og venstre hull i knappen uten å treffe knappen. Sy langsomt i knappen med cirka 10 sting.

Velg mønsteret " ", og sy et par festesømmer. (3)

Hvis en hals er nødvendig, skal du plassere en stoppenål over knappen og sy. (4)

Ved knapper med 4 hull skal du sy gjennom de to fremre hullene først, skyve stoffet forover og deretter sy gjennom de to bakre hullene.

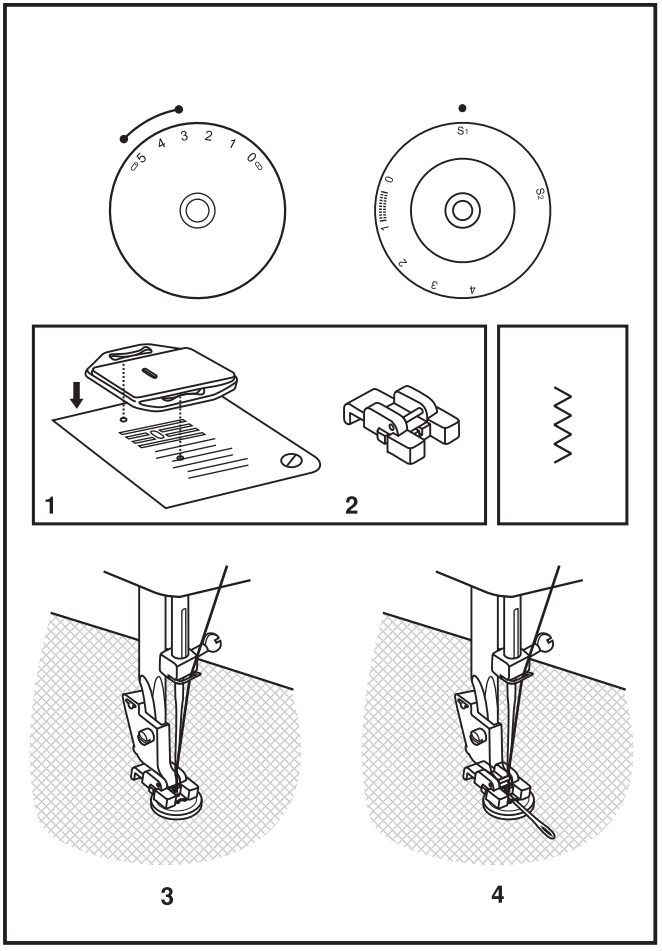

DA Isyning af knapper (Modell 3229)

Monter stoppepladen. (1) Udskift trykfoden med foden til isyning af knapper. (2) Indstil stinglængden til "0".

For at sy nogle få hæftesting skal du indstille maskinen til ligestingssøm og stingbredden til "0".

Hæv nålen op fra stoffet. Indstil maskinen til zigzagsøm, og indstil derefter stingbredden til "3" - "5". Drej på svinghjulet for at kontrollere, at nålen går ned i venstre og højre hul på knappen, som den skal. Juster stingbredden efter behov i forhold til afstanden mellem hullerne i knappen. Sy langsomt knappen i med omkring 10 sting.

Hæv nålen op fra stoffet. Indstil maskinen til ligestingssøm igen, og indstil stingbredden til "0" for at sy nogle få hæftesting.

Hvis knappen skal have hals, skal du anbringe en stoppenål oven på knappen, inden du går i gang med at sy. Hvis du skal sy en knap i, som har fire huller, skal du starte med at sy de to forreste huller, skubbe sytøjet frem og derefter sy de to bageste huller.

SV Sy i knappar (Modell 3229)

Sätt på stoppningsplattan. (1) Byt ut den vanliga pressarfoten mot knappfoten. (2) Ställ in stygnlängden till "0".

Sy några fäststygn genom att ställa in maskinen på raksöm med stygnbredden "0".

Lyft upp nålen ur tyget. Ställ in maskinen på sicksaksöm och ställ in bredden till "3" - "5". Vrid handhjulet för att kontrollera att nålen går ned i knappens vänster- och högerhål. Justera vid behov stygnbredden efter avståndet mellan knappens hål. Sy långsamt fast knappen med ungefär 10 stygn.

Lyft upp nålen ur tyget. Ställ sedan in maskinen på raksöm igen, med stygnbredden "0" och avsluta genom att sy några fäststygn.

Om knappen behöver en "hals" lägger du en stoppnål ovanpå knappen innan du syr fast den. För knappar med 4 hål syr du först fast knappen genom de båda främre hålen, skjuter sedan fram materialet och syr genom de båda bakre hålen.

FI Napin ompelu (Malli 3229)

Kiinnitä parsinlevy. (1) Vaihda yleisjalka napinompelujalkaan. (2) Aseta tikin pituus arvolle "0".

Ompele muutama päättelytikki suoraompeleella, jolloin ommelleveys on "0".

Nosta neula ylös. Valitse siksak, säädä ommelleveydeksi "3" - "5". Tarkista käsipyörää kääntämällä, että neula osuu kumpaankin napinreikään. Säädä tarvittaessa siksakin leveyttä napinreikien mukaan. Ompele nappi hitaasti noin kymmenellä tikillä.

Nosta neula ylös. Valitse jälleen suoraommel ja ompele muutama päättelytikki.

Jos haluat nappiin kaulan, pane napin päälle parsinneula ja ompele. Jos napissa on 4 reikää, ompele ensin etummaiset reiät, vedä työtä eteenpäin ja ompele takimmaiset reiät.

NO Sy i knapper (Modell 3229)

Fest stoppeplaten. (1) Bytt ut trykkfoten med knappisyingsfoten. (2) Still inn stinglengden på "0".

Sy noen festesting ved å stille inn maskinen på rettsøm, med stingbredden satt til "0".

Hev nålen slik at den er over stoffet. Still inn maskinen på sikksakksøm, og sett bredden til "3" - "5". Drei håndhjulet for å kontrollere at nålen går rett inn i venstre og høyre hull på knappen. Juster stingbredden etter behov, i samsvar med avstanden mellom hullene på knappen. Sy i knappen med lav hastighet, og bruk ca. 10 sting.

Hev nålen slik at den er over stoffet. Still inn maskinen på rettsøm igjen, og sy noen festesting til slutt med stingbredden på "0".

Hvis det er nødvendig å bruke et feste, plasserer du en stoppenål over knappen og syr. Dersom du har knapper med 4 hull, syr du gjennom de to fremre hullene først, skyver sømarbeidet forover, og syr deretter gjennom de to bakre hullene.

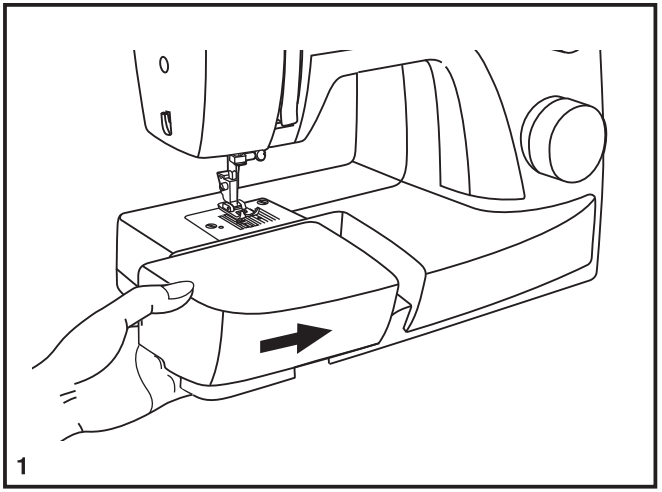

1

DA Montering af forlængersybordet

Hold forlængersybordet vandret, og skub det på pladspilens retning. (1)

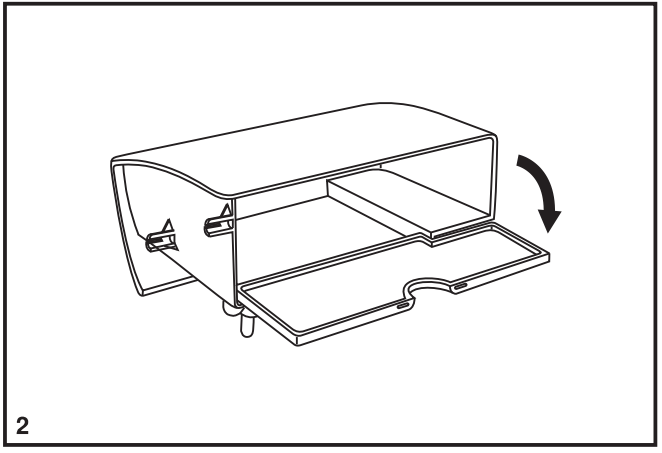

2

Indvendigt kan sybordet bruges som opbevaringsrum til tilbehør.

Åbn bordet ved at løfte klappen ned som vist på tegningen. (2)

SV Installera sybordet

Håll sybordet vågrätt och skjut in det mot maskinen i pilens riktning. (1)

I sybordet finns också en tillbehörsask.

När du vill öppna lådan, fäller du ned locket så som visas på bilden. (2)

FI Lisätason asentaminen

Pidä lisätasoa vaaka-asennossa ja työnnä sitä nuolen suuntaisesti. (1)

Lisätasoon kuuluu tarvikelaatikko.

Avaa se kääntämällä kantta kuvan mukaisesti. (2)

NO Montering av sybord på friarm

Hold det løse sybordet vannrett og dytt det i pilens retning. (1)

Innsiden av det løse sybordet kan brukes som oppbevaringsrom.

For å åpne løft i pilens retning. (2)

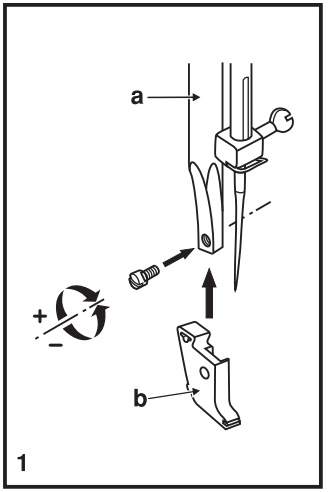

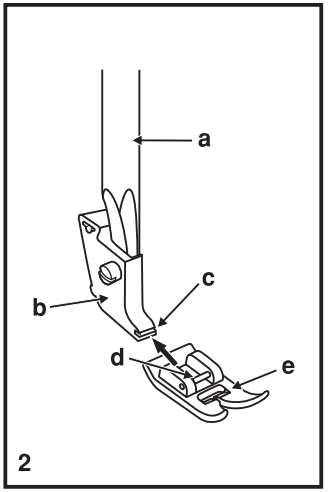

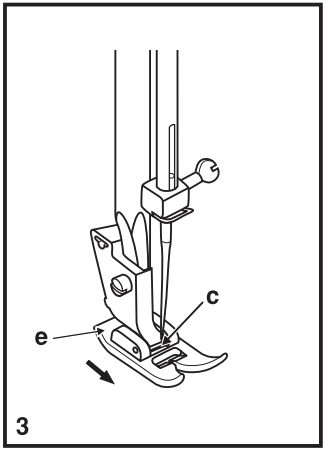

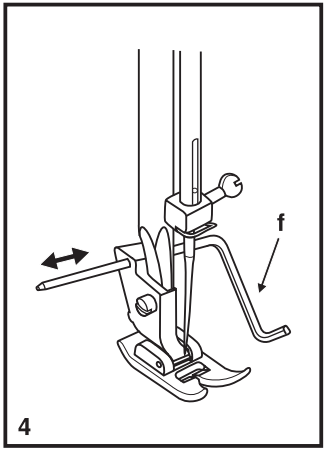

DA Montering af trykfodsfæstet

Hæv trykfodsstangen (a) med trykfodsløfteren.

Fastgør trykfodsfæstet (b) som vist på tegningen. (1)

Montering af trykfoden

Placer trykfodens (e) nål (d) i trykfodsløfterens hul (c). (2)

Fjernelse af trykfoden

Tryk på trykfoden (e) for at frigøre den fra udstansningen (c). (3)

Montering af kant-/quiltestyr

Monter kant-/quiltestyret (f) i åbningen som vist. Juster efter behov til syning af kanter, læg, quiltning osv. (4)

Vigtigt:

Sluk for hovedkontakten på symaskinen ("O"), når du foretager en af ovennævnte handlinger!

SV Sätta på pressarfotshållaren

Höj pressarfotsstången (a) med pressarfotsspaken.

Sätt fast pressarfotshållaren (b) som bilden visar. (1)

Montering av pressarfoten

För in stiftet (d) i pressarfoten (e) i skåran (c) på pressarfotshållaren. (2)

Ta bort pressarfoten

Tryck på pressarfoten (e) för att lossa den från öppningen (c). (3)

Sätta fast linjalen

För in linjalen (f) i hålet som bilden visar. Placera den på det avstånd som önskas för fållar, veck m.m. (4)

Obs!
Stäng av maskinen ("O") då de beskrivna momenten utförs!

FI Paininjalan varren kiinnittäminen

Nosta painintanko (a) ylös.

Kiinnitä paininjalan varsi (b) kuvan mukaisesti. (1)

Paininjalan kiinnittäminen

Aseta paininjalan (e) varsi (d) paininjalan nostajassa olevaan loveen (c). (2)

Paininjalan poistaminen

Irrota painijalka painamalla sitä takaosasta alaspäin, jolloin se irtoaa paininjalan istukasta.

Reuna/tikkausohjaimen kiinnittäminen

Kiinnitä reuna/tikkausohjain (f) uraan kuvan mukaisesti. Säädä sopivalle kohdalle helmapäärmeiden, laskosten, tilkkutikkauksen ym. ompelua varten. (4)

Huomio:
Sammuta virta pääkytkimestä ("O"), kun teet edellä olevia toimenpiteitä.

NO Feste trykkfotfestet

Hev trykkstangen (a) med trykkfotløfteren. Fest trykkfotfestet (b) som vist på tegningen. (1)

Montere trykkfoten

Monter pinnen (d) på trykkfoten (e) i hakket (c) i trykkfotløfteren. (2)

Demontere trykkfoten

Trykk på trykkfoten (e) til den løsnes fra trådkutteren (c). (3)

Feste kante-/quiltesømføreren

Fest kante-/quiltesømføreren (f) i sporet som vist på tegningen. Juster etter behov for falder, legg, quilting osv. (4)

Advarsel:
Sett strømbryteren på av ("O") når du utfører noen av operasjonene ovenfor!

DA Matchende nål/ stof/ tråd

VEJLEDNING I VALG AF NÅL, STOF OG TRÅD

NÅLESTØRREL	STOF	TRÅD
9-11 (70-80)	Lette stoffer-tyndt bomuld, voile, serge, silke, musselin, Qiana, interlock, bomuldsstrik, trikot, jersey, crepe, vævet polyester, t-shirt- og blusestof.	Let tråd i bomuld, nylon, polyester eller bomuldsomvundet polyester.
11-14 (80-90)	Mellemsvære stoffer-bomuld, satin, stof til grydelapper, sejldug, dobbeltstrik, lette uldstoffer.	De fleste af de tråde, der sælges, er i mediumstørrelse og passer til disse stoftyper og nålestørrelser. Du opnår det bedste resultat ved at bruge polyestertråd på syntetiske materialer og bomuldstråd på vævede naturfiberstoffer. Brug altid den samme tråd på over-og underside.
14 (90)	Mellemsvære stoffer-bomuldskanvas, uldstoffer, tunge strikstoffer, frottéstof, denim.	
16 (100)	Tunge stoffer-kanvas, uldstoffer, stof til udendørs telte og quiltede stoffer, denim, møbelstof (let til middelsvært).	
18 (110)	Kraftige uldstoffer, stof til overtøj, møbelstoffer, visse læderstoffer og vinyler.	Robust tråd, kinesertråd.

VIGTIGT: Brug en nålestørrelse, der passer til tykkelsen på tråden og stoffet.

VALG AF NÅL OG STOF

NÅLE	FORKLARING	STOFTYPE
SINGER® 2020	Nåle med standardspids. Størrelserne går fra tynde til tykke. 9 (70) til 18(110).	Vævede naturfiberstoffer-uld, bomuld, silke osv. Qiana. Ikke velegnet til dobbeltstrik.
SINGER® 2045	Nåle med delvis kuglespids. 9 (70) til 18(110).	Vævede naturfiberstoffer og syntetiske stoffer, blandede polyesterstoffer. Strik-polyester, interlock, trikot, enkeltstrik og dobbeltstrik. Også til sweaterstrik, Lycra®, badetøjsstof, strækstoffer.
SINGER® 2032	Lædernåle. 12 (80) til 18 (110).	Læder, vinyl, møbelstof. (Efterlader mindre huller end store standardnåle).

Bemærk:

1. Du opnår det bedste resultat ved kun at bruge originale SINGER®-nåle.
2. Udskift nålen ofte (ca. efter hvert andet syarbejde), og/eller første gang tråden knækker, eller der springes sting over.

SV Anpassa nål/ material/ tråd

NÅL, MATERIAL, TRÅDTABELL

NÅLGROVLEK	MATERIAL	TRÅD
9-11 (70-80)	Tunna material, bomull, voile, siden, muslin, trikå, jersey, crepe, polyester, poplin.	Tunn tråd i bomull, nylon, polyester eller bomullsomspunnen polyester.
11-14 (80-90)	Mellantjocka material, bomull, satin, segelduk, grytlappstyg, dubbelstickat, tunt ylle.	De flesta trådar som säljs är mellantjocka och passar för alla dessa material och nålar. Använd polyestertråd till syntetiska material och bomull till naturmaterial. Använd alltid samma tråd som under- och övertråd.
14 (90)	Mellantjocka material, bomull, ylle, kraftigt stickat, denim, frotté.	
16 (100)	Kraftig maskinvävd canvas, ylle, ytterklädstyger, quiltat, denim, stoppade material (tunna - tjocka).	
18 (110)	Tjocka ylletyger, överdragstyger, vissa läder - och vinylmaterial.	Kraftig tråd, matt-tråd.

VIKTIGT: Anpassa nålens grovlek till material och tråd.

NÅL, MATERIALVAL

NÅLAR	FÖRKLARING	TYP AV MATERIAL
SINGER® 2020	Spetsig standardnål. Grovlek mellan tunn och grov 9 (70) till 18 (110).	Vanliga fabriksvävda ylle-, bomulls-, sidentyger, Qiana. Inte bra för dubbelstickat.
SINGER® 2045	Kulspetsnål, långsmal 9 (70) till 18(110)	Natur och syntetmaterial fabriksvävda, polyester, stickad polyester, interlock, trikå, singel och dubbelsweater, Lycra®, baddräktsmaterial, resår.
SINGER® 2032	Lädernål. 12 (80) till 18 (110).	Läder, vinyl, stoppade material (Lämnar mindre hål än en vanlig nål i samma grovlek.)

OBS:

1. För bästa resultat, använd Singernålar.
2. Byt nål ofta (ungefär efter vartannat plagg) och / eller vid trådbrott eller hoppstygn.

FI Neulan, kankaan ja langan valitseminen

VALINTATAULUKKO

NEULAKOKO	KANGAS	LANKA
9-11 (70-80)	Ohuet kankaat - ohut puuvilla, voile, silkki, puuvillaneuleet, trikoo, kreppi, polyester, paita - ja puserokankaat.	Ohuet puuvilla-, polyester - tai sekoitelangat.
11-14 (80-90)	Keskivahvat kankaat - puuvilla, satiini, kevyet villakankaat, purjekangas.	Tavalliset ompelulangat sopivat näihin kankaisiin ja neulakokoihin. Ompele keinokuitukankaat polyesterlangalla ja luonnonmateriaalit puuvillalangalla. Käytä aina samaa lankaa sekä ylä - että alalankana.
14 (90)	Keskivahvat kankaat - puuvilla, paksu pellava, paksuhkot neulokset, frotee, denim.	
16 (100)	Paksut kankaat - kanvas, villakankaat, tikkikankaat, denim, sisustuskankaat.	
18 (110)	Paksut villakankaat - takkikankaat, verhoilukankaat, myös nahka ja muovi.	Paksu lanka, mattolanka.

Tärkeää: Valitse aina kankaan vahvuuteen ja lankaan sopiva neulakoko.

NEULAN JA KANKAAN VALINTA

NEULAT	NEULATYYPPI	KANGASTYYPPI
SINGER® 2020	Tavallinen terävä neula. Koot ohuesta paksuun. 9(70)-18(110)	Luonnonkuidut villa, silkki. Ei suositella neuloksille.
SINGER® 2045	Pallokärkineula. 9(70)-18(110)	Luonnonkuidut ja keinokuidut, polyestersekoitteet. Neulokset, trikoo, Lycra®, uimapukukangas, joustavat materiaalit.
SINGER® 2032	Nahkaneula .12(80)-18(110)	Nahka, muovi, sisustuskankaat (Tekee pienemmän reiän kuin tavallinen iso neula.)

Huom:

1. Paras ompelutulos syntyy aidoilla SINGER® - neuloilla.
2. Vaihda neula usein, suunnilleen joka toista ommeltavaa vaatetta varten tai kun lankaa katkeilee tai työhön tulee hyppytikkejä.

NO Valg av nål/ stoff/ tråd

STOFF, TRåD OG NåLESKJEMA

NÅLSTØRRELSE	STOFF	TRÅD
9-11 (70-80)	Svært lette stoffer: chiffon. Lette stoffer: tynn bomull, bluse - og skjortestoff, silke, lin, taft, gas, jersey, tynne blandingsstoff.	Bomullsbelagt polyester, Langfibret polyester, Bomull, nylon.
11-14 (80-90)	Lett vekt til mellomvekt: bomull, satin, lett ull, dobbeltstrikk.	De fleste trådtyper i salg er medium tykkelse og passer til disse stoffene og nålene. Bruk polyestertråd på syntetiske stoffer og bomull på naturstoffer. Bruk alltid samme tråd over og under.
14 (90)	Mellomvekt: brokade, lerretsstoff, damask.	
16 (100)	Mellomvekt til tungt: kanvas, ullstoffer, jeans, denim, gardinstoff, imitert skinn (tynt til mellomtykt).	
18 (110)	Tung vekt: Tykk ull, stoff til ytterklær, teltduk, grov lerret, møbelstoff.	Bruk kraftig tykk tråd.

Viktig: Pass på å ha riktig nåltykkelse til tråd og stoff.

NåLER OG STOFFVALGSKJEMA

NÅLER	FORKLARING	STOFF
SINGER® 2020	Standard spisse nåler. Størrelsen varierer fra tynne til tykke. 9 (70) til 18 (110)	Naturstoffer: ull, bomull, silke etc. Ikke anbefalt til dobbeltstrikk.
SINGER® 2045	Nål med kulespiss, gult belte 9 (70) til 18 (110)	Natur og syntetiske stoffer, polyesterblandinger. Forskjellig strikk, Lycra® elastiske stoffer.
SINGER® 2032	Lærnåler. 12 (80) til 18 (110)	Lær, vinyl, stoppede stoffer. Lager mindre hull i f. Eks lær.

Merk:

1. For å oppnå best resultat, bruk bare ekte SINGER® nåler.
2. Skift nål jevnlig (f. eks. etter annethvert plagg). Ellers når tråden ryker eller når maskinen hopper over sting.

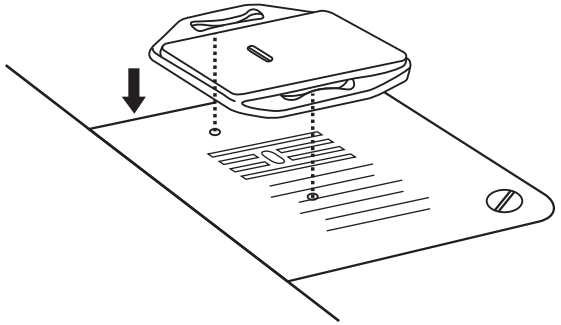

DA Stoppeplade

Til bestemte typer syning (f.eks. stopning eller frihåndsbroderi) er det nødvendigt at bruge stoppepladen.

Monter stoppepladen som vist.

Ved normal syning skal stoppepladen fjernes.

Til frihåndssyning anbefales det at anvende en stoppe-/broderifod, der kan fås som ekstraudstyr hos SINGER®-forhandlere (se side 9 vedrørende reservedelsnummer).

SV Stoppningsplatta

Vid vissa typer av arbeten (t.ex. stoppning eller frihandsbroderi) måste stoppningsplattan användas.

Sätt på stoppningsplattan så som visas på bilden.

Vid normal sömnad ska stoppningsplattan tas bort.

För frihandssömnad rekommenderas en lagnings-/broderfot, som kan köpas som tillval från SINGER®-återförsäljare. (Se artikelnumret för lagnings-/broderfoten på sidan 9.)

FI Parsinlevy

Joissakin ompelutöissä (parsiminen, vapaa konekirjonta) on käytettävä parsinlevyä.

Kiinnitä parsinlevy kuvan mukaisesti.

Irrota parsinlevy kun palaat normaaliompeluun.

Vapaaompelussa on suositeltavaa käyttää parsin/koristeommeljalkaa, jonka voit hankkia lisätarvikkeena SINGER®-jälleenmyyjältä. (Sivulla 9 on tämän jalan tilausnumero.)

NO Stoppeplate

Til enkelte typer arbeid (f.eks. stopping eller frihåndsbrodering) må du bruke stoppeplate.

Fest stoppeplaten som vist på tegningen.

Når du skal sy vanlig søm, tar du bort stoppeplaten.

Når du skal sy frihåndssøm anbefales det at du bruker en stoppe-/broderfot. Denne er tilgjengelig som ekstra tilbehør hos din SINGER®-forhandler. (Se side 9 for delenummeret til stoppe-/broderfoten)

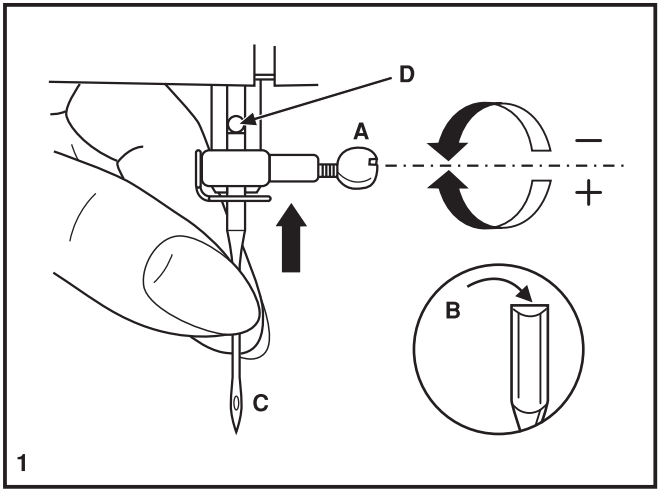

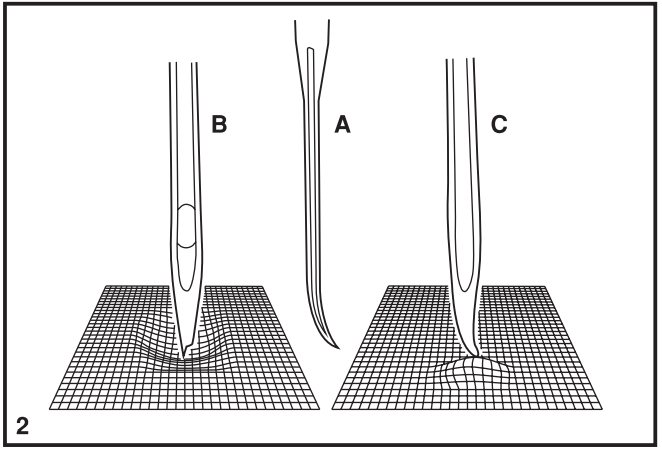

DA Isætning og udskiftning af nåle

Udskift nålen med jævne mellemrum, især hvis den udviser tegn på at være slidt og ikke syr, som den skal.

Du opnår det bedste resultat ved kun at bruge originale SINGER®-nåle. Sæt nålen i som vist på tegningen.

A. Du skal derefter løsne skruen til nåleholderen og stramme den igen, når du har sat den nye nål i. (1)
B. Den flade side af nålen skal vende bagud.
C/D. Sæt nålen så langt op, som den kan komme.

Vigtigt:
Sluk for hovedkontakten på symaskinen ("O"), før du sætter nålen i eller fjerner den.

Brug altid kun nåle, som er i perfekt stand. (2) Der kan opstå problemer, hvis du bruger følgende typer nåle:

A. Bøjede nåle
B. Sløve nåle
C. Nåle med beskadiget spids

SV Nålbyte

Byt nål regelbundet, särskilt om sömmen inte blir bra.

För bästa resultat används symaskinsnålar tillverkade av SINGER®.

Byt nål som bilden visar:

A. Lossa nålskruven, för upp nålen i nålhållaren och skruva åt skruven igen. (1)
B. Flata sidan skall vara bakåt.
C/D. För upp nålen så långt det går.

OBS:
Maskinen måste vara avstängd ("O") vid nålbyte.

Nålen måste vara felfri. (2)
Problem kan uppstå om:

A. Nålen är böjd.
B. Nålspetsen är skadad.
C. Om nålspetsen är sned.

FI Neulan vaihtaminen

Vaihda neula usein ja etenkin, jos se tuntuu tylsältä tai aiheuttaa ongelmia ompeluun. Parhaan ompelutuloksen saat aidoilla SINGER®-neuloilla.

Aseta neula kuvan mukaan:

A. Höllää neulatangon ruuvia ja kiristä se jälleen uuden neulan vaihtamisen jälkeen. (1)
B. Neulan varren litteän sivun pitää osoittaa taaksepäin.
C/D. Työnnä neula sisään niin pitkälle kuin se menee.

Huomio:
Sammuta virta koneesta (kytkin O-asentoon) ennen neulan vaihtamista.

Käytä aina hyväkuntoista neulaa. (2)
Ompelu ei onnistu hyvin, jos:

A. Neula on taipunut
B. Neula on tylsä
C. Neulan kärki on rikkoutunut

NO Skifte nål

Skift nål en gang i mellom, særlig hvis du merker at den begynner å bli slitt. For å oppnå best resultat, må det alltid brukes SINGER® nåler.

Sett i nålen slik illustrasjonen viser:

A. Løsne skruen og ta ut nålen. (1)
B. Den flate siden av nålen skal alltid værebakover.
C/D. Dytt nålen så høyt opp som den vil gå.

VIKTIG:
Slå alltid strømmen av ved skifte av nål.

Nålen må være i perfekt stand. (2)
Problemer kan oppstå når:

A. Nålen er bøyd
B. Nålen er butt eller brukket
C. Spissen er ødelagt

DA Fejlfindingsvejledning

Problem	Årsag	Justering
Overtråden springer	1. Maskinen er ikke trådet korrekt. 2. Trådspændingen er for stram. 3. Tråden er for kraftig til nålen. 4. Nålen er ikke sat korrekt i. 5. Tråden er viklet rundt om trådrullepinden. 6. Nålen er beskadiget.	1. Tråd maskinen igen. 2. Reducer trådspændingen (lavere tal). 3. Vælg en større nål. 4. Tag nålen ud, og sæt den i igen (den flade side af nålen skal vende bagud). 5. Fjern trådrullen, og spol tråd på trådrullen. 6. Udskift nålen.
Undertråden springer	1. Undertrådsspolen er sat forkert i. 2. Undertrådsspolen er ikke trådet korrekt. 3. Undertrådsspændingen er for stram.	1. Tag undertrådsspolen ud, og sæt den i igen. Træk i tråden. Tråden skal være let at trække i. 2. Kontrollér undertråden og undertrådsspolen. 3. Reducer undertrådsspændingen som beskrevet.
Der springes sting over	1. Nålen er ikke sat korrekt i. 2. Nålen er beskadiget. 3. Der er blevet brugt en forkert type eller størrelse nål. 4. Trykfoden er ikke monteret korrekt.	1. Tag nålen ud, og sæt den i igen (den flade side af nålen skal vende bagud). 2. Sæt en ny nål i. 3. Vælg en nål, som passer til tråden og stoffet. 4. Kontrollér, og monter derefter korrekt.
Nålen knækker	1. Nålen er beskadiget. 2. Nålen er ikke sat korrekt i. 3. Der er blevet brugt en nål, som ikke passer til stoffet. 4. Der er monteret en forkert trykfod.	1. Sæt en ny nål i. 2. Sæt nålen korrekt i (den flade side af nålen skal vende bagud). 3. Vælg en nål, som passer til tråden og stoffet. 4. Vælg den korrekte trykfod.
Løse sting	1. Maskinen er ikke trådet korrekt. 2. Undertrådsspolen er ikke trådet korrekt. 3. Nål/stof/tråd passer ikke sammen. 4. Trådspændingen er forkert.	1. Kontroller trådningen. 2. Tråd undertrådsspolen som vist på tegningen. 3. Nålens størrelse skal passe til stoffet og tråden. 4. Juster trådspændingen.
Sømmene rynker	1. Nålen er for tyk til stoffet. 2. Stinglængden er forkert justeret. 3. Trådspændingen er for stram.	1. Vælg en finere nål. 2. Juster stinglængden. 3. Reducer trådspændingen.
Ujævne sting eller ujævn	1. Tråden er af en dårlig kvalitet. 2. Undertrådsspolen er ikke trådet korrekt. 3. Stoffet er blevet rynket.	1. Vælg en tråd med en bedre kvalitet. 2. Fjern undertrådsspolen, tråd den, og sæt den korrekt i. 3. Undgå at trække i stoffet, mens du syr. Lad maskinen styre fremføringen af stoffet.
Maskinen støjer	1. Maskinen skal smøres. 2. Der har samlet sig støv eller olie i griberen eller nålestangen. 3. Der er blevet brugt olie af en dårlig kvalitet. 4. Nålen er beskadiget.	1. Smør som beskrevet. 2. Rengør griberen og transportøren som beskrevet. 3. Brug kun symaskineolie af god kvalitet. 4. Udskift nålen.
Maskinen stopper	Der sidder tråd fast i griberen.	Fjern overtrådsspolen og undertrådsspolen, drej svinghjulet frem og tilbage med hånden, og fjern tråden. Smør som beskrevet.

SV Felsökningstabell

Problem	Anledning	Åtgärd
Övertråden går av	1. Maskinen är felträdd. 2. Trådspänningen är för hög. 3. Tråden är för tjock för nålen. 4. Nålen är fel isatt. 5. Tråden har fastnat runt trådhållaren. 6. Nålen är skadad.	1. Trä om maskinen. 2. Sänk trådspänningen. 3. Sätt i en grövre nål. 4. Sätt i nålen med flata sidan bakåt. 5. Lossa tråden, vira upp den på trådrullen. 6. Byt nål.
Undertråden går av	1. Spolkapseln är fel isatt. 2. Undertråden är fel trädd. 3. Undertråden är för hårt spänd.	1. Tag ur den och sätt i den rätt. 2. Kontrollera spolkapsel och tråd. 3. Lossa trådspänningen på kapseln.
Hoppstygn	1. Nålen är fel isatt. 2. Nålen är skadad. 3. Fel typ av nål har använts. 4. Pressarfoten sitter fel.	1. Sätt i nålen med flata sidan bakåt. 2. Byt nål. 3. Byt till rätt nåltyp. 4. Kontrollera och sätt fast den rätt.
Nålen går av	1. Nålen är skadad. 2. Nålen är fel isatt. 3. Nålen passar inte materialet. 4. Fel pressarfot är påsatt.	1. Sätt i en nål. 2. Sätt i nålen med flata sidan bakåt. 3. Sätt i rätt nål. 4. Välj rätt pressarfot.
Fula stygn	1. Maskinen är fel trädd. 2. Undertråden är fel trädd. 3. Nål/tråd/tyg valet är fel. 4. Trådspänningen är fel.	1. Trä om maskinen. 2. Trä om undertråden. 3. Nål och tråd måste passa tyget. 4. Ändra trådspänningen.
Sömmen rynkas och bubblar	1. Nålen är för tjock för materialet. 2. Fel stygnlängd är inställd. 3. Trådspänningen är för hård.	1. Välj en tunnare nål. 2. Ändra stygnlängden. 3. Minska trådspänningen.
Ojämn matning	1. Dålig kvalitet på tråden. 2. Spolkapseln är fel isatt. 3. Arbetet har dragits.	1. Använd tråd av bra kvalitet. 2. Sätt i spolkapseln rätt. 3. Styr arbetet, drag inte.
Maskinen låter högt	1. Maskinen behöver smörjas. 2. Damm eller trådrester ligger i griparen. 3. Fel typ av olja ha använts. 4. Nålen är skadad.	1. Smörj maskinen enligt boken. 2. Gör rent runt matare och gripare. 3. Använd bara symaskinsolja. 4. Byt nål.
Maskinen krånglar	Tråd har fastnat i griparen.	Tag bort övertråden och spolkapseln, vrid handhjulet framåt och bakåt och tag bort trådtrasslet. Rengör maskinen efteråt.

FI Missä vika?

Ongelma	Syy	Korjaaminen
Ylälanka katkeaa.	1. Konetta ei ole langoitettu oikein. 2. Langankiristys on liian tiukka. 3. Lanka on neulalle liian paksu. 4. Neulaa ei ole asetettu oikein. 5. Lanka on kiertynyt lankarullan pidikkeeseen. 6. Neula on vioittunut.	1. Langoita kone uudelleen. 2. Alenna langankireyttä. (pienempi numero) 3. Valitse suurempi neula. 4. Irrota neula ja aseta se uudelleen (litteä puoli taaksepäin). 5. Ota lankarulla irti ja kiedo lanka rullaan. 6. Vaihda neula.
Alalanka katkeaa	1. Puolakotelo ei ole oikein paikallaan. 2. Puolakotelo on langoitettu väärin. 3. Alalanka on liian tiukalla.	1. Irrota puolakotelo ja pane taas paikalleen ja nykäise langasta, jonka pitää kulkea vaivattomasti. 2. Tarkista sekä puola että puolakotelo. 3. Höllää alalangan kiristystä ohjeen mukaan.
Hyppytikkejä	1. Neulaa ei ole asetettu oikein. 2. Neula on vioittunut. 3. Neula on väärän kokoinen. 4. Jalkaa ei ole kiinnitetty oikein.	1. Irrota neula ja aseta se uudelleen (litteä puoli taaksepäin). 2. Vaihda koneeseen uusi neula. 3. Valitse langalle ja kankaalle sopiva neula. 4. Tarkista ja kiinnitä uudelleen.
Neula katkeaa	1. Neula on vioittunut. 2. Neulaa ei ole asetettu oikein. 3. Neula on väärän kokoinen. 4. Väärä jalka on kiinnitetty koneeseen.	1. Aseta uusi neula. 2. Aseta neula oikein (litteä puoli taaksepäin). 3. Valitse langalle ja kankaalle sopiva neula. 4. Valitse oikea jalka.
Tikit ovat löysiä	1. Konetta ei ole langoitettu oikein. 2. Alalanka on pujotettu väärin. 3. Neula/kangas/lankayhdistelmä on väärä. 4. Langankireys on väärin.	1. Tarkista langoitus. 2. Tarkista puolakotelo ohjeen mukaan. 3. Neulan koon pitää sopia kankaalle ja langalle. 4. Korjaa langankiristys.
Saumat poimuttuvat tai menevät kurttuun	1. Neula on kankaalle liian paksu. 2. Tikin pituus on säädetty väärin. 3. Langankiristys on liian tiukka.	1. Valitse ohuempi neula. 2. Säädä tikin pituus uudelleen. 3. Höllää langankiristystä.
Epätasaisia tikkejä, epätasainen syöttö	1. Huonolaatuinen lanka. 2. Puolakotelo on langoitettu väärin. 3. Kangasta on vedetty.	1. Valitse laadukkaampi lanka. 2. Ota puolakotelo irti, langoita uudelleen ja aseta oikein takaisin paikalleen. 3. Älä vedä kangasta ompelun aikana, anna koneen syöttää sitä.
Kone on äänekäs	1. Kone pitää öljytä. 2. Nukkaa tai öljyä on kerääntynyt sukkulaan tai neulatankoon. 3. Kone on öljytty huonolaatuisella öljyllä. 4. Neula on vioittunut.	1. Öljyä ohjeen mukaan. 2. Puhdista sukkula ja syöttäjä ohjeen mukaan. 3. Käytä vain hyvälaatuista ompelukoneöljyä. 4. Vaihda neula.
Kone jumittuu	Lanka on takertunut sukkulaan.	Poista ylälanka ja puolakotelo, käännä käsipyörää taakse- ja eteenpäin käsin ja poista langanpätkät. Öljyä ohjeiden mukaan.

NO Feilsøkingsliste

Problem	Årsak	Retting
Overtråden ryker	1. Maskinen er ikke riktig trædd 2. Tråspenningen er for stram 3. Tråden er for tykk for nålen 4. Nålen er ikke satt ordentlig i 5. Tråden ligger rundt snellepinnen 6. Nålen er ødelagt	1. Træ maskinen på nytt 2. Minsk trådspenningen (lavere tall) 3. Velg en større nål 4. Ta ut og sett på plass igjen nålen (med flatsiden bakovervendt) 5. Ta ut snella og ordne tråden 6. Sett i ny nål
Undertråden ryker	1. Spolehuset er ikke riktig satt inn 2. Spolehuset er ikke riktig trædd 3. Undertrådsspenningen er for stram	1. Ta ut og sett på plass igjen spolehuset. Sjekk trådspenningen. 2. Sjekk spolen og spolehuset 3. Løsne på trådspenningen
Lager hoppesting	1. Nålen sitter ikke riktig i 2. Nålen er ødelagt 3. Feil nålstørrelse 4. Foten sitter ikke ordentlig	1. Ta ut og sett på plass igjen nålen 2. Sett i ny nål 3. Velg en nål som passer trådtykkelsen 4. Sjekk og sett på på nytt
Nålen brekker	1. Nålen er ødelagt 2. Nålen sitter ikke riktig i 3. Feil nåltykkelse for stoffet 4. Feil trykkfot	1. Sett i en ny nål 2. Ta ut og sett på plass igjen nålen 3. Velg en nål som passer tråden og stoffet 4. Velg riktig fot
Løse sting	1. Maskinen er feil trædd 2. Spolehuset er feil trædd 3. Nål/stoff/tråd i feil kombinasjon 4. Trådspenningen er feil	1. Sjekk træingen 2. Træ spolehuset som vist 3. Bytt til nål som passer 4. Rett på trådspenningen
Sømmene snurper seg	1. Nålen er for tykk for stoffet 2. Stinglengden er feil 3. Trådspenningen er for stram	1. Velg en tynnere nål 2. Juster stinglengden 3. Løsne på trådspenningen
Ujevne sting Ujevn transport av stoffet	1. Dårlig trådkvalitet 2. Spolehuset er feil trædd 3. Stoffet er blitt dratt i	1. Velg tråd med bedre kvalitet 2. Træ spolehuset som vist 3. Ikke dra i stoffet mens du syr, men la maskinen transportere stoffet
Maskinen bråker	1. Maskinen mangler smøring etc. 2. Lo eller olje har samlet seg i spole-huset eller på nålstangen. 3. Olje av dårlig kvalitet er brukt 4. Nålen er ødelagt	1. Ta maskinen til forhandleren til en overhaling 2. Rens spolehuset og transportøren som vist 3. Ta maskinen til forhandleren til en overhaling 4. Sett i en ny nål
Maskinen sitter fast	Det er trådoppsamling i spolehuset	Ta vekk over- og undertråden, drei forsiktig håndhjulet fram og tilbake for hånd, og ta vekk trådrestene



Ved bortskaffelse af dette produkt skal det genbruges i henhold til relevante nationale bestemmelser vedrørende elektriske/elektroniske produkter. Elektriske apparater må ikke bortskaffes som usorteret kommunalt affald. Brug en særlig facilitet til affaldshåndtering. Kontakt de lokale myndigheder for at få nærmere oplysninger om, hvilke affaldssorteringssystemer der findes. Når du udskifter gamle husholdningsapparater med nye, kan forhandleren være juridisk forpligtet til at tage det gamle apparat tilbage med henblik på bortskaffelse uden omkostninger for dig.
Hvis elektriske husholdningsapparater bortskaffes på losseplads eller affaldsdeponi, kan farlige stoffer lække til grundvandet og indgå i fødekæden, hvilket kan være sundhedsskadeligt.

Observera att denna produkt vid kassering måste lämnas för säker återvinning i enlighet med gällande nationell lagstiftning för elektriska/elektroniska produkter. Elartiklar får ej slängas bland osorterat hushållsavfall. Elartiklar källsorteras separat. Kontakta din kommun för mer information gällande olika återvinningsalternativ. Vid byte av gamla maskiner mot nya kan återförsäljaren enligt lag vara skyldig att ta emot din gamla maskin för kassering utan kostnad.
Elartiklar som slängs på soptipp kan avge hälsofarliga ämnen som sprider sig till grundvattnet och vidare till olika livsmedel.

Huomaa, että tämä kone on kierrätettävä kunkin maan sähkö/elektronisia laitteita koskevan lainsäädännön mukaisesti. Älä heitä sähkölaitteita sekajätteen joukkoon vaan toimita ne asianmukaiseen keräyspisteeseen. Paikallisilta viranomaisilta saat tietoa paikkakuntasi jätteenkeräyspaikoista. Vaihdettaessa vanhoja laitteita uusiin jälleenmyyjällä saattaa olla lainmukainen velvollisuus ottaa vanha laite hävitettäväksi maksutta.
Jos sähkölaitteita viedään kaatopaikalle, vaarallisia aineita saattaa valua pohjaveteen ja päätyä ravintoketjuun vahingoittaen terveyttä ja hyvinvointia.

Vi gjør oppmerksom på at når dette produktet skal kastes, må det resirkuleres på en trygg måte i henhold til nasjonal lovgivning angående elektriske/elektroniske produkter. Ikke kast elektriske apparater som usortert husholdningsavfall. Benytt egne returpunkt. Kontakt lokale myndigheter for å få informasjon om hvilke returpunkter som er tilgjengelige. Når gamle apparater byttes ut med nye, kan det være at forhandleren er juridisk forpliktet til å ta inn det gamle apparatet ditt og kassere det uten ekstra kostnad.
Dersom elektriske apparater kastes på søppelfyllinger eller avfallsplasser, kan farlige stoffer lekke ut i grunnvannet og komme inn i næringskjeden og medføre helseskader og redusert trivsel.

CE - Authorised Representative
VSM Group AB, SVP Worldwide
Drottninggatan 2, SE-56184, Huskvarna, SWEDEN

021K6D1104(DA.SV.FI.NO)