El-bil Buggy

Brugsanvisning

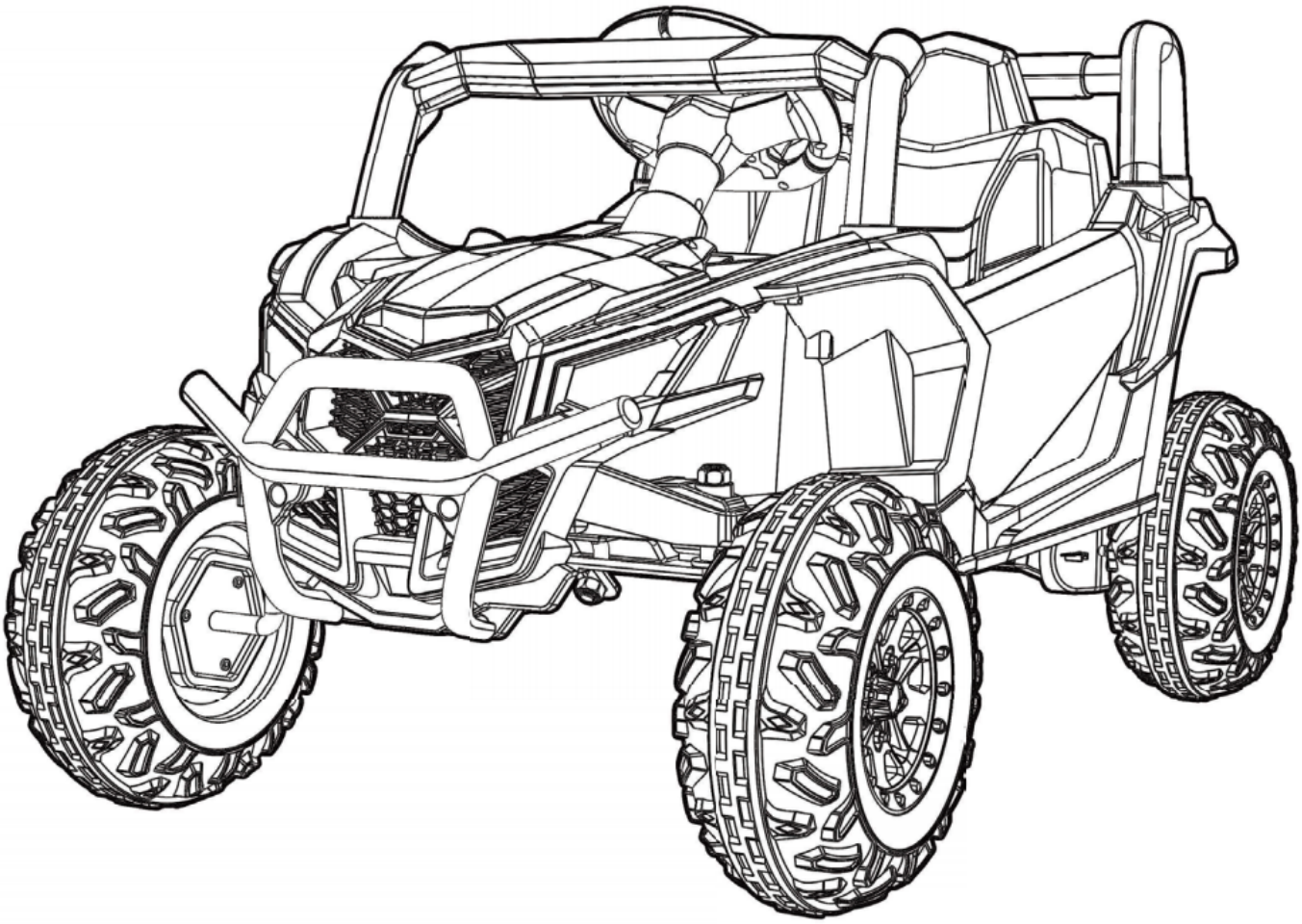

Størrelse 96 x 61 x 55 cm

Art. no. 805-957D
EAN 5705858074900

Imported by / Importeret af
NSH NORDIC A/S
Virkefeltet 4
DK-8740 Braedstrup
Made in China / produceret i Kina

Customer Support: post@nshnordic.com

Generelle sikkerhedsregler

Advarsel:

- Køretøjet må ikke anvendes på veje, fortove, skråninger eller i sand.
- Køretøjet bør kun anvendes på plane overflader.
- Overbelast ikke køretøjet. Vær opmærksom på vægtbegrænsningerne.
  Typisk maksimal totalvægt 25 - 35 kg. Venligst kontroller for den pågældende model.
- Batteriopladning skal udføres af en voksen.
- Børn, der benytter dette køretøj, bør altid overvåges af en ansvarlig voksen.
- Over oplad ikke køretøjets kredsløb.
- Kør ikke i vand eller andre væsker.
- Stop køretøjet, når du nærmer dig en hindring, drej væk fra hindringen og kør andetsteds.
- Venligst oplad batteriet, når køretøjet begynder at køre langsomt ellers vil levetiden på batteriet forkortes.
- Venligst oplad batteriet fuldt ud, før opbevaring af batteriet i længere perioder uden anvendelse. Oplad batteriet hver 3 måned, dette for at forlænge batteriets levetid.
- Kør ikke i regnvejr.
- Batteri, oplader, elektriske ledninger, stik, kabinet og andre dele skal periodisk kontrolleres. Hvis der observeres skader, må køretøjet ikke anvendes før disse er udbedret.
- Opladeren skal kontrolleres regelmæssigt for skader på ledning, stik, kabinet eller andre dele. Ved skader må opladeren ikke anvendes, før skaden er udbedret.
- Køretøjer med batteri må ikke anvendes af børn under 3 år.
- Pedal / skubbe køretøjer uden batteri kan anvendes fra 1 års alderen.
- Køretøjet må kun anvendes med den anbefalede oplader.
- Opladeren er ikke et legetøj.
- Rengør kun med en fugtig opvredet klud.
- kontroller at alle komponenter er ubeskadigede, hvis ikke reparer eller udskift disse.
- Det er en god ide at bruge beskyttelsesudstyr afhængig af køretøjet.
- Slidte batterier bør fjernes/udskiftes fra køretøjet.
- Batteriet skal fjernes, inden køretøjet bortskaffes
- Overensstemmelseserklæring: Dette produkt er i overensstemmelse med kravene i EU-direktiv 2014/53 / EU.

Advarsel:
For dit barns sikkerhed, skal du være opmærksom på følgende:

- Kun en voksen må samle produktet.
- Små dele/plastik dele holdes væk fra barnet, dette for at undgå Kvælningsfare.
- Børn må ikke røre / åbne for batteri holderen.
- Voksen tilsyn er påkrævet.
- Køretøjer med batteri må ikke anvendes af børn under 3 år.
- Pedal / skubbe køretøjer uden batteri kan anvendes fra 1 års alderen
- Brug køretøjet med forsigtighed, da kørefærdigheder er påkrævet for at undgå fald eller kollision som kan give skader til brugeren eller 3 part.
- Instruktion i brugen af køretøjet skal gives til børn inden anvendelse.
  Specielt bremsesystemet.

Generelle sikkerhedsregler

- Må ikke anvendes i trafikken. Brug kun køretøjet på privat grund.
- Kør kun på plane overflader væk fra andre køretøjer/forhindringer.
- Undgå skarpe bumps og pludselige overflade ændringer.
- Undgå veje og overflader med vand, sand, grus, jord, blade og andet snavs.
- Vådt vejr kan forringe trækkraft, bremseeffekt og synlighed.
- Kør ikke når det er mørkt.
- Undgå overdreven hastighed forbundet med nedkørsler.
- Pas på fodgængere.
- Check og fastspænd alle skruer før hver køretur, tillad ikke 2 eller flere børn at bruge køretøjet på samme tid.
- Brug ikke køretøjet, hvis det har nogen form for skader.
- Udskift beskadigede dele øjeblikkeligt.

1. Sæt input 12V opladerstikket i køretøjet.
2. Sæt output opladerstikket i en 230V stikkontakt.
   Batteriet begynder at oplade.

Note! Når du skifter mellem høj og lavt gear eller frem og tilbage knap skal køretøjet holde helt stille, for at undgå skade på gearkasse og motor.

Frem	1. Flyt position på ”forward backward” knappen til position ”forward” 2. Tryk på fodpedalen, og køretøjet kører fremad.
Stop:	1. Køretøjet stopper automatisk, når barnets fod lettes fra fodpedalen.
Tilbage	1. Flyt position på ”forward backward” knappen til position ”backward” 2. Tryk på fodpedalen, og køretøjet kører tilbage.

Batteri forbindelse

Løsn skruen fra sædet. Fjern sædet, og forbind den røde ledning med den røde terminal på batteriet og sort ledning til sort terminal. Påsæt sædet igen og stram skruen.

Udskiftning af batteri og sikring

Batteriet er udstyret med en termisk sikring, som slår fra hvis motoren, batteriet eller det elektriske kredsløb er overbelastet. Køretøjet skal herefter slukkes i mindst 5 minutter, hvorefter sikringen vil slå til igen. Virker køretøjet ikke, kan sikringen derfor godt være problemet. For at undgå dette, så læs følgende punkter:

- Overbelast ikke køretøjet.
- Træk ikke noget bag ved køretøjet.
- Kør ikke op af stejle bakker.
- Kør ikke ind i ubevægelige genstande, som får hjulene til at spinne.
- Kør ikke i ekstreme temperaturer.
- Sørg for at køretøjet ikke kommer i kontakt med væsker.
- Pil ikke ved det elektriske kredsløb.

Efterhånden som batteriet bliver ældre vil det begynde at miste noget af sin kapacitet. Alt efter omgivelserne kan det holde i alt fra 1 – 3 år. Hvis batteriet trænger til en udskiftning, så følg disse trin:

1. Fjern sædet.
2. Frakobl ledningerne fra batteriets terminaler.
3. Fjern batteridækket.
4. Løft forsigtigt batteriet ud af køretøjet. Alt efter batteriets tilstand (lækning eller lignende) kan det være nødvendigt med sikkerhedsudstyr. Løft ikke batteriet i dens ledninger, men i selve batteriet.
5. Læg batteriet i en plastikpose, og afskaf det på ansvarlig vis.
6. Sæt det nye batteri i køretøjet.
7. Forbind igen ledningerne til det nye batteri.
8. Skub sædet på plads.

For at beskytte miljøet skal batterier og elektrisk udstyr bortskaffes særskilt fra husholdningsaffald. Kontakt kommunen for nærmeste indsamlingssted.

Problemløsning

Problem	Årsag	Løsning
Køretøjet kan ikke køre	Batteriet mangler strøm	Genoplad batteriet.
	Sikringen er sprunget	Sluk i mindst fem minutter.
	Løse ledninger	Tjek at samtlige ledninger sidder ordentligt fast.
	Dødt batteri	Erstat batteriet med et nyt.
	Det elektriske kredsløb er skadet	Send produktet til reparation.
	Motoren er skadet	Send produktet til reparation.
Køretøjet virker ikke særligt længe ad gangen	Batteriet bliver ikke fuldt opladt	Tjek at ledningerne er ordentligt forbundne til batteriet og genoplad det.
	Gammelt batteri	Erstat batteriet med et nyt.
Køretøjet kører med ujævne bevægelser	Batteriet mangler strøm	Genoplad batteriet.
	Gammelt batteri	Erstat batteriet med et nyt.
	Køretøjet er overbelastet	Reducer vægten. Bæreevnen er 25-30 kg.
	Køretøjet bliver brugt i forkerte om-givelser	Find et andet område at køre med køretøjet i.
Køretøjet har brug for et skub for at komme i gang	Løse ledninger	Tjek at samtlige ledninger sidder ordentligt fast.
	Motoren er skadet	Send produktet til reparation.
Det er svært at skifte gear	Forsøg på at skifte gear mens køretøjet er i bevægelse	Køretøjet skal holde helt stille når der skiftes gear.
Mærkelige mekaniske lyde fra motoren eller gearkassen	Gearene er skadet	Send produktet til reparation.
	Motoren er skadet	Send produktet til reparation.
Batteriet vil ikke oplade	Løse ledninger	Tjek at samtlige ledninger sidder ordentligt fast.
	Opladeren ikke sat i	Tjek at opladeren er koblet til som den skal.
	Opladeren er skadet	Erstat opladeren.
Opladeren bliver varm under opladning	Dette er normalt	Ingen handling påkrævet.

Vedligeholdelse

- Tjek samtlige skruer periodisk, og spænd dem efter behov.
- Tjek køretøjets plastikkomponenter ofte for skader.
- køretøjets mekaniske dele kan smøres med olie hvis det bliver nødvendigt.
- Opbevar produktet indendørs for at beskytte det mod vejret.
- Hold produktet væk fra varme genstande som komfur og lignende.
- Rengør ikke produktet med en haveslange, og brug ikke sæbe. En tør klud er nok.
- Der kan eventuelt benyttes møbelpuds uden voks. Brug ikke bilvoks.
- Kør ikke i regn, sne, sand og grus, da det kan skade køretøjet.
  Hvis produktet ikke skal bruges i en længere periode bør alle ledningerne frakobles.

DK

Brugs- og betjeningsvejledning

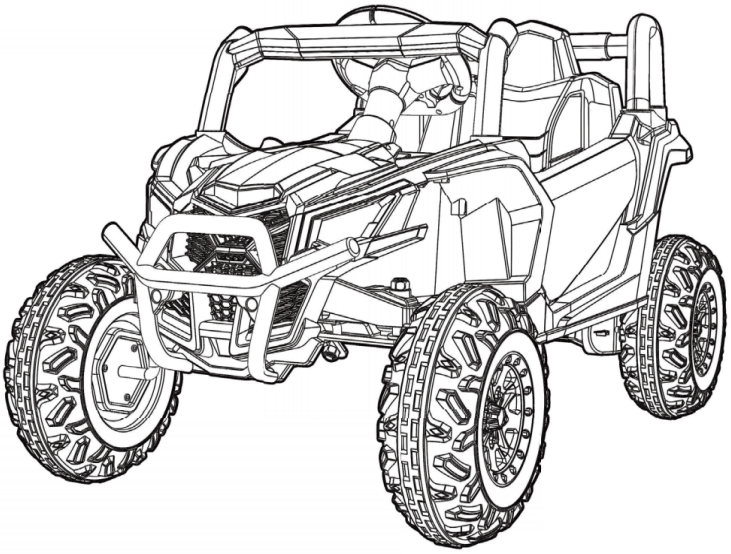

Venligst læs denne brugsanvisning grundigt før ibrugtagning.

Design og farver kan variere.
Denne brugsanvisning indeholder sikkerhedsinformationer, samlevejledning, brugs- og vedligeholdelsesinstruktioner. El-bilen skal samles af en voksen, som har læst og forstået instruktionerne i denne manual. Hold forpakning / plastikposer væk fra børn, disse bør omgående bortskaffes. Gem manualen for eventuel senere brug.

Alder fra:	+3 år	**Batteri:**	10,8V 5Ah
Maks kapacitet:	30 kg	**Mål på Elbil:**	96 x 61 x 56 cm
Hastighed:	1,7-5,3 km/h		
Materiale:	Metal og plastik	**Anvendelses temperatur:**	0 - 40°
Oplader:	Input: 100-240V AC	**Ladetid:**	8 - 10 timer
	Output: DC 12V	**Motor**	DC 12V

Vores produkter opfylder:
ASTM F963; EN71 og EN62115 standard.

Diagram

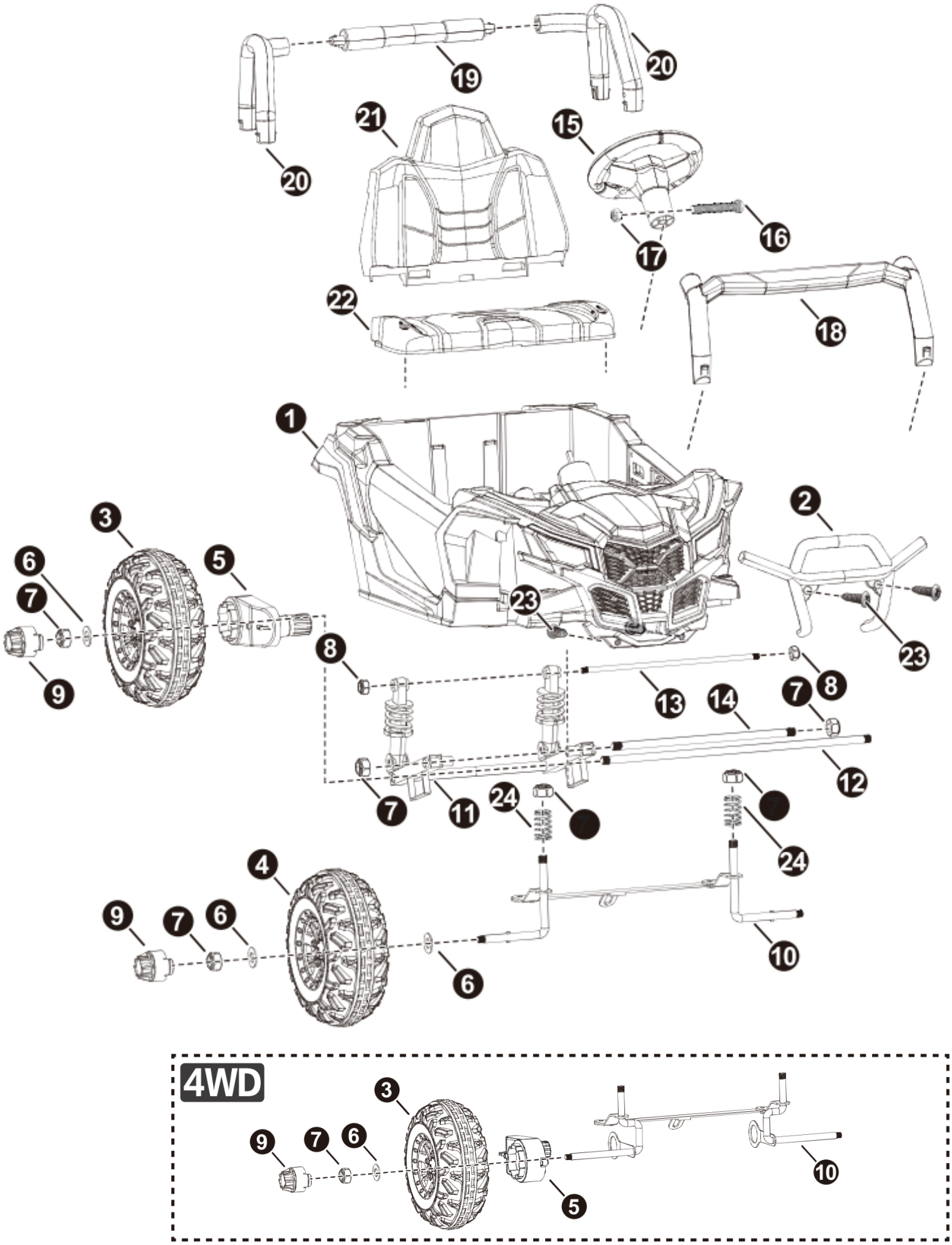

Del liste

NR.	ANTAL	BILLEDE	NR.	ANTAL	BILLEDE
1	1	Karrosseri	2	1	Frontbøjle
3	2WD x 2 4DW x 4	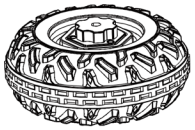 Kørehjul	4	2WD x 2 4WD x 0	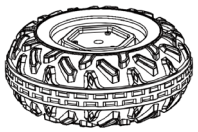 Hjul
5	2WD x 2 4DW x 4	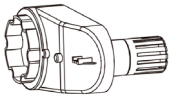 Gearkasse	6	2WD x 6 4WD x 4	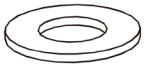 M12 Skive
7	8	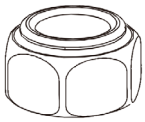 M10 Låsemøtrik	8	2	M8 Låsemøtrik
9	4	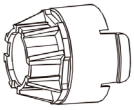 Hjulkapsel	10	1	2WD 4WD 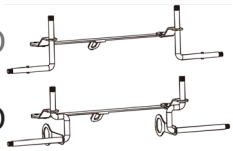 Frontaksel
11	1	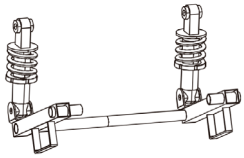 Støddæmper bag	12	1	M12 Bagaksel
13	1	M8 Støddæmperstang (Pakket på karrosseriet)	14	1	M12 midter stang (Pakket på karrosseriet)
15	1	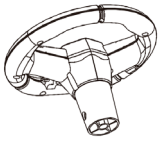 Bilrat	16	1	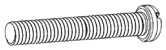 M5 x 32 Maskinskrue

Del liste

NR.	ANTAL	BILLEDE	NR.	ANTAL	BILLEDE
17	1	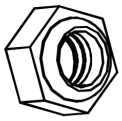 M5 Låsemøtrik	18	1	Forreste styrtbøjle
19	1	Forbinder til styrtbøjle bag	20	2	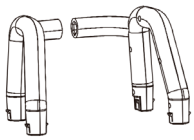 Support styrtbøjle
21	1	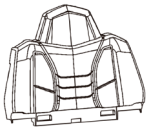 Rygstøtte	22	1	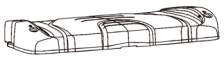 Sæde
23	4	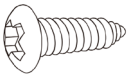 4 x 12 Skrue	24	2	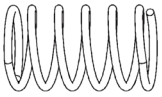 Forakselfjeder
25	2	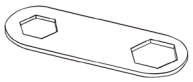 Skruenøgle	26	2	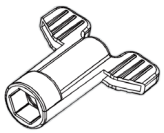 Topnøgle
27	1	Oplader	28	1	Fjernbetjening

Anbefalet værktøj:

Topnøgle (medfølger)

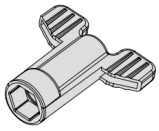

Skruetrækker (medfølger ikke)

Udpakning

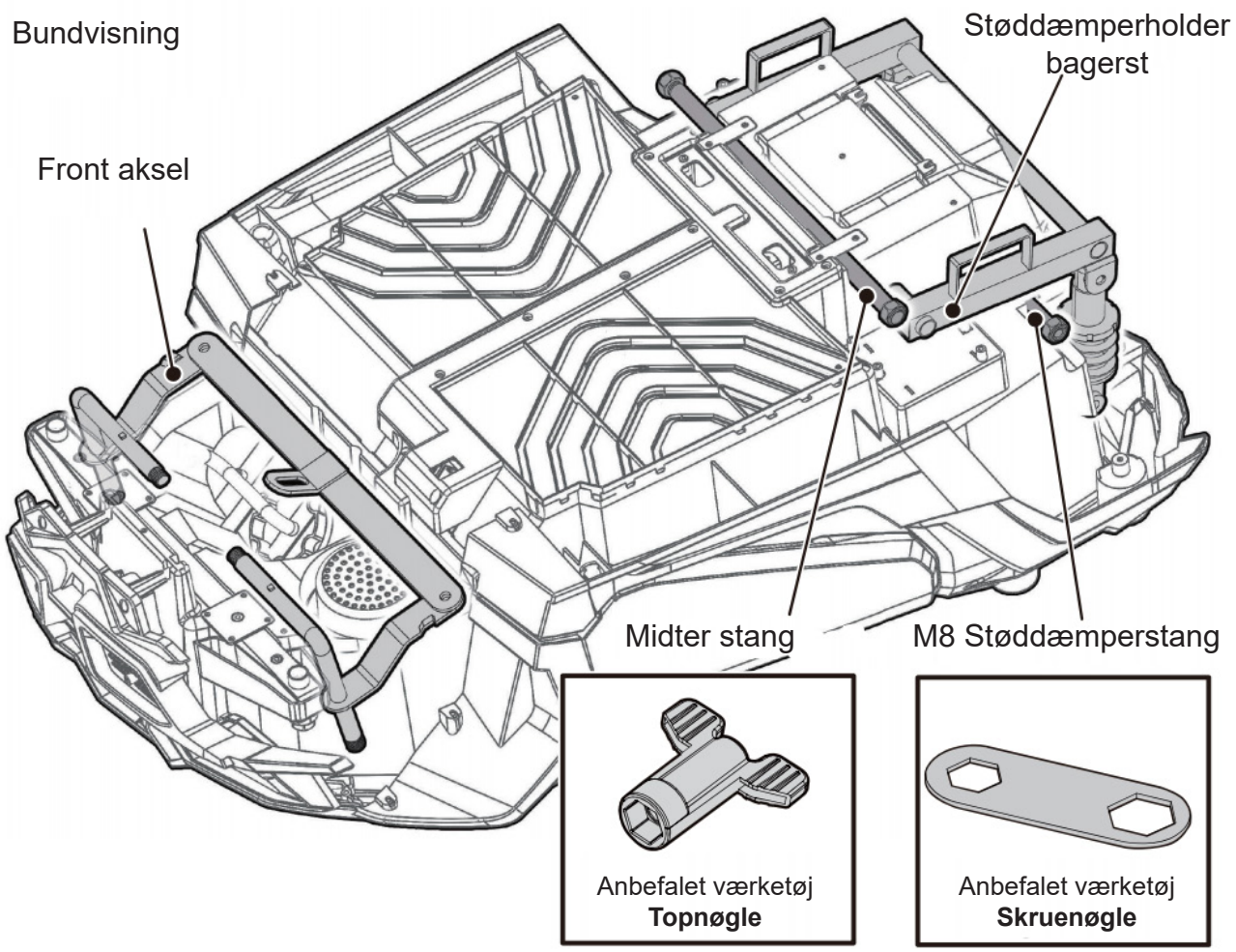

- Vend køretøjets karrosseri på hovedet. Klip kabelbindere på undersiden af karrosseriet over med en saks. Fjern derefter forakslen og den bageste støddæmperholder.

- Skru låsemøtrikkerne af i den ene ende af M12-mellemakslen og M8-støddæmperstangen, og fjern M12-mellemakslen og M8-støddæmperstangen fra karrosseriet.

Monter foraksel

Bundvisning

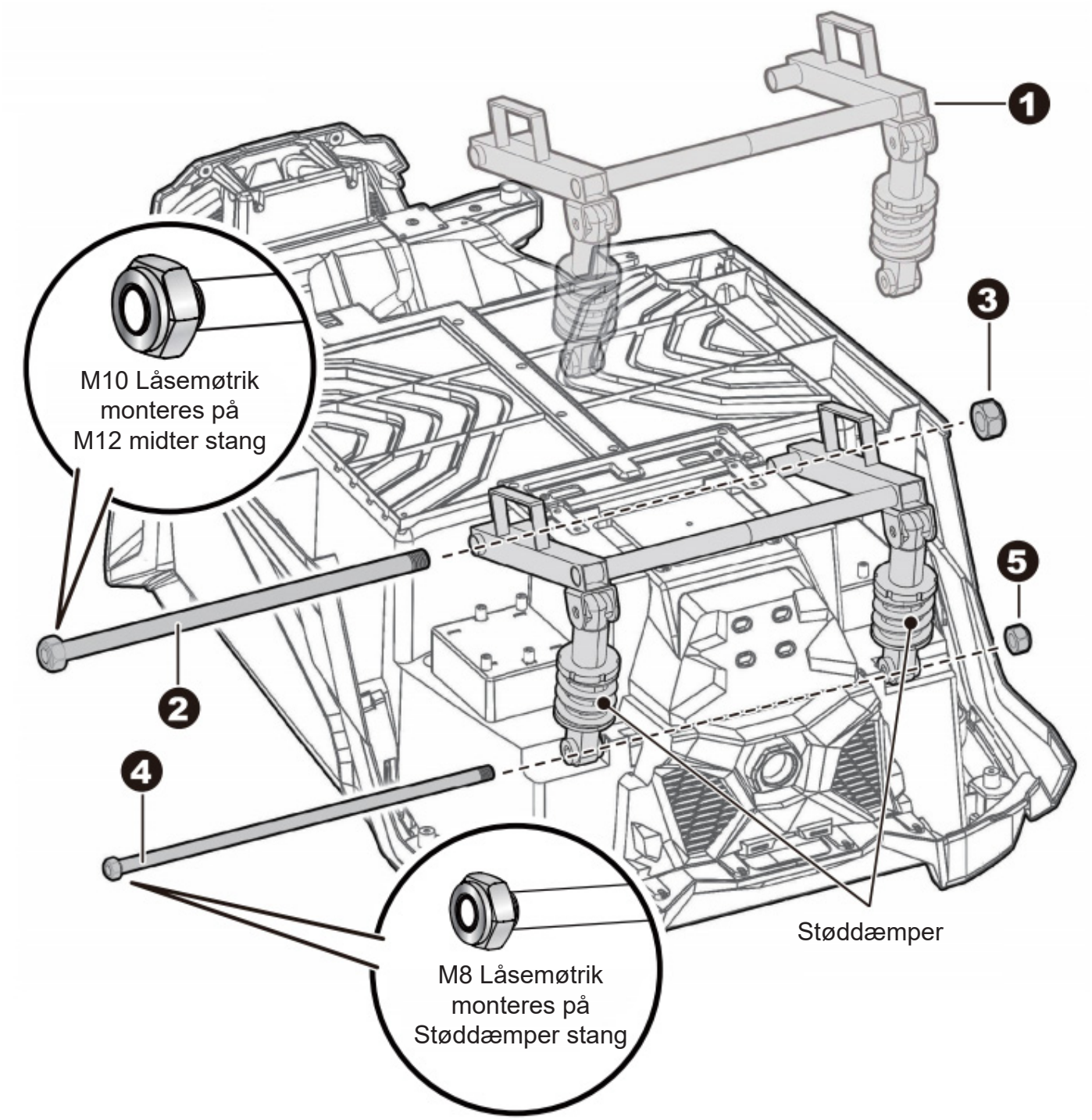

1. Monter den bageste støddæmperholder på karrosseriet.

2-3. Før M12-mellemakslen gennem hullet på den ene side af den bageste støddæmperholder, gennem hullerne i karrosseriet og ud gennem hullet på den anden side af den bageste støddæmperholder. Spænd en M10-låsemøtrik fast på enden af M12-mellemakslen med en M10-topnøgle.

4-5. Før M8-støddæmperstangen gennem hullerne i støddæmperen, hullerne i karrosseriet og ud gennem hullerne i støddæmperen på den modsatte side. Spænd en M8-låsemøtrik fast på enden af M8-støddæmperstangen med en M8-topnøgle.

Monter baghjul

Bundvisning

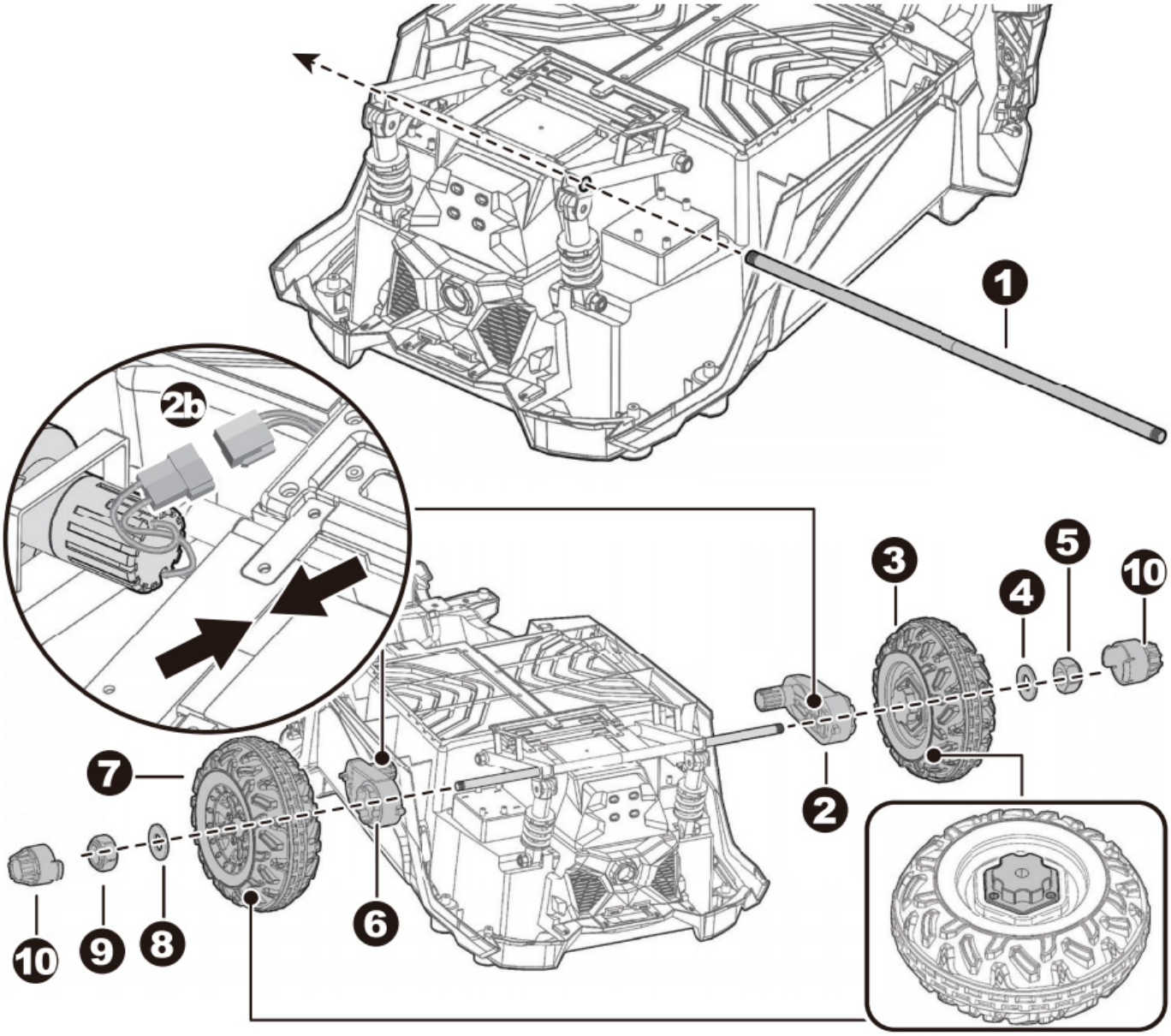

1. Indsæt M10-bagakslen gennem hullet i den bageste støddæmperholder.

2. Monter gearkasse på bagakslen, og tilslut gearkassens stik til stikket fra køretøjets karrosseri (fig. 2b). Skjul de tilsluttede stik i hullet i karrosseriet.

3. Monter trækhjulet på bagakslen. Sørg for, at drivdelen i hjulet passer sammen med gearkassen på karrosseriet.

4. Monter en M12-skive på bagakslen.

5. Spænd en M10-låsemøtrik fast på enden af bagakslen med en M10-topnøgle.

6–9. Gentag trin 2–5 for at montere det andet baghjul.

10. Klik hjulkapslerne fast på hjulene.

Monter frontbøjle og foraksel

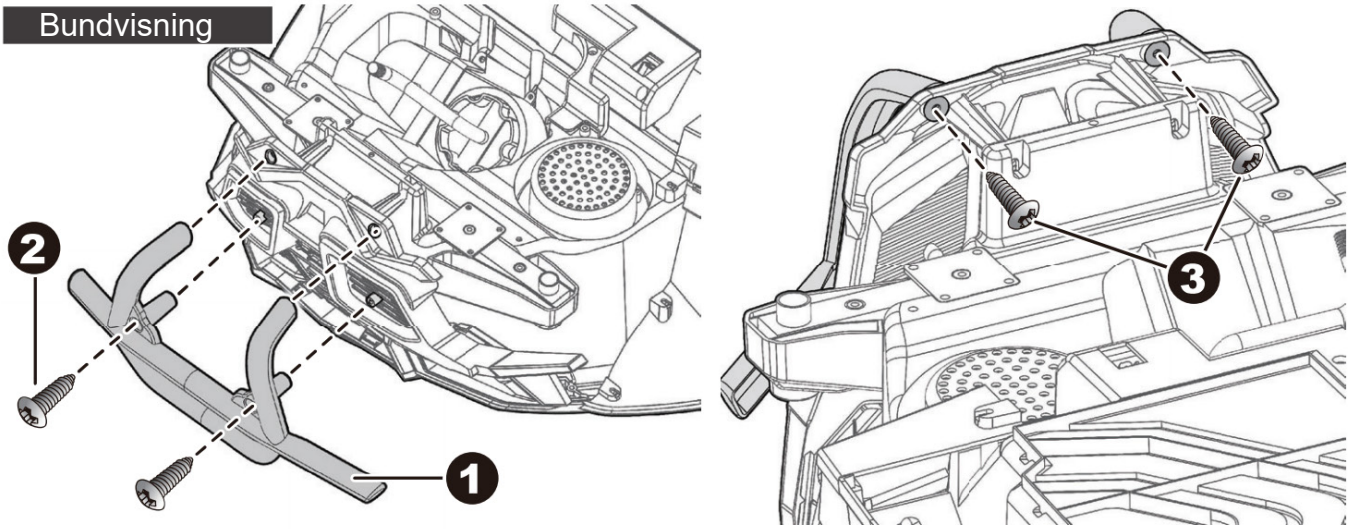

1, 2. Monter frontbøjlen (bull bar) på karrosseriet, og spænd to 4 x 12-skruer forfra.

3. Spænd to 4 x 12-skruer indefra for at fastgøre frontbøjlen.

4, 5. Monter de to forakselfjedre på forakselbeslagene, og montér beslagene i hullerne i begge ender af forakselholderen.

6. Sørg for, at den bøjede ende af ratstammen går gennem hullet på styretøjet.

7. Spænd en M10-låsemøtrik i hver ende af forakselbeslaget med en skruenøgle.

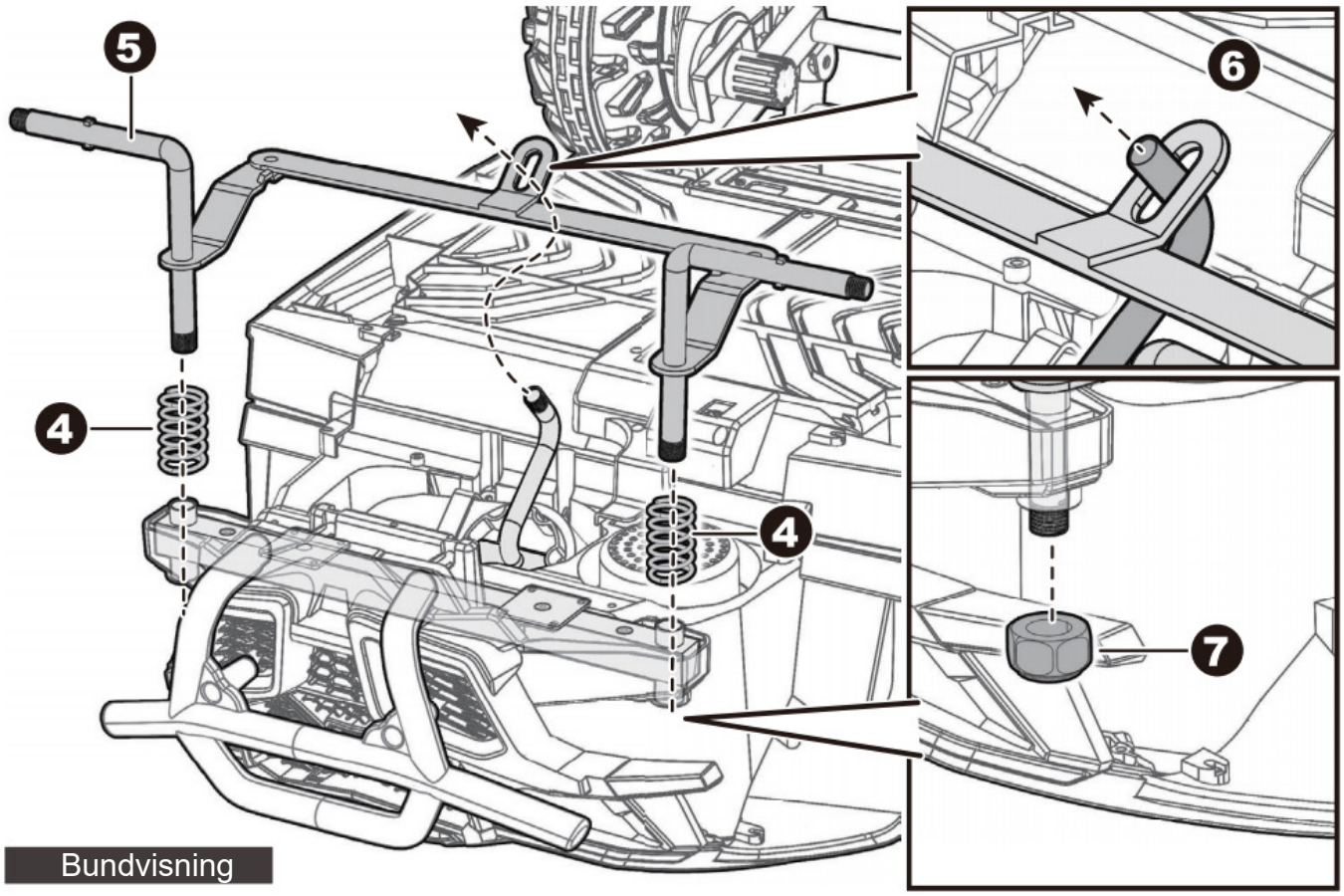

Monter fronthjul

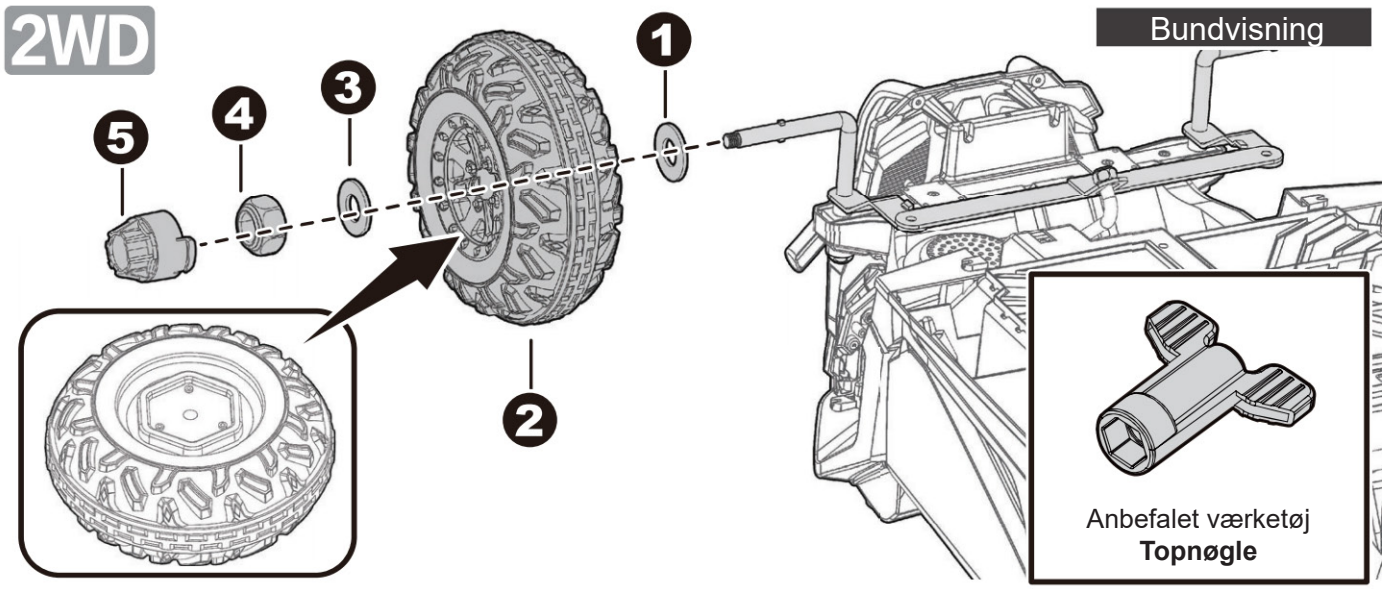

1. Monter en M12-skive på forakslen.
2. Monter det normale hjul på forakslen.
3. Monter endnu en M12-skive på forakslen.
4. Spænd en M10-låsemøtrik fast på enden af forakslen med en M10-topnøgle.
5. Klik hjulkapslen fast på forhjulet. Gentag for det andet forhjul.

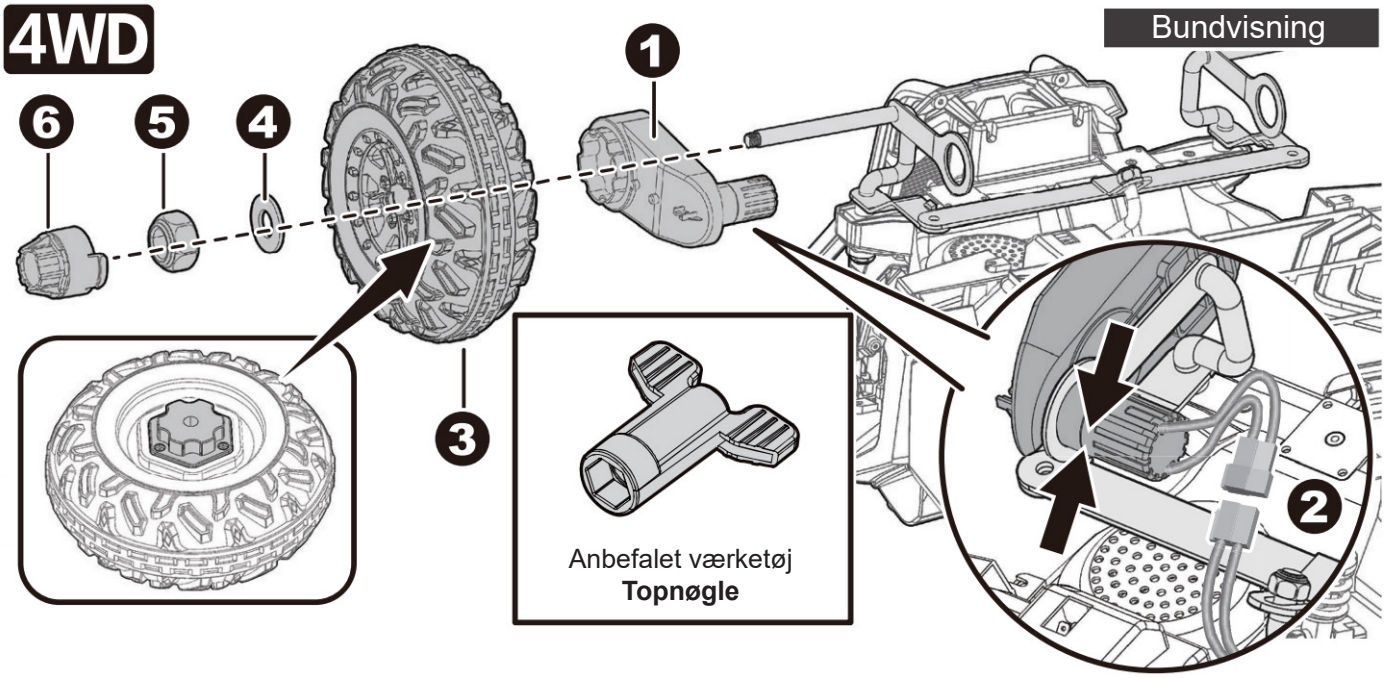

1–2. Monter gearkasse på forakslen. Sæt gearkassens stik i stikket fra køretøjets karrosseri.
3. Monter trækhjulet på forakslen.
4. Monter en M12-skive på forakslen.
5. Spænd en M10-låsemøtrik fast på enden af forakslen med en M10-topnøgle.
6. Klik hjulkapslen fast på forhjulet. Gentag for det andet forhjul.

Monter bilrat og frontbøjle

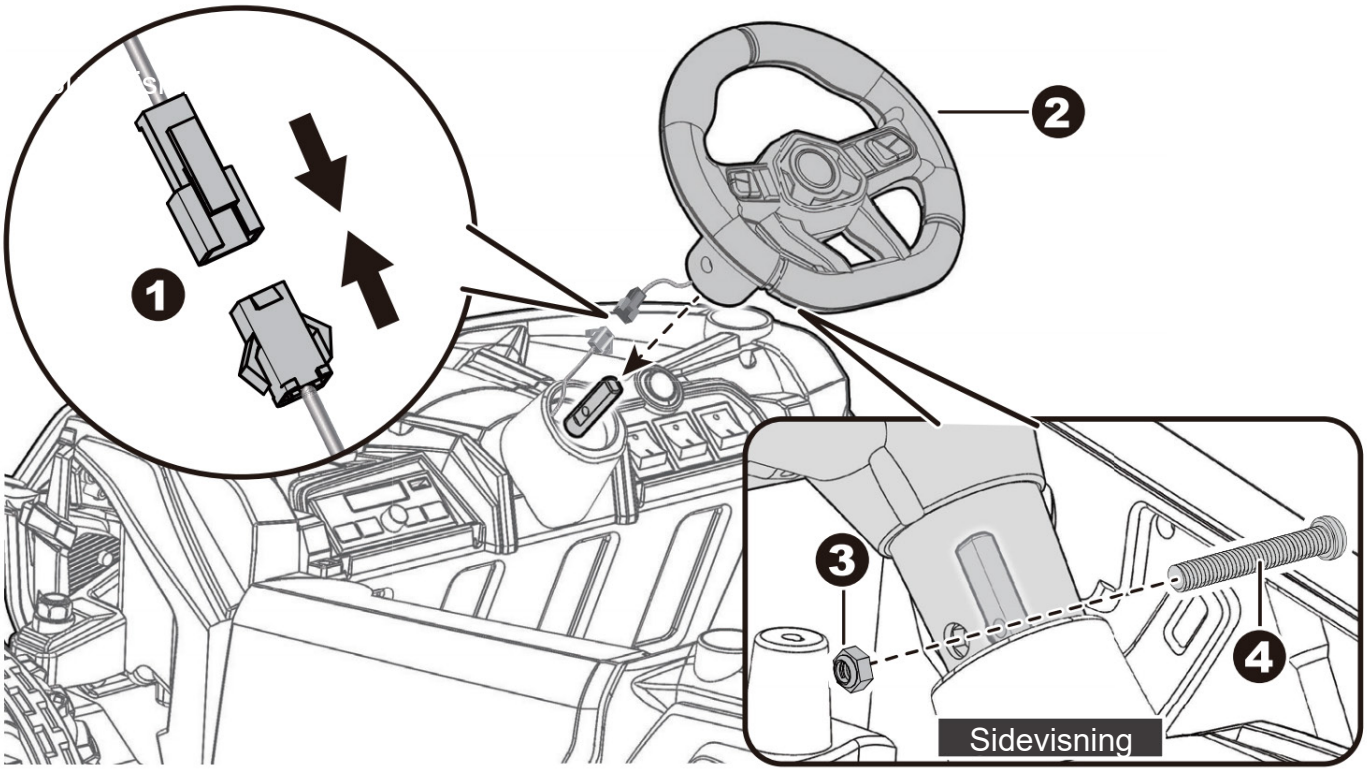

1. Sæt lydmodulets stik fra rattet i stikket på køretøjets karrosseri. Skjul derefter de tilsluttede stik i hullet i karrosseriet.
2. Monter rattet på enden af ratstammen.
3. Indsæt M5-låsemøtrikken i rillen på højre side af rattet.
4. Justér hullerne i rattet med hullerne i ratstammen, indsæt M5 x 32-maskinskruen, og spænd den med en skruetrækker.
5. Sæt tappene på den forreste styrtbøjle i hullerne på karrosseriet, og tryk, indtil du hører et “klik”, der indikerer, at den er korrekt monteret.

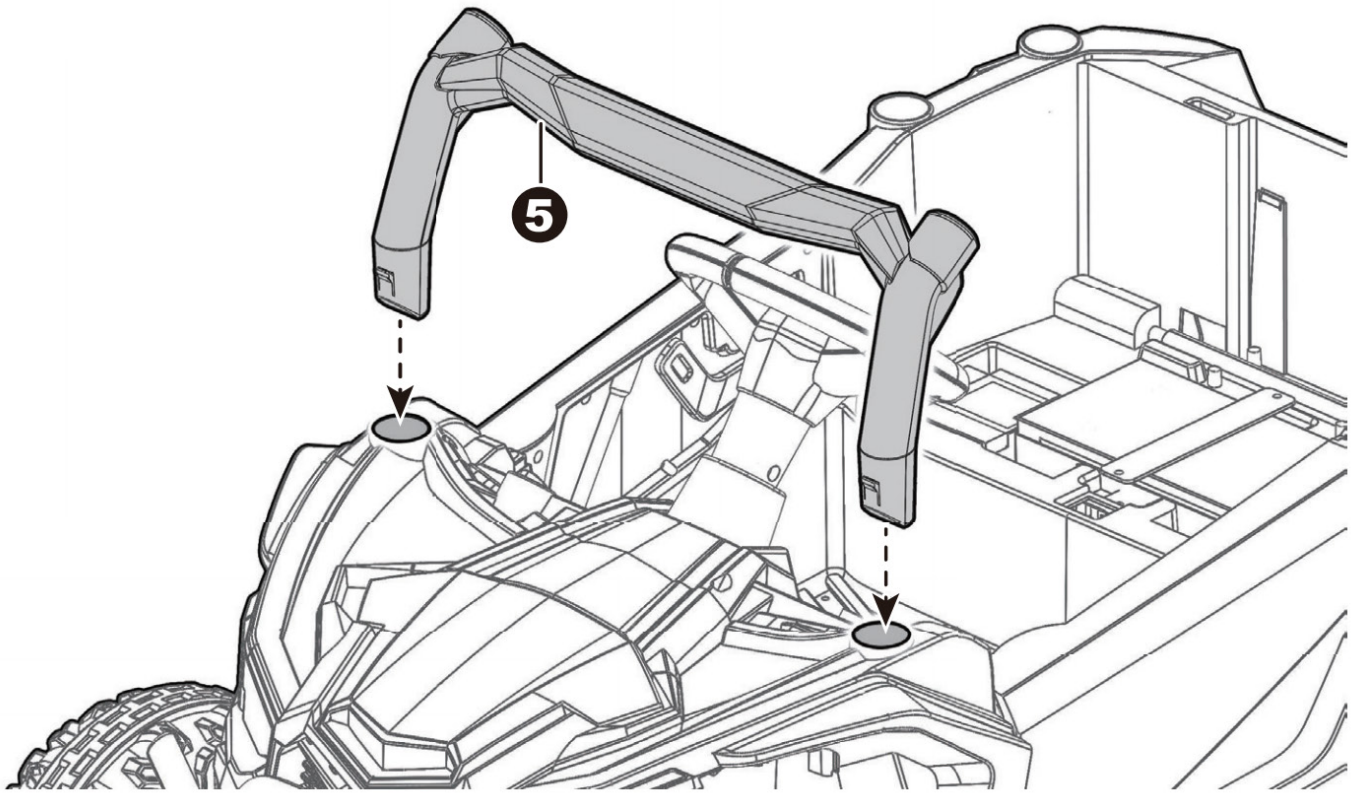

Tilslut strømforsyningen og monter sædet

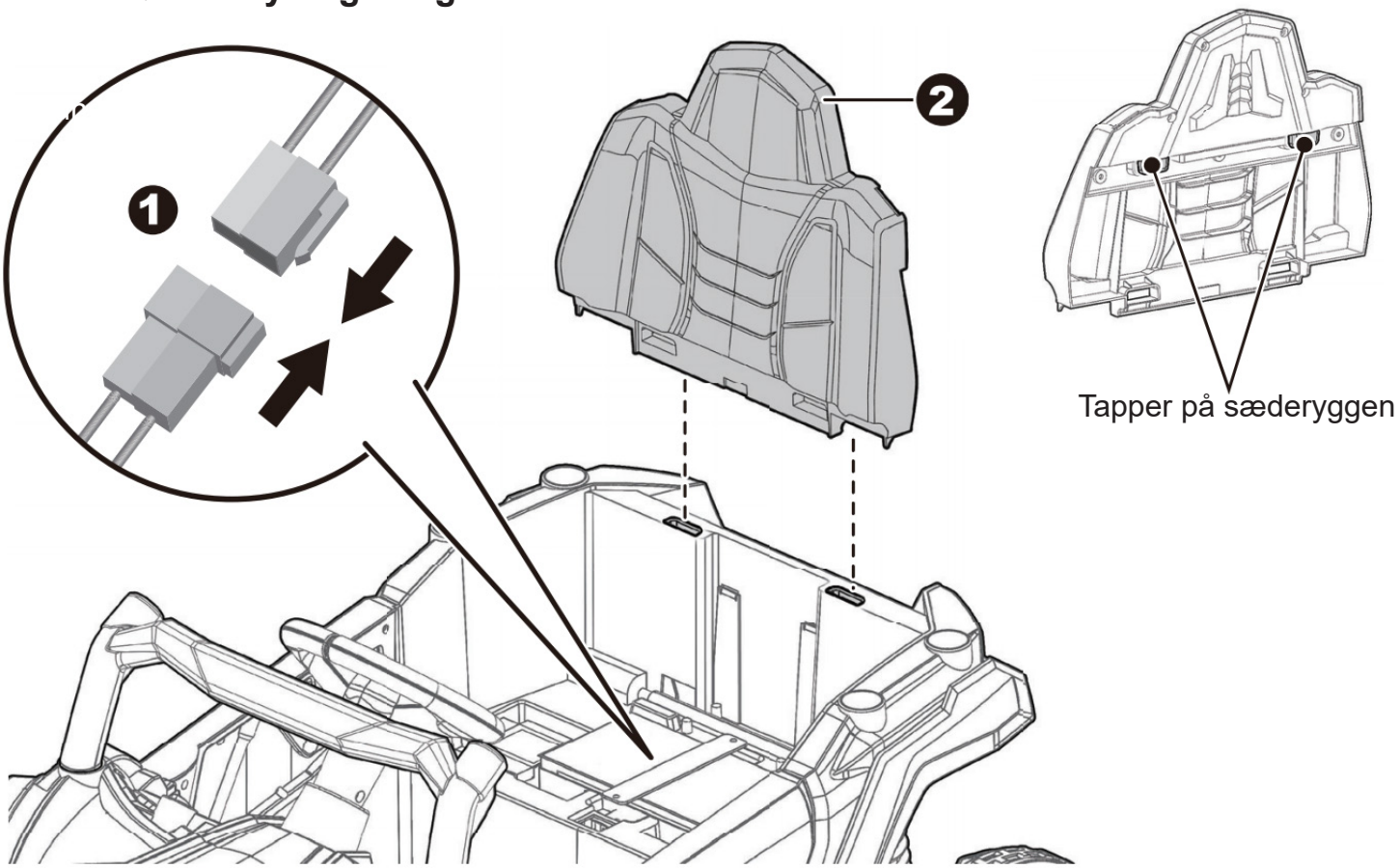

1. Sæt det røde stik fra køretøjets karrosseri i det røde stik på batteriet.

2. Sæt tappene på sæderyggen ind i hullerne på karrosseriet.

3. Monter sædehynden på karrosseriet. Brug en kærvskruetrækker (medfølger ikke) eller en mønt til at dreje begge sædelåse til låst position.

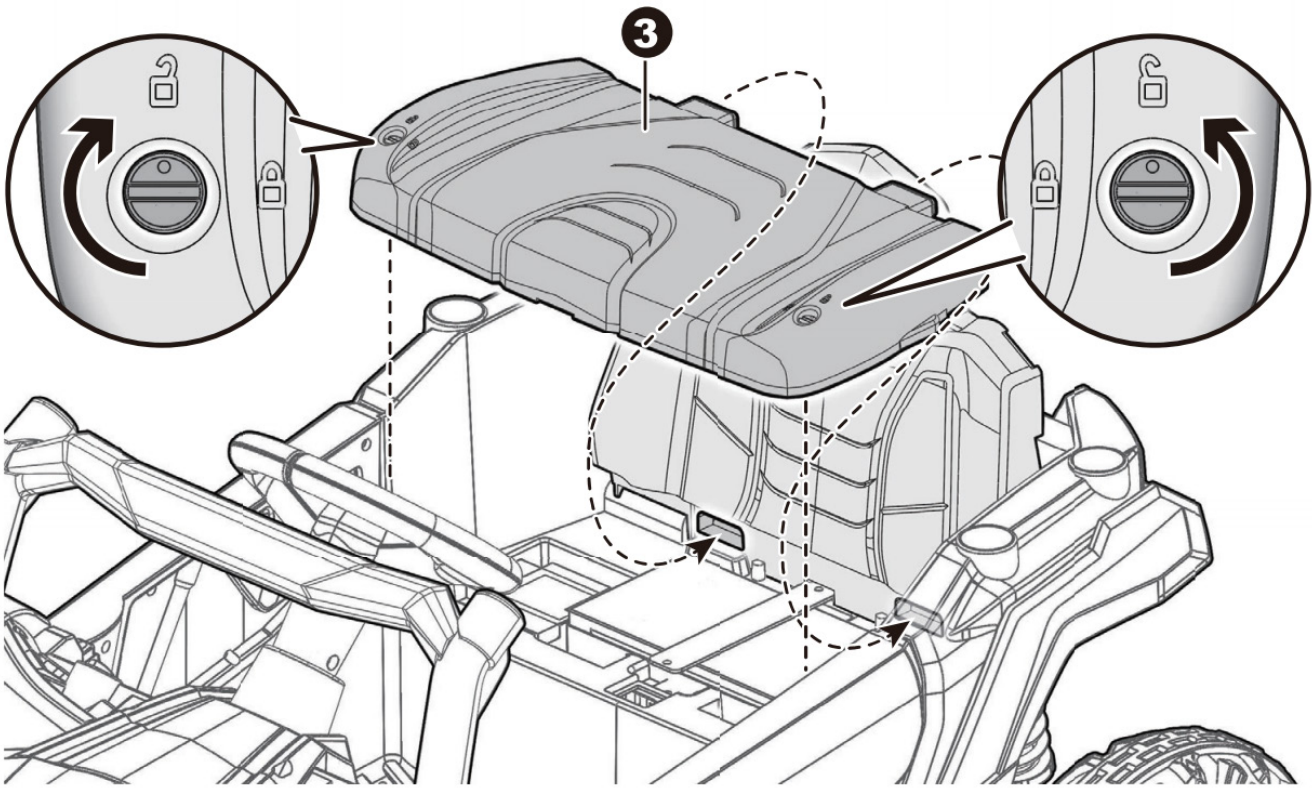

Monter bagerste styrtbøjle

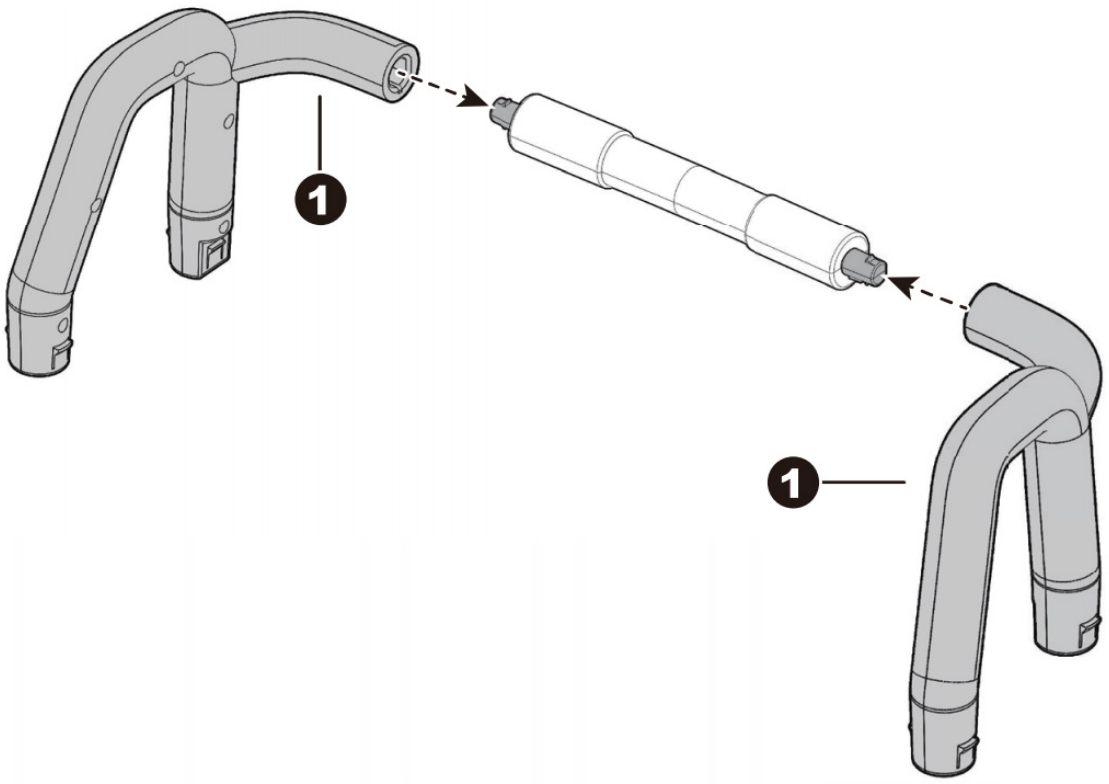

1. Monter de to bageste styrtbøjlebeslag på forbindelsen til den bageste styrtbøjle.

2. Monter den samlede bageste styrtbøjle på karrosseriet, og tryk, indtil du hører et “klik”, der bekræfter, at den er på plads.

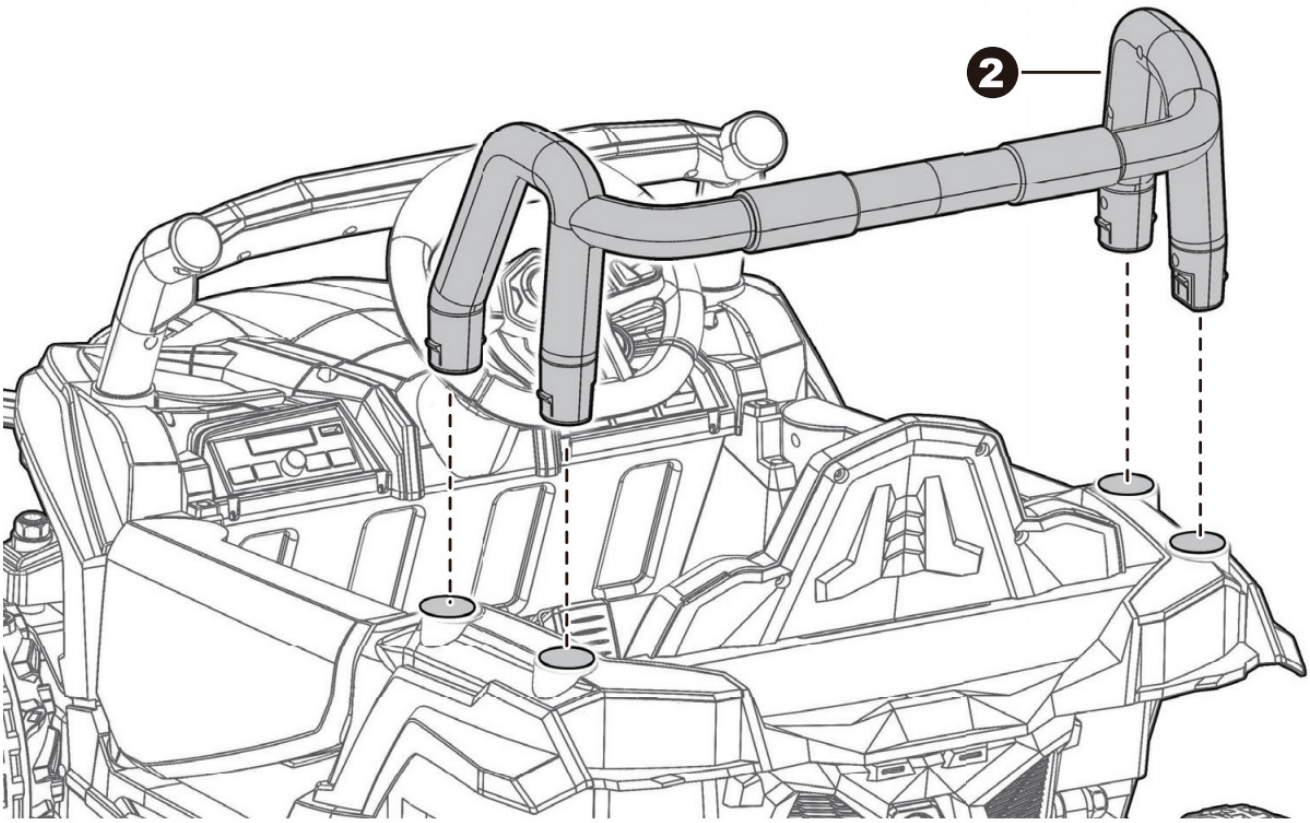

Betjening

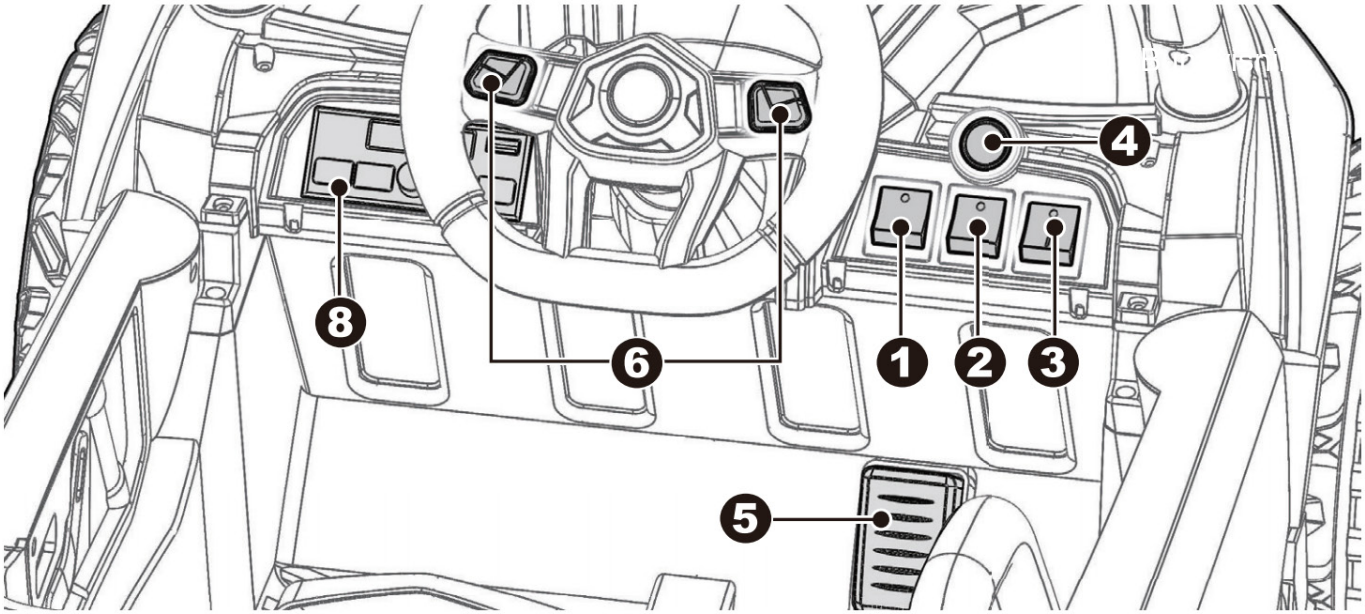

1. Tænd/sluk-knap: Tænder og slukker for produktet.

2. Høj/lav hastighedsknap:
Bruges til at køre produktet fremad med høj eller lav hastighed.

3. Frem-/bak-kontakt:
Skifter retningen, som produktet bevæger sig i – fremad eller baglæns.
- For at køre fremad, skub håndtaget til øverste position.
- For at køre baglæns, skub håndtaget til nederste position.
- Når kontakten er i midterposition, stopper produktet og kører ikke.

4. Lyskontakt: Tænder og slukker for lygterne.

5. Gaspedal:
- Tryk pedalen ned for at køre.
- Slip pedalen for at bremse eller sænke farten.

6. Motor- / hornlyd-knapper.

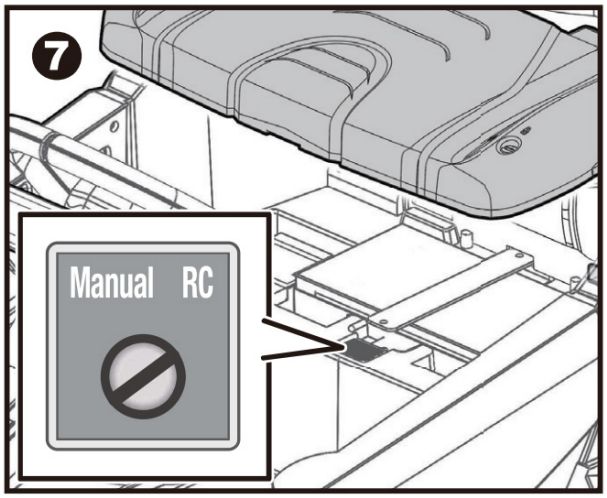

7. RC/manuel-kontakt (hvis tilgængelig, er denne kontakt under sædet)

- Skub kontakten til “RC”-positionen – produktet kan nu kun styres med fjernbetjeningen.

- Skub kontakten til manuel position for at muliggøre manuel betjening af produktet.

Betjening

8. Afspiller

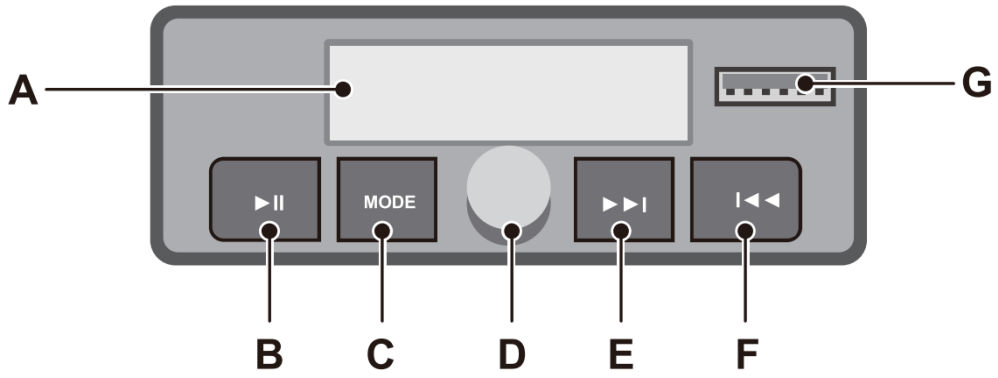

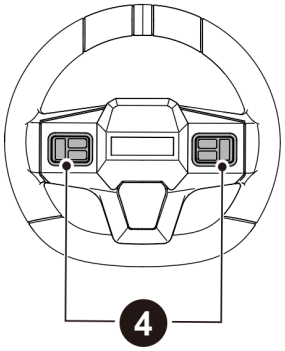

A. Display-skærm: Når produktet er stoppet, vises det resterende batteriniveau. Hvis den viste værdi falder under 12 (for 12V-produkter) eller 24 (for 24V-produkter), skal batteriet oplades.

B. Afspil-/pauseknap: Tryk og hold denne knap nede for at søge manuelt eller automatisk efter radiokanaler i FM-radio.

C. Lydkildeknap: Gør det muligt at skifte mellem forskellige lydkilder, såsom FM-radio (hvis tilgængelig), USB-port, historiefunktion, musiktilstand og trådløs tilslutning (hvis tilgængelig).
I FM-radiotilstand kan du holde knap B (Afspil/Pause) nede for at søge efter stationer manuelt eller automatisk.

D. Volumenknap: Justerer lydstyrken op eller ned.

E. Næste spor / næste kanal

F. Forrige spor / forrige kanal

G. USB-interface: Tilslut din bærbare enhed for at afspille lyd gennem produktets højttalere. Understøtter udelukkende MP3-format. Dette stik kan også bruges til at tilslutte en højttaler (hvis udstyret).

Betjening

⚠ ADVARSEL!

Fjernbetjeningen må kun bruges af en voksen.

Fjernbetjeningen er ikke legetøj. Den er kun til brug for voksne og må ikke bruges af børn. Voksent opsyn er altid påkrævet. Rækkevidden kan variere betydeligt afhængigt af vejrforhold, batteriniveau og andre miljømæssige forhold.

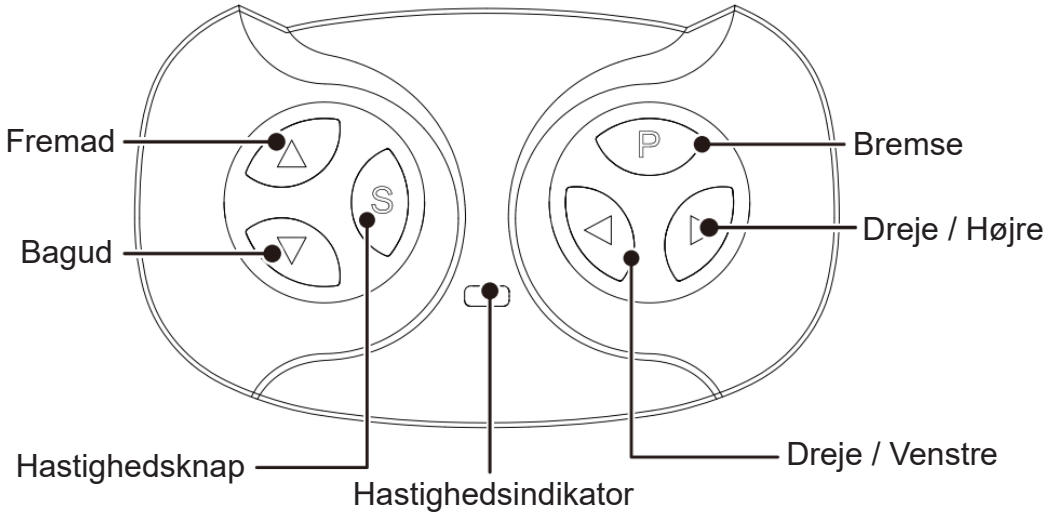

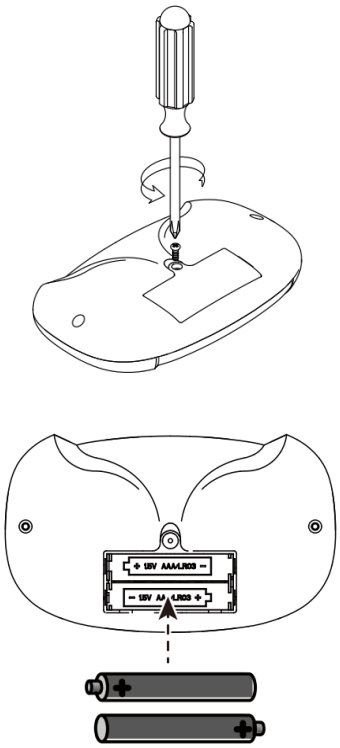

Isæt batterier i fjernbetjeningen
Åbn batterirummet på bagsiden af fjernbetjeningen, og isæt to AAA (LR03) batterier.
Bemærk: Batterier medfølger ikke.

1. Opret forbindelse
Hold frem- og bakknapperne nede i 3 sekunder, og hastighedsindikatoren begynder at blinke. Tænd derefter for køretøjet – hvis hastighedsindikatoren lyser konstant, er forbindelsen oprettet. Hvis indikatoren ikke reagerer, er forbindelsen mislykket. Udskift batterierne og prøv igen.

2. Bremseknap
Tryk på knappen for at standse køretøjet, tryk igen for at frigive bremsen.

3. Hastighedsknap
Denne kontakt skifter mellem lav, normal og høj hastighed.
HUSK: Kontakten virker ikke, mens køretøjet bakker.

BEMÆRK:
- Hvis fjernbetjeningen ikke bruges i cirka 10 sekunder, slukker den automatisk.
- Forbindelsen skal gendannes, når batterierne i fjernbetjeningen udskiftes.
- Fjernbetjeningen er ikke legetøj. Den er kun beregnet til brug af voksne og må ikke bruges af børn. Tæt opsyn af en voksen er altid påkrævet.

Opladning

⚠ ADVARSEL!

Kun en voksen må oplade og genoplade batteriet! Dette produkt har opladningsbeskyttelse: Når det oplades, afbrydes alle funktioner! Kun en voksen må oplade og genoplade batteriet!

- TÆND/SLUK-knappen skal stå på SLUK-position under opladning.
- Før første brug bør batteriet oplades i 4–6 timer. Oplad ikke batteriet i mere end 10 timer for at undgå overophedning af opladeren.
- Når køretøjet begynder at køre langsomt, skal batteriet oplades.
- Efter hver brug eller mindst én gang om måneden bør batteriet oplades i 8–12 timer, men aldrig over 20 timer.
- Brug kun det genopladelige batteri og den oplader, der følger med dit køretøj. Udskift aldrig batteriet eller opladeren med et andet mærke. Brug af andet batteri eller oplader kan medføre brand eller eksplosion.
- Brug ikke batteriet eller opladeren til andre produkter.

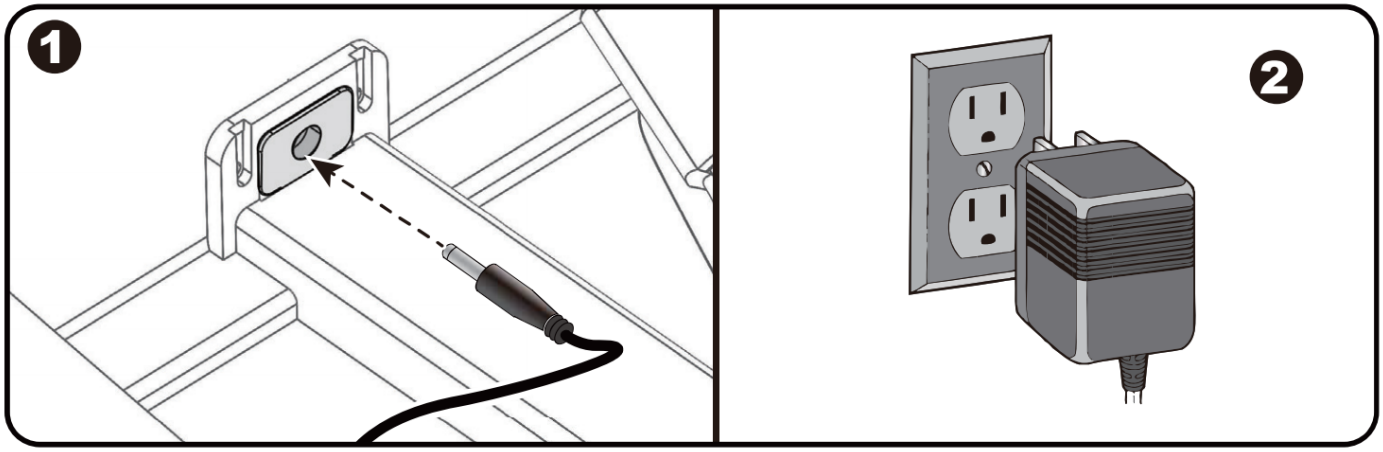

Indgangsstikket er placeret under sædet.

1. Sæt opladerstikket i indgangsstikket.
2. Sæt opladerens stik i en stikkontakt. Batteriet begynder at oplade.

Vedligeholdelse

Det er forældrenes ansvar at kontrollere legetøjets hoveddele før brug. Der skal foretages regelmæssig inspektion for potentielle farer, såsom batteri, oplader, kabler eller stik, skruer, der fastgør dæksler eller andre dele. I tilfælde af skade må legetøjet ikke bruges, før skaden er blevet ordentligt udbedret.

Parker køretøjet indendørs eller dæk det til med en presenning for at beskytte det mod fugtigt vejr.

Oplad batteriet efter hver brug. Kun en voksen må håndtere batteriet. Oplad batteriet mindst én gang om måneden, når køretøjet ikke er i brug.

Vask ikke køretøjet med en haveslange. Vask det ikke med sæbe og vand. Køretøjet må ikke bruges i regn- eller snevejr. Vand kan beskadige motoren, det elektriske system og batteriet.

Rengør køretøjet med en blød, tør klud. For at få plastdelene til at skinne igen kan du bruge møbelpolish uden voks. Brug ikke bilvoks. Brug ikke slibende rengøringsmidler.

Når køretøjet ikke er i brug, skal al elektrisk strøm slukkes. Sluk for tænd/sluk-knappen og afbryd batteriforbindelsen.

Sikring

Batteriet er udstyret med en termisk reset-sikring, som automatisk vil afbryde strømmen til køretøjet, hvis motoren, det elektriske system eller batteriet overbelastes.
Sikringen nulstilles automatisk, og strømmen genoprettes, når enheden har været SLUKKET i 20 sekunder og derefter aktiveres den igen.
Hvis den termiske sikring gentagne gange udløses under normal brug, kan køretøjet have brug for reparation. Kontakt kundeservice.

For at undgå strømafbrydelse, følg disse retningslinjer:

- Overbelast ikke køretøjet.
- Træk ikke noget bag køretøjet.
- Kør ikke op ad stejle bakker.
- Kør ikke ind i faste genstande, da hjulene kan spinne og få motoren til at overophede.
- Kør ikke i meget varmt vejr, da komponenterne kan overophede.
- Undgå, at vand eller andre væsker kommer i kontakt med batteriet eller elektriske dele.
- Pil ikke ved det elektriske system – det kan forårsage kortslutning og få sikringen til at udløse.

⚠ **BRANDFARE. Må ikke omgås. Udskift kun med en ny sikring.**

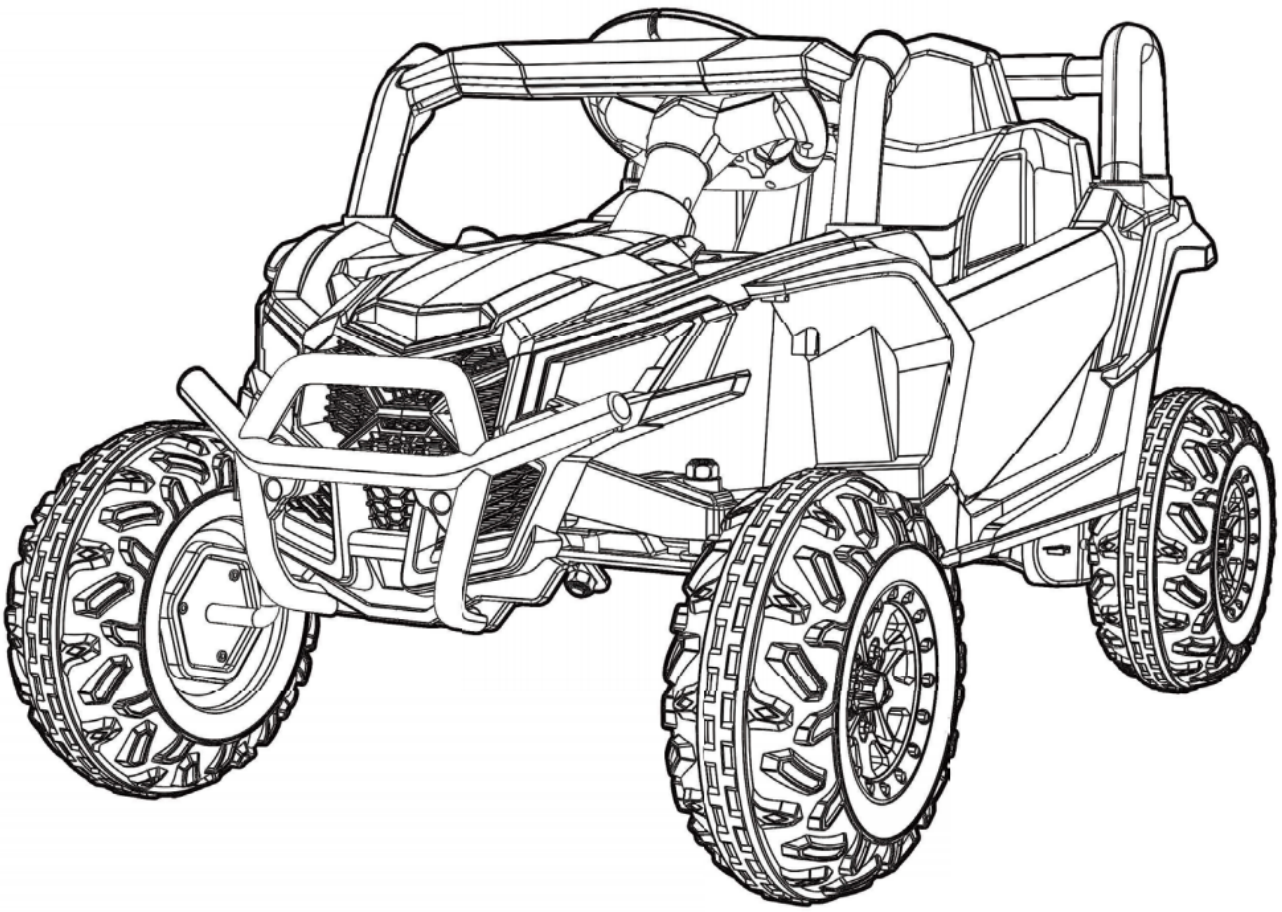

Imported by / Importeret af
NSH NORDIC A/S
Virkefeltet 4
DK-8740 Braedstrup
Made in China / produceret i Kina

Manufactured by / Produceret af
Pinghu Little Sun Childs Vehicles
Co., Ltd No. 18 Jinhui Road,
Xincang Town, Pinghu City, Zhejiang
Province, China

Customer Support: post@nshnordic.com