sunseeker

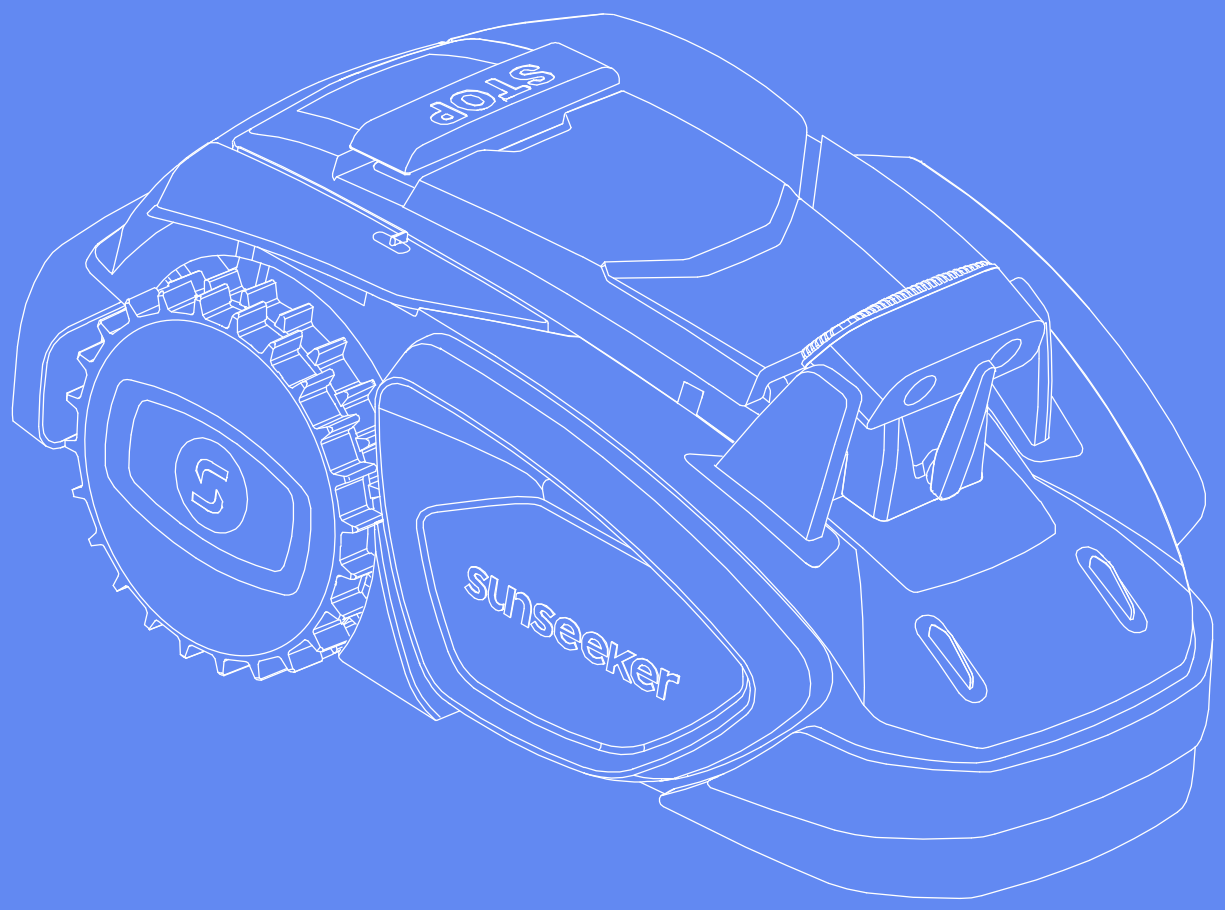

PLATFORM V

Instruction Manual

Original Instructions

Read the operator's manual carefully and make sure that you understand the instructions before you use the product.

Indholdsfortegnelse

1. Sikkerhed og forskrifter 144
1.1 Generelt 144
1.2 Generelle sikkerhedsinstruktioner 144
1.3 Sikkerhedsinstruktioner til installation 145
1.4 Sikkerhedsinstruktioner for daglig drift 146
1.5 Sikkerhedsinstruktioner for vedligeholdelse 146
1.6 Batteriets sikkerhed 146

2. Symboler og mærkater 146

3. Indhold og specifikationer 148
3.1 Boksens indhold 148
3.2 Dele og funktioner 148
3.3 Specifikationer 149

4. Installering 150
4.1 Forberedelser 151
4.2 Installer ladestationen 151
4.3 Installer de magnetiske tags 152
4.4 Installer de magnetiske striber 153
4.5 Oplad og aktiver plæneklipperen 154
4.6 Start med at klippe græs 154
4.7 App-forbindelse 155

5. Daglig drift 156
5.1 Visning og kontrol på plæneklipperens 156
5.2 Skift PIN-kode 156
5.3 Robotplæneklipper-app 157
5.4 Meddelelser 157
5.5 IoT 157
5.6 Undgåelse af forhindringer 158

6. Vedligeholdelse 158
6.1 Rengøring 158
6.2 Udskift knive 159
6.3 Transport 160
6.4 Batteri 160
6.5 Strømforsyning 161
6.6 Opbevaring 161
6.7 Genbrug og bortskaffelse af udtjente produkter 162
6.8 Andet 162

7. Ofte stillede spørgsmål og fejlfinding 163
7.1 Fejlmeddelelse 163
7.2 Fejlfinding 164

8. Vigtige oplysninger 167
8.1 Beskyttelse af personlige oplysninger 167
8.2 Begrænset garanti 167
8.3 Ansvarsfraskrivelse 167

1. Sikkerhed og forskrifter

1.1 Generelt

VIGTIGT LÆS OMHYGGELIGT
FØR BRUG GEM TIL SENERE BRUG

Tiltænkt brug

Dette haveprodukt er kun beregnet til plæneklipning og til automatisk at klippe havens græs på alle tider af døgnet. Enhver brug ud over det tilsigtede formål kan udgøre en risiko og potentielt forårsage skade på personer og/eller ejendom. Det er vigtigt at overholde de angivne retningslinjer nøje for at garantere sikkerheden og forhindre ulykker.

Ikke tiltænkt brug

Dette haveprodukt er ikke beregnet til at blive brugt af børn eller personer med nedsatte fysiske, sensoriske eller mentale evner eller manglende erfaring og viden, medmindre de er blevet overvåget eller instrueret i brugen af produktet af en person, der er ansvarlig for deres sikkerhed.

Forkert brug omfatter, men er ikke begrænset til, at transportere mennesker, børn eller dyr på maskinen; at blive transporteret af maskinen; at bruge maskinen til at trække eller skubbe last; og at bruge maskinen til at klippe vegetation, der ikke er græs.

Rest-risici- Brug beskyttelseshandsker og beskyttelsesbriller, når du udfører vedligeholdelse eller udskifter knivene i tilfælde af skader.

Forlæng ikke kablet mellem strømforsyningsenheden og ladestationen.

⚠ ADVARSEL

- Rør ikke ved farlige bevægelige dele, før de er standset helt.
- Hold strømkablet, strømforsyningsenheden, forlængerledningen og alle andre elektriske kabler, der ikke hører til produktet, uden for skæreområdet for at holde dem på afstand af farlige bevægelige dele og forhindre skader på kabler, der kan komme i kontakt med strømførende dele. Der er risiko for personskade eller død for operatøren eller omkringstående, hvis instruktionerne i manualen ikke følges.
- Automatisk plæneklipper! Hold dig på afstand af maskinen! Børn skal være under opsyn!
- Gem alle advarsler og instruktioner til senere brug.
- Læs alle sikkerhedsadvarsler, instruktioner, illustrationer og specifikationer, der følger med dette produkt.

1.2 Generelle sikkerhedsinstruktioner

Sikkerhed i arbejdsområdet

A. Brug ikke maskiner i eksplosive atmosfærer, f.eks. i nærheden af brandfarlige væsker, gasser eller støv. Maskiner skaber gnister, som kan antænde støv eller dampe.

B. Læs instruktionerne omhyggeligt. Vær fortrolig med betjeningselementerne og korrekt brug af maskinen.

C. Lad aldrig personer, der ikke kender denne vejledning, eller børn bruge maskinen. Lokale bestemmelser kan begrænse brugerens alder.

D. Operatøren eller brugeren er ansvarlig for ulykker eller farer, der opstår for andre mennesker eller deres ejendom.

Elektrisk sikkerhed

A. Netstik skal passe til stikkontakten. Ændr aldrig stikket på nogen måde. Brug ikke opladerens stik sammen med jordede enheder. Uændrede stik og matchende stikkontakter reducerer risikoen for elektrisk stød.

B. Undgå kropskontakt med jordede overflader som f.eks. rør, radiatorer, komfurer og køleskabe. Der er en øget risiko for elektrisk stød, hvis din krop er jordet.

C. Misbrug ikke strømkabler. Brug aldrig netledningen til at bære, trække eller trække stikket ud af en enhed. Hold netledningerne væk fra varme, olie, skarpe kanter eller bevægelige dele. Beskadigede eller sammenfiltrede netledninger øger risikoen for elektrisk stød.

D. Hvis det er uundgåeligt at bruge en netdrevet enhed på et fugtigt sted, skal du bruge en fejlstrøms afbryder (RCD). Brugen af en fejlstrøms afbryder reducerer risikoen for elektrisk stød.

E. Sørg for korrekt installation af det automatiske perimeter afgrænsnings system som anvist.

F. Undersøg jævnligt området, hvor maskinen skal bruges, og fjern alle sten, pinde, ledninger, knogler og andre forhindringer.

G. Undersøg regelmæssigt knivene, kniv-boltene og kniv-enheden for slitage eller skader. Udskift slidte eller beskadigede knive og bolte i sæt for at bevare balancen.

H. På fler-spindlede maskiner skal man være forsigtig, da rotation af en klinge kan få andre klinger til at rotere.

Personlig sikkerhed

A. Lad ikke personer, der ikke er fortrolige med maskinen eller denne vejledning, betjene maskinen. Maskiner er farlige i hænderne på utrænede brugere.

B. Vær opmærksom, se hvad du gør, og brug din sunde fornuft, når du betjener maskinen. Brug ikke maskinen, hvis du er træt eller påvirket af stoffer, alkohol eller medicin. Et øjebliks uopmærksomhed under betjening af maskinen kan resultere i 1094 alvorlig personskade.

C. Fjern enhver justeringsnøgle eller skruenøgle, før du bruger maskinen. En skruenøgle eller en nøgle, der

sidder fast på en roterende del af maskinen, kan medføre personskade.

D. Når du styrer maskinen manuelt, skal du altid have et godt fodfæste og en god balance. Det giver bedre kontrol over maskinen i uventede situationer.

E. Lad ikke den fortrolighed, du opnår ved hyppig brug af maskiner, få dig til at blive selvtilfreds og ignorere maskinens sikkerhedsprincipper. En uforsigtig handling kan forårsage 1101 alvorlig skade i løbet af en brøkdel af et sekund.

Brug og pleje af maskinen

A. Tag stikket ud af stikkontakten og/eller fjern batteriet (hvis det er aftageligt) fra maskinen eller andre enheder, før du foretager justeringer, skifter tilbehør eller opbevarer det. Sådanne forebyggende sikkerhedsforanstaltninger reducerer risikoen for utilsigtet start.

B. Vedligeholde maskiner og tilbehør. Undersøg, om de bevægelige dele er forkert justeret eller sidder fast, om der er brud på dele, og om der er andre forhold, der kan påvirke maskinens funktion. Hvis maskinen er beskadiget, skal den repareres før brug. Mange ulykker skyldes dårligt vedligeholdte maskiner og tilbehør.

C. Brug maskinen og tilbehøret i overensstemmelse med denne vejledning og under hensyntagen til arbejdsforholdene og det arbejde, der skal udføres. Brug af maskinen til andre formål end de tilsigtede kan resultere i en farlig situation.

D. Brug aldrig maskinen med defekte afskærmninger eller uden sikkerhedsanordninger.

E. Sæt ikke hænder eller fødder i nærheden af eller under roterende dele. Hold altid afstand til udløbsåbningen.

F. Løft eller bær aldrig en maskine, mens motoren kører.

G. Aktiver enhedslås/indstil maskinen til "LOCK"
- før du fjerner en blokering;
- før du kontrollerer, rengør eller arbejder på maskinen.

H. Lad ikke maskinen køre uden opsyn, hvis du ved, at der er kæledyr, børn eller mennesker i nærheden.

Vedligeholdelse

A. Få din maskine serviceret af en kvalificeret reparatør, der kun bruger identiske reservedele. Det vil sikre, at maskinens sikkerhed opretholdes.

B. Hold alle møtrikker, bolte og skruer spændt for at sikre, at maskinen er i sikker stand.

C. Tjek græsopsamleren jævnligt for slitage eller beskadigelse.

D. Udskift slidte eller beskadigede dele af hensyn til sikkerheden.

E. Sørg for, at de rigtige knive udskiftes.

F. Sørg for, at batterierne oplades med den korrekte oplader, som anbefales af producenten. Forkert brug kan resultere i elektrisk stød, overophedning eller udsivning af ætsende væske fra batteriet.

G. I tilfælde af lækage af elektrolyt skylles med vand/ neutraliserings middel, søg lægehjælp, hvis det kommer i kontakt med øjnene osv.

H. Vedligeholdelse af maskinen skal ske i henhold til producentens anvisninger.

Brug og pleje af BATTERIVÆRKTØJ

A. Oplad kun med den oplader, der er angivet af producenten. En oplader, der er egnet til én type batteripakke, kan udgøre en brandrisiko, når den bruges sammen med en anden BATTERI-pakke.

B. Brug kun el-værktøj med særligt indrettede BATTERI-pakker. Brug af andre BATTERI-pakker kan medføre risiko for personskade og brand.

C. Når BATTERI-pakken ikke er i brug, skal den holdes væk fra andre metalgenstande som papirclips, mønter, nøgler, søm, skruer eller andre små metalgenstande, der kan skabe forbindelse fra en terminal til en anden. Kortslutning af BATTERI-terminalerne kan forårsage forbrændinger eller brand.

D. Under voldsomme forhold kan der sprøjte væske ud af BATTERIET; undgå kontakt. Hvis der ved et uheld opstår kontakt, skal der skylles med vand. Søg desuden lægehjælp, hvis væsken kommer i kontakt med øjnene. Væske, der slynges ud af BATTERIET, kan forårsage irritation eller forbrændinger.

E. Brug ikke en BATTERI-pakke eller et værktøj, der er beskadiget eller ændret. Beskadigede eller modificerede batterier kan opføre sig uforudsigeligt, hvilket kan medføre brand, UDBRUD eller risiko for personskade.

F. Udsæt ikke batteripakken eller værktøjet for ild eller for høje temperaturer. Udsættelse for ild eller temperaturer over 130 °C kan forårsage eksplosion.

G. Følg alle opladnings instruktioner, og oplad ikke batteripakken eller værktøjet uden for det temperaturområde, der er angivet i instruktionerne. Ukorrekt opladning eller ved temperaturer uden for det angivne område kan beskadige BATTERIET og øge risikoen for brand.

1.3 Sikkerhedsinstruktioner til installation

A. Installer ikke ladestationen, inklusive tilbehør, på et sted, der er under eller inden for 24 tommer fra brændbart materiale. I tilfælde af funktionsfejl kan der opstå opvarmning af ladestationen og strømforsyningen, hvilket kan medføre en potentiel brandfare.

B. Placer ikke strømforsyningen i en højde, hvor der er risiko for, at den kan komme i vand. Stil ikke strømforsyningen på jorden.

C. Strømforsyningen må ikke indkapsles. Kondenseret vand kan skade strømforsyningen og øge risikoen for elektrisk stød.

D. Gælder for USA/Canada. Hvis strømforsyningen er installeret udendørs: Risiko for elektrisk stød. Må kun installeres i en overdækket klasse A GFCI-stikdåse (RCD) med et vejrbestandigt kabinet og adgang til at indsætte eller fjerne stikdækslet.

E. Installer ikke ladestationen, hvor der er risiko for stående vand.

1.4 Sikkerhedsinstruktioner for daglig drift

A. Hold hænder og fødder væk fra de roterende knive. Hold ikke hænder eller fødder i nærheden af eller under produktet, når det er indstillet til ON.

B. Brug parkeringsfunktionen, eller sæt produktet på OFF, når der er personer, især børn eller dyr, i arbejdsområdet.

C. Sørg for, at der ikke ligger genstande som sten, grene, værktøj eller legetøj på plænen. Knivene kan blive beskadiget, hvis de rammer en genstand.

D. Løft ikke produktet, og flyt det ikke, når det er indstillet til ON.

E. Lad ikke produktet kollidere med personer eller dyr. Hvis en person eller et dyr kommer i vejen for produktet, skal du straks stoppe produktet.

F. Læg ikke genstande oven på produktet eller ladestationen.

G. Brug ikke produktet, hvis STOP-knappen ikke virker.

H. Sæt altid produktet på OFF, når det ikke er i brug.

I. Brug ikke produktet og en pop-up sprinkler på samme tid. Brug Schedule-funktionen på samme tid.

J. Lad ikke produktet arbejde, når der er stående vand i arbejdsområdet, f.eks. et område med vandpytter dannet af kraftig regn.

1.5 Sikkerhedsinstruktioner for vedligeholdelse

A. Sæt produktet på OFF, når du udfører vedligeholdelse på produktet.

B. Brug ikke en højtryks renser til at rengøre produktet. Brug ikke opløsningsmidler til at rengøre produktet.

C. Tag stikket ud af ladestationen, før du rengør eller udfører vedligeholdelse på ladestationen.

1.6 Batteriets sikkerhed

Litium-ion-batterier kan eksplodere eller forårsage brand, hvis de skilles ad, kortsluttes eller udsættes for vand, ild eller høje temperaturer. Håndter det forsigtigt, og skil ikke batteriet ad, åbn det ikke, og udfør ikke nogen form for elektrisk eller mekanisk misbrug. Undgå opbevaring i direkte sollys.

2. Symboler og mærkater

Disse symboler findes på produktet. Læs dem venligst omhyggeligt.

	ADVARSEL: *Læs brugervejledningen, før du tager produktet i brug.*
STOP	***ADVARSEL:*** *Sluk for produktet, før du arbejder på eller løfter maskinen.* *Rør aldrig ved den roterende klinge.*
	ADVARSEL: *Hold sikker afstand til maskinen, når den betjenes. Hold andre personer væk fra fareområdet.*
	ADVARSEL: *Kør ikke på maskinen.*
	Brug en aftagelig strømforsyning som defineret på mærkepladen ved siden af symbolet.
CE	*CE-mærke for overensstemmelse.*
LWA 55dB	*Lydeffektniveau, bestemt af det europæiske direktiv om udendørs støj.*
	Dette produkt må ikke fjernes som almindeligt husholdningsaffald. Sørg for, at produktet genbruges i overensstemmelse med lokale lovkrav.
III	*Klasse III*
	DC

Symboler på batteripakken

	Læs brugervejledningen.
	Smid ikke batteriet ind i ild, og udsæt ikke batteriet for en varmekilde.

	Sænk ikke batteriet ned i vand.
Lithium-ion	*Genanvendeligt mærke.*
Lithium-ion	*Smid ikke denne batteripakke ud som almindeligt husholdningsaffald. Sørg for, at batteripakken genbruges i overensstemmelse med lokale lovkrav.*

Symboler på opladeren

	Læs brugervejledningen.
T3.15A	*Udskift med en sikring i overensstemmelse med mærkningen.*
T2A	*Udskift med en sikring i overensstemmelse med mærkningen.*
	Klasse II-konstruktion.
	Batteriet må ikke smides ud som usorteret affald. Send det til separat indsamling med henblik på genanvendelse i overensstemmelse med lokale lovkrav.

Symboler på batteripakken

	Tænd/sluk
START	*Start-knap*
HOME	*Hjem-knap*
OK	*Ok-knap*

	Indstilling af PIN-kode
	Tidsindstilling
	Bluetooth
	Wi-Fi

3. Indhold og specifikationer

3.1 Boksens indhold

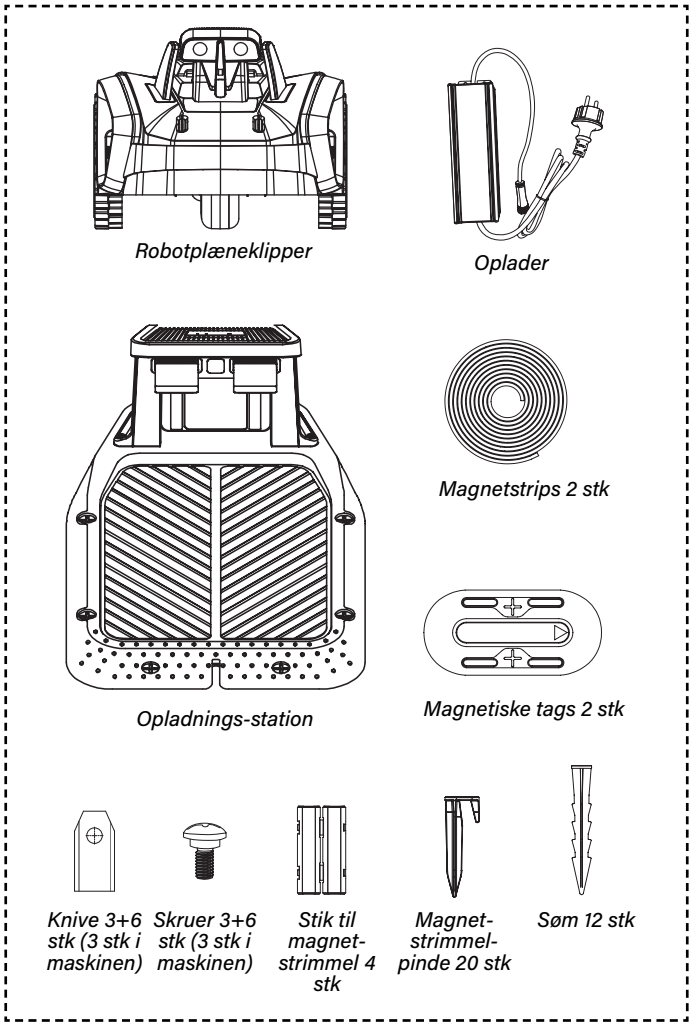

3.2 Dele og funktioner

Topvisning

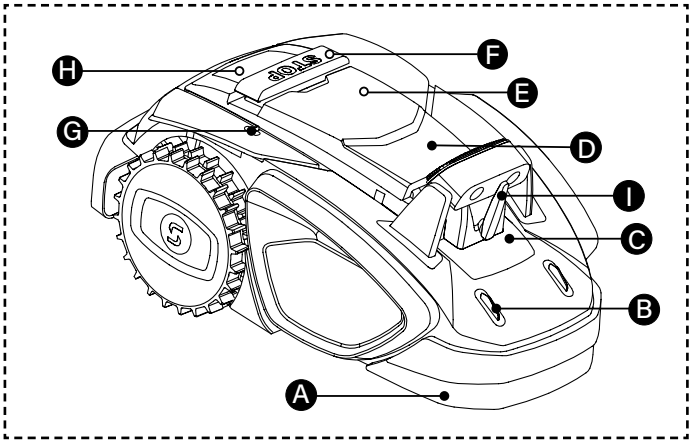

Nederst visning

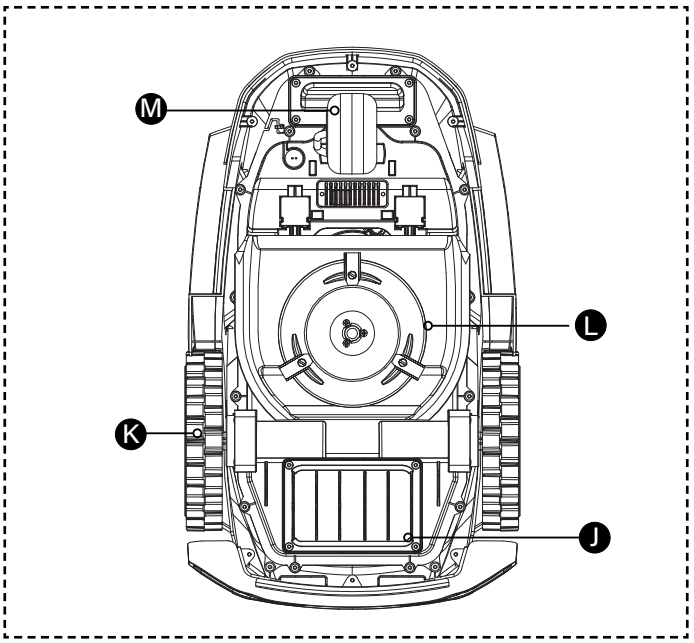

BEMÆRK

- Nedsænk ikke maskinen i vand, da det kan beskadige komponenterne og gøre garantien ugyldig inden for den angivne periode.

A - Kollisions-kofanger: Hvis der ikke er nogen visuel positionering, kan kollisions-kofangeren sikre, at maskinen fungerer normalt.

B - Oplade-elektroder: Maskinens opladnings-elektroder forbindes med ladestationens elektroder for at genoplade maskinens batteri.

C - Kikkert-kamera: Det AI-assisterede kikkert-kamera gør plæneklipperen i stand til at identificere grænser og multizoner samt registrere og undgå forhindringer.

D - Drejeknap: Drej knappen manuelt for at justere den optimale klippehøjde.

E - Kontrolpanel: Kontrolpanelet bruges til at tænde og slukke for maskinen, kommandere den til at starte eller vende tilbage og udføre andre funktioner.

F - STOP-knap: Tryk for at standse maskinen i en nødsituation.

G - Regn-sensor: Regn-sensoren er i stand til at registrere regn, så maskinen automatisk kan vende tilbage til ladestationen for at undgå nedbør baseret på brugerens indstillinger.

H - Håndtag: Håndtag med komfortabelt greb.

I- Visker: Rengør automatisk kameraet.

J - Batterirum: Opbevaring af batteriet.

K - Kørehjul: Hjul med fremragende terrænegenskaber.

L - Roterende skæreplade: Knive til trimning af plænen, når maskinen er i drift.

M - Spinder-hjul: Roterer for at undgå forhindringer.

3.3 Specifikationer

SOLSEEKER MODEL	V3 (RMV601M20V)	V3 Plus (RMV1001M20V)
TEKNISK SPECIFIKATION		
BouAfgrænsningskabel	Trådløs/grænsefri	Trådløs/grænsefri
Kamera	Binokulært	Binokulært
Velegnet til områder på op til kvm	**600 sqm**	**1000 sqm**
Klippehøjde min/max i mm	20-60	20-60
Skærebredde	18 cm	18 cm
Flydende skæring	Y	Y
Vslam	Y	Y
Skærm	LED	LED
APP /Wifi / Bluetooth	Y	Y
Brugergrænseflade	APP- og tastaturdisplay	APP- og tastaturdisplay
FOTA	Y	Y
SeparatSeparat zonestyring	Y	Y
Automatisk arbejdsplan	Y	Y
Maksimal hældning	22°/ 42%	22°/ 42%
Vandtæt (maskine)	IPX5	IPX5
Vandtæt (oplader)	IP67	IP67
Batteritype	20 V litium 2,5 Ah	20 V litium 4,0 Ah
Udgang fra oplader	1.1 A	3.0 A
Effektniveau for lyd	55 dB (A)	55 dB (A)
PIN-kode	Y	Y
Løfte- og vippesensor	Y	Y
Regnsensor	Y	Y
Geomagnetisk sensor	Y	Y
Robottens dimensioner	626*370*297 mm	626*370*297 mm
Certifikater	CE, RED, NB, LVD, CB	CE, RED, NB, LVD, CB
Nettovægt	9.2 kg	9.4 kg
FREKVENSBÅND OG EFFEKT (Til Robotplæneklipper)		
BLE	2402-2480MHz,6.44dBM	2402-2480MHz,6.44dBM
WIFI	2412-2472MHz,16.74dBM	2412-2472MHz,16.74dBM
FREKVENSBÅND OG EFFEKT (For Opladnings-station)		
BLE	2402-2480MHz,7.67dBM	2402-2480MHz,7.67dBM
STANDARDTILBEHØR		
Opladningsbase	1 pc (CB07A)	1 pc (CB07A)
Oplader	1 pc (CGF251)	1 pc (CGF253)

4. Installering

Kombineret med VSLAM-teknologi og Sunseeker AIR (Artificial Intelligence Recognition) kan robotten udføre positionerings- og navigationsopgaver i alle scenarier, herunder komplekse miljøer, og altid sikre vedligeholdelse af græsplænen i høj kvalitet.

Sunseekers kombination af avanceret hardware og software (intelligente algoritmer) forbedrer plæneklipperens miljøgenkendelse, positioneringsnøjagtighed og arbejdspræstation betydeligt. Sunseekers avancerede algoritmer afspejler den menneskelige hjerne og kan behandle oplysninger fra VSLAM (Visual Simultaneous Localization and Mapping) og kilometertællere for at optimere metoden til genkendelse af omgivelserne under alle mulige forhold.

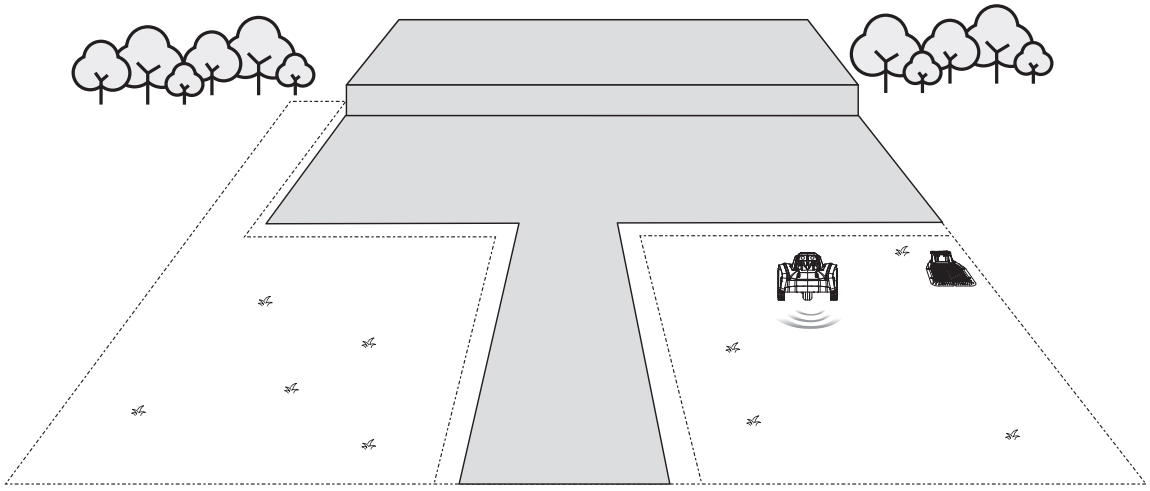

Hele arbejdsgangen for installation af maskinen er som nedenfor:

A. Find et sted at installere ladestationen

B. Installer ladestationen

C. Installer de magnetiske strimler

D. Installer de magnetiske tags

E. Oplad og aktiver plæneklipperen

F. Begynd at klippe

4.1 Forberedelser

Gør græsplænen klar

A. Fjern affald, bunker af blade, legetøj, ledninger, sten eller andre forhindringer samt vissent græs. Klip alt græs på plænen til mindre end 8 cm, før du bruger robotplæneklipperen.

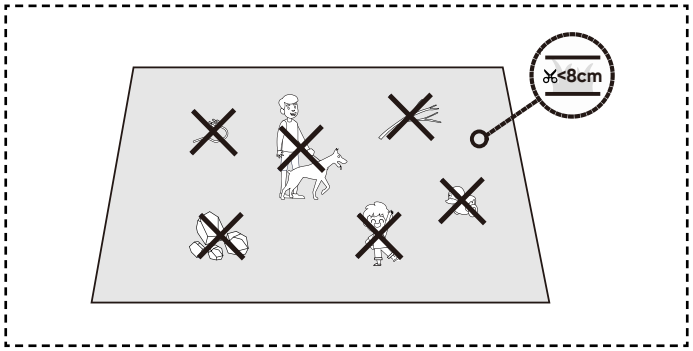

B. Den samlede plænestørrelse er op til 600 m^2 (1000 m^2 for V3 plus).

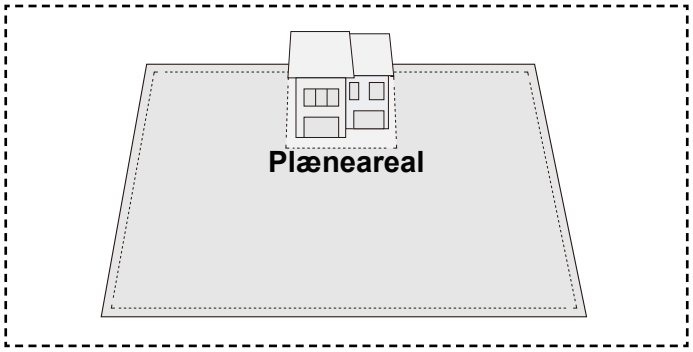

C. Den smalle passage skal være større end 0,8 m.

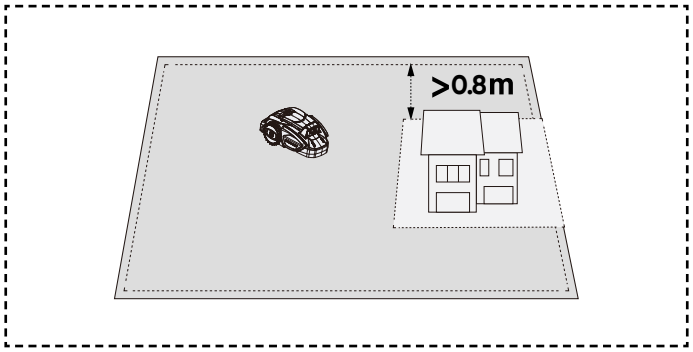

D. Den maksimale hældningsvinkel er 22°.

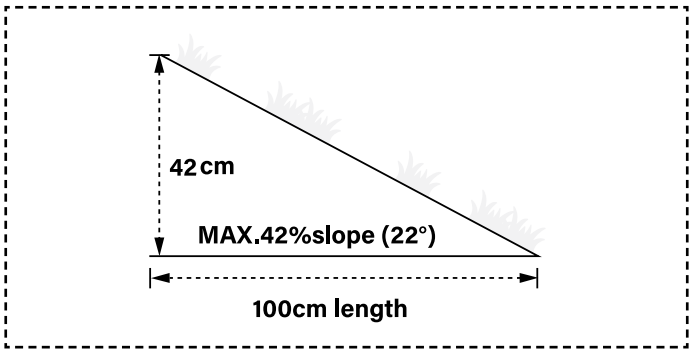

4.2 Installer ladestationen

Find en passende placering

A. Installer ladestationen på et åbent område med et fladt underlag med Wifi-dækning.

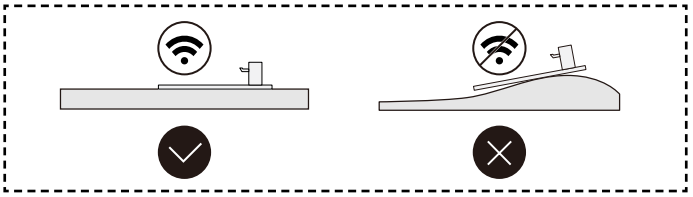

B. Fjern højt græs, som skal klippes ned til 8 cm omkring ladestationen, og nedfaldne blade på ladestationen.

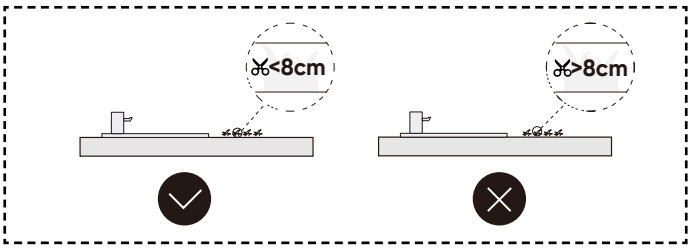

C. Placer ladestationen nær grænsen, og orienter den i retning mod uret langs plænens kant.

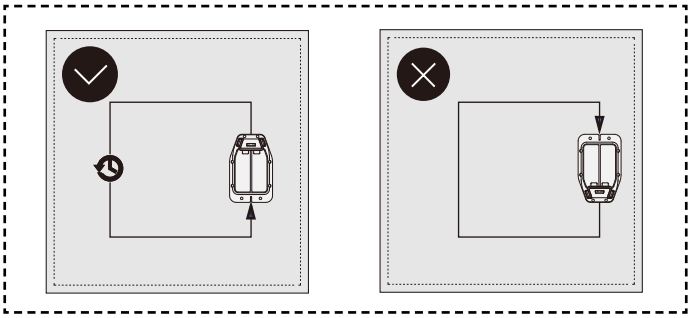

D. Sørg for, at QR-koden er tydelig.

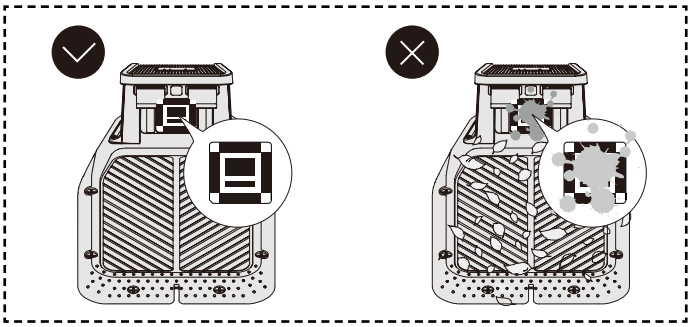

E. Sørg for, at plænens afgrænsning nær ladestationen er tydelig og i en lige linje.

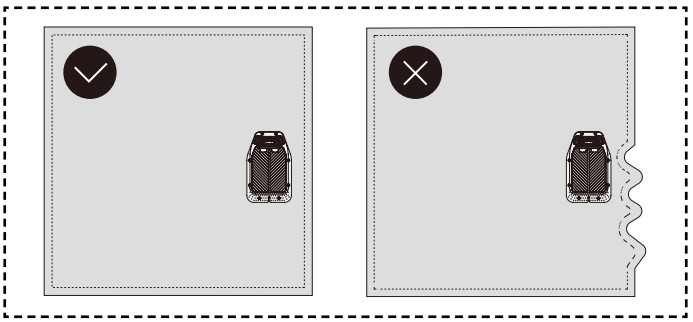

F. Ladestationen er inden for 10 m fra strømkilden.

G. Der er ingen stærk magnet omkring ladestationen.

Placering af ladestationen

A. Ladestationen kan placeres inde i græsplænen. Ladestationen skal være inden for en afstand af 25~45 cm fra grænsen, uden forhindringer inden for 2 m fra ladestationens forside på plænen. Afstanden fra ladestationens bagside til grænsen bør ikke være mindre end 1,5 m.

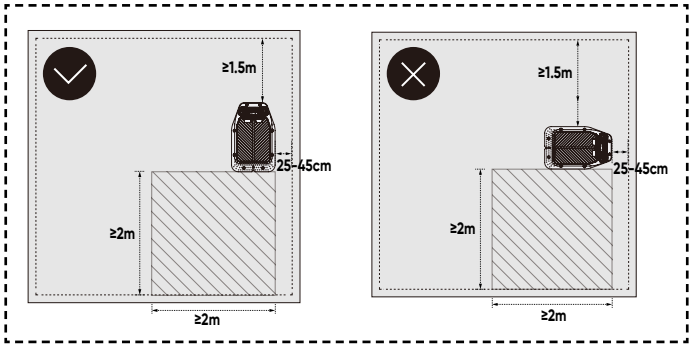

B. Ladestationen kan placeres i hjørnet af plænen. Ladestationen skal være inden for en rækkevidde af 25~45 cm fra grænsen. Afstanden fra ladestationens forside til grænsen bør ikke være mindre end 2 m.

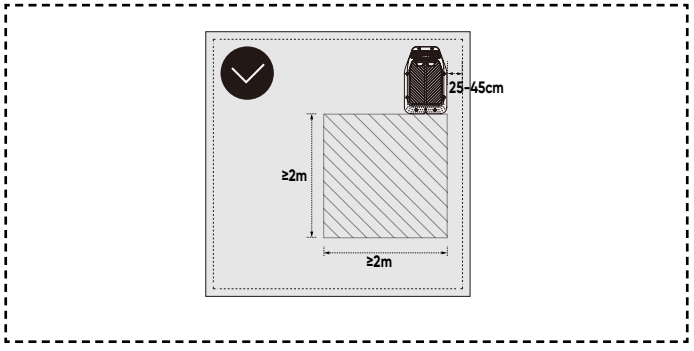

C. Ladestationen kan placeres langs den udvendige kant af plænen. Ladestationen skal være inden for en rækkevidde af 25~45 cm fra grænsen. Afstanden fra ladestationens forside til grænsen bør ikke være mindre end 2 m.

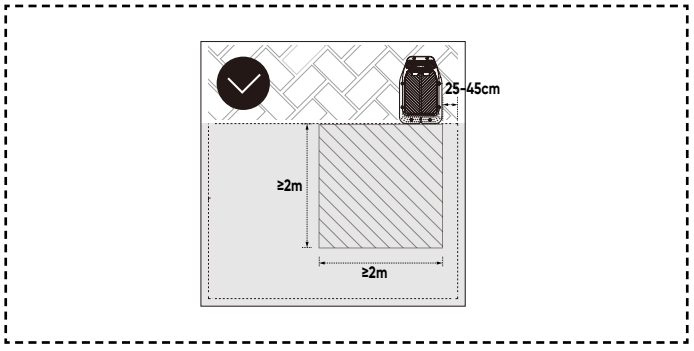

Installer ladestationen

A. Spik ladestationen fast på et ikke-hærdet og fladt underlag.

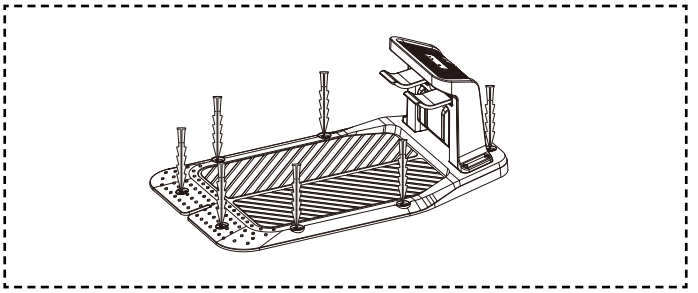

B. Tilslut opladeren og ledningen til strømforsyningen. Hvis der er en vis afstand mellem ladestationen og strømforsyningen, skal du fastgøre ladekablet korrekt på jorden og væggen for at sikre en sikker drift.

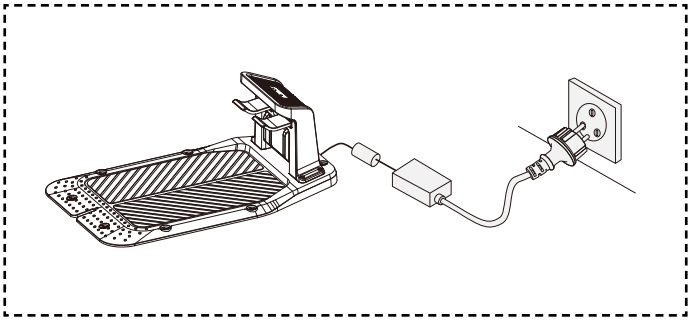

4.3 Installer de magnetiske tags

Scenarie

Hvis du har mere end én zone, kan det være nødvendigt at installere de magnetiske tags i hver zone. Den gør det muligt for robotplæneklipperen at bevæge sig fra zone 1 til zone 2. Hvis der er mere end to arbejdsområder, skal du bruge et par ekstra tags.

Find en passende placering

A. Sørg for, at afstanden mellem område 1 og område 2 (L) ikke overstiger 5 m. Sørg for, at stiens bredde (W) er større end halvdelen af afstanden mellem område 1 og område 2, og at der ikke er nogen forhindringer på stien.

B. Sørg for, at der ikke er nogen forhindringer inden for en radius af 1,5 m omkring tagsene.

C. Sørg for, at stiens højde (h) er mindre end 3 cm.

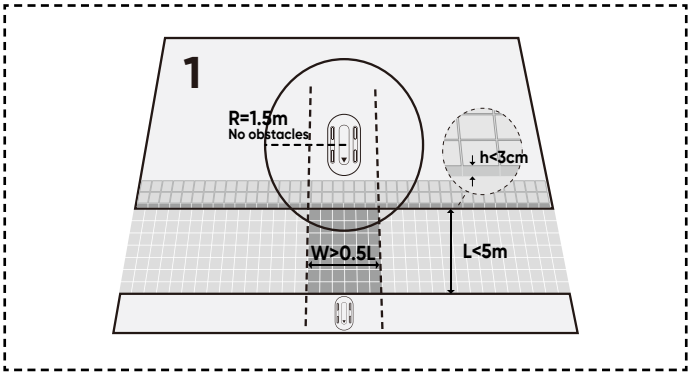

Installer de magnetiske tags

A. Installer mærket 30±5 cm væk fra grænsen. Brug to skruer til at fastgøre mærkerne.

B. Sæt det andet mærke i en anden zone, og sørg for, at pilemarkeringerne på de magnetiske mærker peger mod hinanden og er symmetriske.

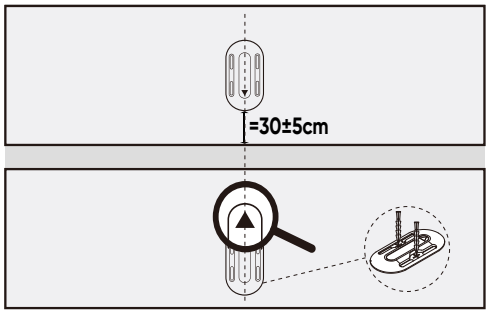

4.4 Installer de magnetiske striber

Scenarie

Hvis det er svært at se plænens afgrænsning visuelt (hvis der f.eks. ikke er nogen grænse mellem din plæne og de omkringliggende plæner), kan du bruge magnetstriben til at sætte en virtuel afgrænsning. For eksempel steder som de følgende:

A. Blomsterbede og andre områder, der skal beskyttes;

B. Vandpytter eller gruber dækket af græs;

C. Græsdækkede kanter med klipper og søer under græsset;

D. Tilstødende græsplæner;

E. Skråninger, der er højere end 42 %.

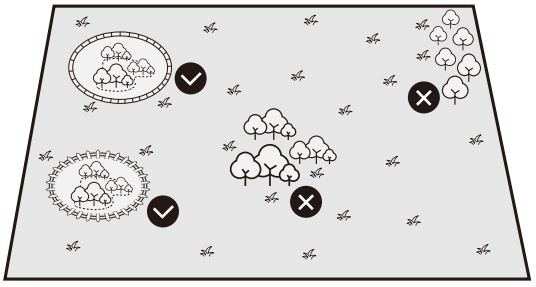

Installér de magnetiske strimler

A. Placer strimlen på jorden, og fastgør den for hver 0,5 m med magnetstrimmel pløkker. Sørg for, at afstanden mellem strimlerne og det beskyttede område er større end 30 cm.

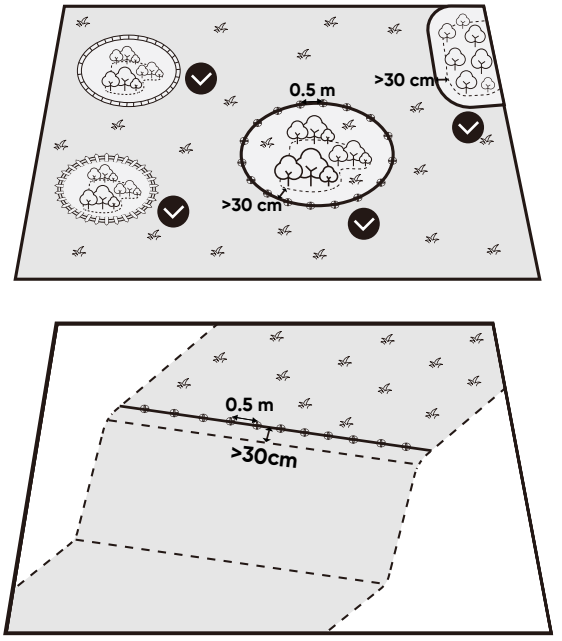

B. Hvis magnetstrimlen er for lang, skal du klippe det overskydende af.

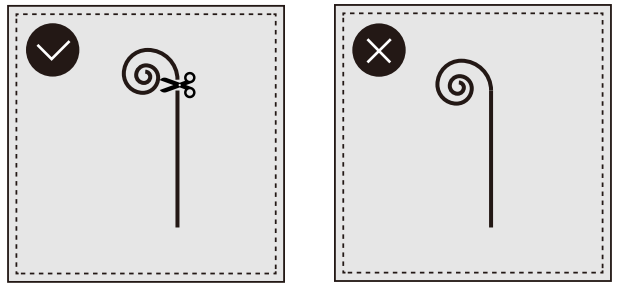

C. Hvis magnetstrimlen ikke er lang nok, skal du bruge et stik til at forbinde to strimler.

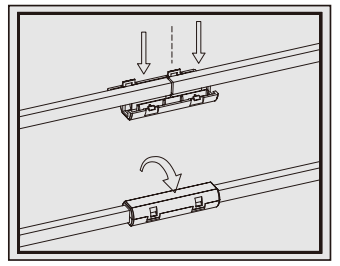

D. Hvis magnetstrimlen ikke er installeret, skal du sætte et hegn eller en fysisk grænse uden græs.

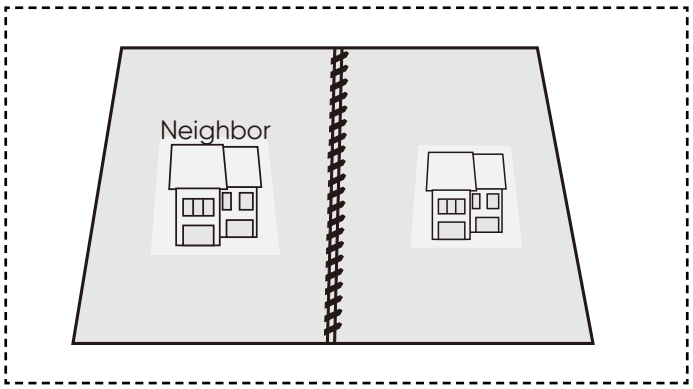

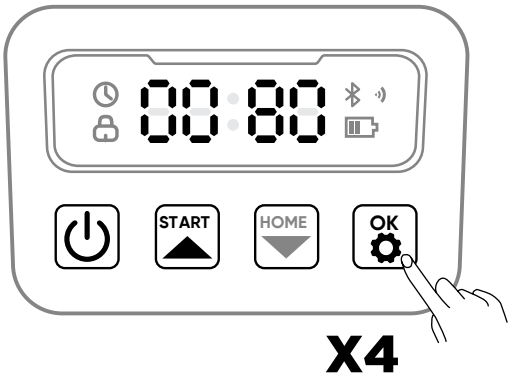

BEMÆRK

- Standardmagnetstriben er 5 m lang. Køb ekstra, hvis dette ikke er tilstrækkeligt til dine formål.

- Denne installationsvejledning er ikke udtømmende, så brug den i overensstemmelse med din situation.

- Magnetstrimlen skal installeres på en flad overflade. Grav ikke magnetstrimlen ned i jorden.

4.5 Oplad og aktiver plæneklipperen

Oplad plæneklipperen

Skub plæneklipperen ind i ladestationen med opladnings elektroderne korrekt tilsluttet. Det grønne lys på ladestationen blinker og indikerer normal opladning.

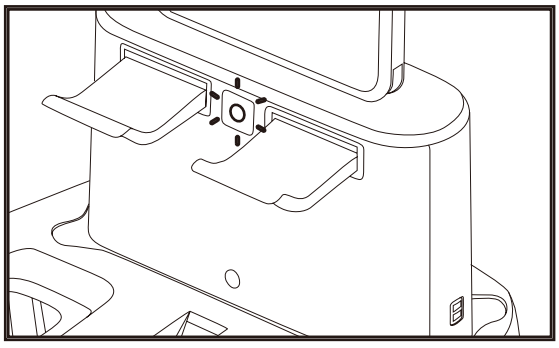

Aktivér plæneklipperen

A. Tryk længe på tænd-knappen, og indtast adgangskoden. Standard-PIN-koden er "0000". Tryk på OK, hver gang du indtaster 0, for at afslutte indstillingsprocessen.

B. Hvis du vil ændre adgangskoden, skal du trykke længe på start- og hjemknappen på samme tid for at ændre adgangskoden.

Bemærk

Hvis indikator-lampen forbliver slukket, selv om der er korrekt strømforsyning, bedes du kontakte kundesupport.

ADVARSEL

- Oplad IKKE, hvis maskinen, opladeren, ladestationen eller stikkontakten er beskadiget.
- Oplad IKKE plæneklipperen, når temperaturen er over 40 °C (104 °F) eller under 5 °C (41 °F). Når temperaturgrænsen overskrides, oplades batteriet ikke.
- Stop straks opladningen, hvis der opstår en unormal lugt, lyd eller lys.
- Undgå at oplade i nærheden af brandfarlige eller eksplosive materialer.

4.6 Start med at klippe græs

Under den første opstart skal plæneklipperen bekræfte arbejdsområdet..

En enkelt zone

Hvis du har en enkelt zone, skal du følge nedenstående trin.

Med bare ét klik for at bekræfte dit plæneområde begynder maskinen automatisk at arbejde, hvilket gør plænepleje ubesværet.

A. Sørg for, at plæneklipperen er i ladestationen, og få den opladet.

B. Tænd for plæneklipperen, og indtast PIN-koden.

C. Tryk på Start og derefter på OK. Plæneklipperen forlader ladestationen og søger efter afgrænsningen.

D. Når plæneklipperen først når grænsen, roterer den for at identificere arbejdsområdet. Skærmen viser FC. Tryk på

"OK" for at begynde at klippe.

Ovenstående beskrivelse gælder kun for et enkelt område. Den træder i kraft, når du ikke bruger magnetiske tags til flere områder. Hvis du bruger magnetiske tags, skal du se instruktionerne for flere zoner nedenfor.

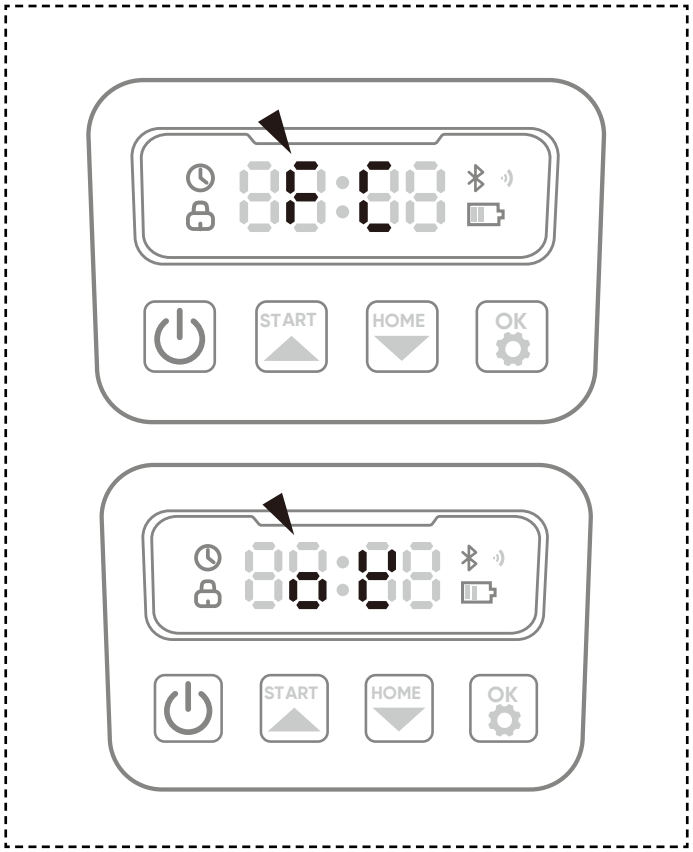

Flere zoner

Vores APP gør opsætningen af arbejdsområder enkel for dig. Brug din smartphone lige ved hånden, og følg instruktionerne i appen trin for trin.

4.7 App-forbindelse

A. Sørg for, at maskinen står på ladestationen og oplades korrekt.

B. Scan QR-koden for at downloade Robotic Mower-appen, eller søg efter »Robotic Mower« i Google Play Store (Android) eller Apple App Store (iOS) for at komme i gang med opsætningen.

iOS **Android**

C. Opret en ny konto, og log ind. Tænd for telefonens Bluetooth og Wi-Fi. Scan maskinens SN QR-kode for at tilføje din robotplæneklipper. Efter vellykket parring skal du indtaste maskinens standardadgangskode 0000. Adgangskoder kan ændres på telefonen.

D. Konfigurer dit Wi-Fi til maskinen i appen.

Maskinen skal være forbundet til det samme wi-fi som din mobiltelefon. Indtast navn og adgangskode til dit hjemme-wi-fi.

E. Opret forbindelse til Wi-Fi. Når du har oprettet forbindelse til Wi-Fi, lyser Wi-Fi-ikonet på robotten og APP'en.

F. Giv din robot et navn.

BEMÆRK

- Når det er nødvendigt, vil appen anmode om adgang til Bluetooth- og Wi-Fi-netværk for at sikre korrekt opsætning og fremtidig funktionalitet og give adgang til disse funktioner.

5. Daglig drift

5.1 Visning og kontrol på plæneklipperens Skærm

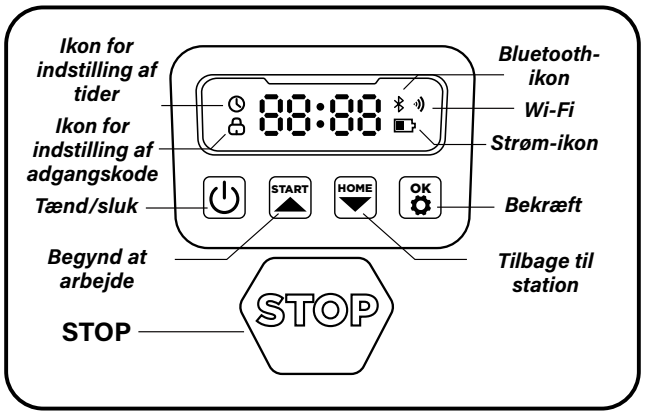

Strøm-ikon: Ikonet for batteristrøm viser maskinens resterende strøm. Dette ikon med 1 bjælke viser, at effekten er 30 % eller derunder, 2 bjælker viser, at den resterende effekt er mellem 31-66 %, og 3 bjælker viser, at effekten er 67 % eller derover.

Wi-Fi-ikon: Wi-Fi-ikonet viser, om maskinen har oprettet forbindelse til Wi-Fi eller ej.

Bluetooth-ikon: Bluetooth-ikonet viser, om maskinen har forbindelse til Bluetooth eller ej.

Ikon for tidsindstilling: Tidsindstillingsikonet angiver, at maskinen er gået i tidsindstillingstilstand.

Ikon for adgangskodeindstilling: Når låseikonet lyser, betyder det, at du skal indtaste adgangskoden eller ændre maskinens adgangskode.

Dashboard-display: Instrumentbrættets display viser de forskellige tilstande, som maskinen befinder sig i:

. inaktiv: Maskinen er i standby-tilstand, og der er ingen opgaver i gang på dette tidspunkt.

. Kørende lys: Maskinen er i arbejdstilstand. På dette tidspunkt roterer disken med høj hastighed. Hold dig venligst væk fra den.

. ----: Når regn-forsinkelsen er slået til, registrerer maskinen, at det regner på dette tidspunkt, afslutter det aktuelle arbejde og vender tilbage til ladestationen.

. stop: Der blev trykket på nødstop-knappen på maskinen.

Basis-kontrol

Tænd for den: Tryk og hold tænd/sluk-knappen nede i 2 sek.

Sluk: Tryk på tænd/sluk-knappen og hold den nede i 3 s. Når plæneklipperen slukkes, vises ordet "bye" på instrumentbrættet, og derefter slukkes skærmen.

Begynd at arbejde/tænd: Tryk på START-knappen og derefter på OK.

Tilbage til stationen/Sluk: Tryk på HOME-knappen og derefter på OK.

Stop plæneklipperens drift: Tryk på STOP.

Genstart plæneklipperen: Sluk først for maskinen. Tryk på tænd/sluk-knappen og hold den nede i 3 sekunder. Derefter kan du genstarte den eller blot skubbe maskinen ind i ladestationen og tilslutte den til ladestationens elektroder.

5.2 Skift PIN-kode

Hvis plæneklipperen er i låsestatus, skal du indtaste PIN-koden, før du betjener plæneklipperen manuelt. Standardkoden kan ændres via Robotic Mower-appen.

A. Tryk længe på knapperne START og HOME i 3 sekunder.

B. Når PIN1 vises, og når "0---" vises, skal du indtaste den gamle adgangskode.

C. Når PIN2 vises, og efter at "0---" vises, indtastes den nye adgangskode. Tryk på OK for at bekræfte.

Bemærk

Hvis pinkoden indtastes forkert, vil displayet vise "ERR".

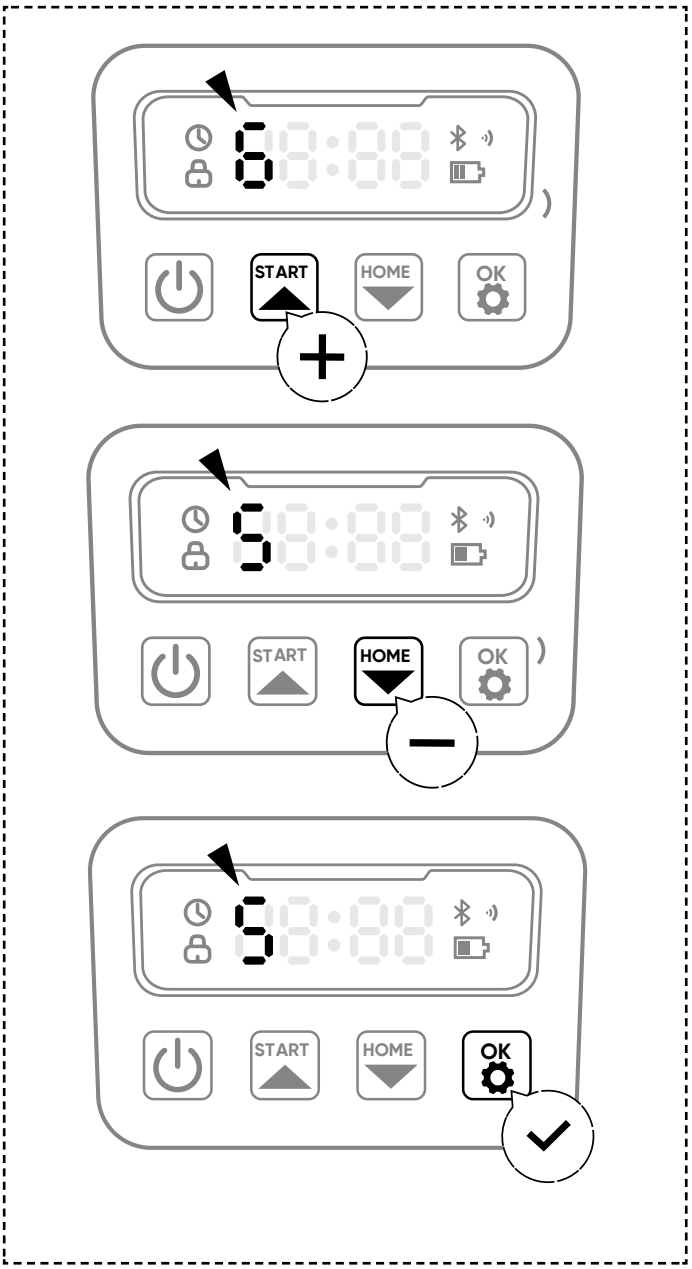

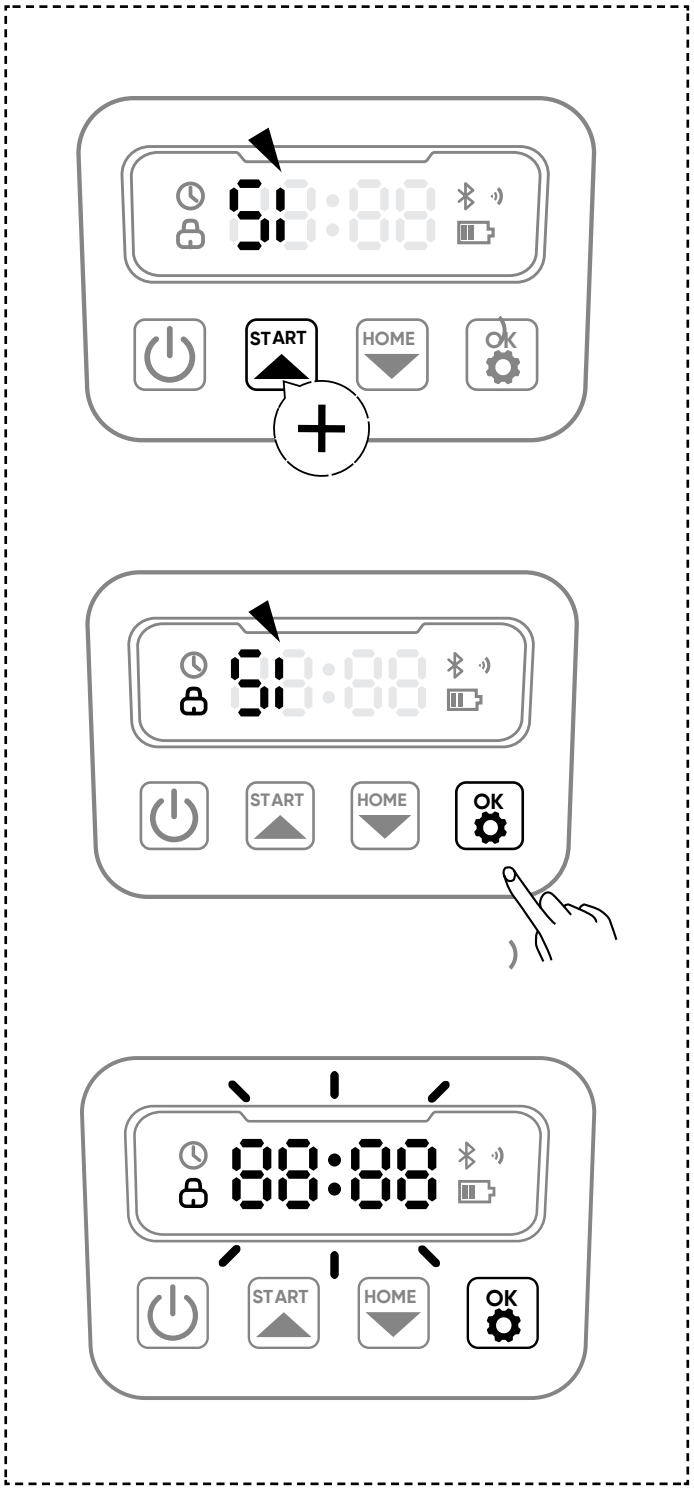

5.3 Robotplæneklipper-app

Den intelligente plæneklipper-app tilbyder en lang række smarte og brugertilpassede funktioner.

Den leverer også opdateringer i realtid, sporer plæneklipperens ydeevne og giver vedligeholdelsesadvarsler og luftbårne softwareopdateringer for at sikre, at plæneklipperen altid er optimeret til maksimal ydeevne.

Disse avancerede funktioner gør appen til et vigtigt værktøj til at vedligeholde en perfekt velplejet græsplæne med minimal indsats fra brugeren.

5.4 Meddelelser

System-meddelelser

Seneste nyheder og opdateringer fra Sunseeker-teamet.

Meddelelser fra enheden

Plæneklipperen sender dig enhedsmeddelelser i følgende situationer: opdatering af arbejdsstatus (f.eks. klipning afsluttet), udskiftning af knive, uventet adfærd, unormal position osv.

Pop-up-beskeder

Pop-up-beskeder vises i midten af skærmen. Der vises f.eks. en fejlkodemeddelelse, hvis der er opstået en fejl.

5.5 IoT

Platform V er en IoT-enhed (Internet of Things). Forbind plæneklipperen til internettet via mobilnetværk eller dit Wi-Fi-netværk, så du kan bruge følgende funktioner:

A. Firmware-opdateringer Over-The-Air (OTA), hold plæneklipperen opdateret med de nyeste funktioner.

B. Aktiver fjernbetjening via netværket:

Start klipning, stop klipning, vend tilbage til ladestationen, indstil klippeplan, indstil klippehøjde og andre funktioner.

C. Fjernovervågning af klippefremskridt og plæneklipperens placering.

D. Rapporter fejlkoder og plæneklipperens status via netværket.

Wi-Fi

Platform V bruger Wi-Fi til at oprette forbindelse til et netværk.
Se trin D-F i "*4.7 App-forbindelse*" for flere detaljer.

BEMÆRK

- Platform V understøtter kun 2,4 GHz Wi-Fi-netværk.

Firmware-opdateringer

Hvis plæneklipperen er forbundet til dit Wi-Fi-netværk, får du besked om, at der er ny firmware tilgængelig via appen. Når du har bekræftet, sker opdateringen automatisk Over-the-Air.

ADVARSEL

- Flyt IKKE plæneklipperen under opdaterings-processen.

5.6 Undgåelse af forhindringer

Binokulært kamera

Binokulært kamera er en del af standardudstyret på Platform V. De er designet til visuel grænse-detektering, forudgående forhindring af forhindringer og visuel genkendelse af QR-koder under opladnings-processen, hvilket gør plæneklipperen mere intelligent.

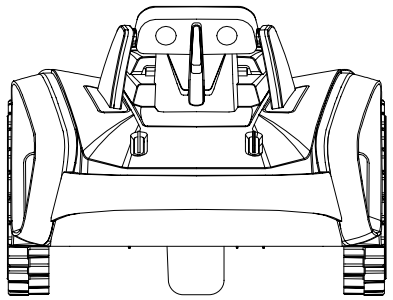

BEMÆRK

- Arbejde i mørke omgivelser kan påvirke maskinens evne til at genkende forhindringer præcist og hurtigt at undgå dem. Det anbefales, at man ikke bruger maskinen om natten.

- Hvis der er for mange forhindringer i plænen, kan du overveje at oprette no-go zoner omkring dem eller fjerne nogle af forhindringerne for at forbedre maskinens effektivitet.

Anerkendelse af kunstig intelligens

Sunseeker AIR (Artificial Intelligence Recognition) omdefinerer sikkerhed og tryghed med proprietær kamerabaseret VSLAM og Sunseeker AIR, der giver et bredere synsfelt (FOV) til at opdage forhindringer, forudse deres tilstedeværelse og ændre plæneklipperens bane for at undgå dem. Funktionen til at undgå forhindringer er designet til at øge plæneklipperens ydeevne og forbedre din sikkerhed.

Kofanger-sensor

Der er installeret sensorer inde i Platform V for at registrere forhindringer. Når kofangeren støder ind i en forhindring og udløser sensoren, vil plæneklipperen køre baglæns og undgå forhindringen.

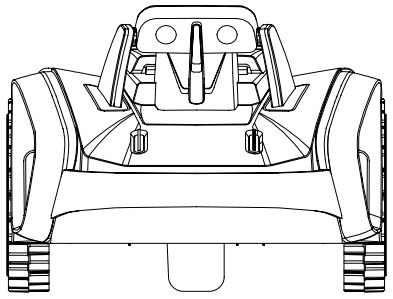

BEMÆRK

- Din Platform V er i stand til at undgå genstande efter at have stødt ind i dem. Det anbefales dog at fjerne overskydende rod, før du klipper.

6. Vedligeholdelse

A. Oplev overlegne klipperesultater, og forlæng plæneklipperens levetid med vedligeholdelse.

B. Regelmæssig inspektion og vedligeholdelse af en voksen hver uge er afgørende for at sikre maskinens optimale ydeevne.

C. Beskyt dit velbefindende ved at overholde sikkerhedsretningslinjerne: Undlad at udføre vedligeholdelse, mens du har åbne sandaler på eller er barfodet.

D. Prioritér altid sikkerheden ved at tage lange bukser og arbejdssko på under servicering af plæneklipperen.

E. Udskift straks beskadigede eller slidte dele for at sikre problemfri drift.

6.1 Rengøring

A. Sluk for klipperen.

B. Brug en skånsom børste eller klud til at rengøre plæneklipperen omhyggeligt udvendigt, og undgå ætsende opløsningsmidler som alkohol, benzin eller acetone. Ætsende opløsningsmidler kan skade både plæneklipperens æstetik og indvendige komponenter.

BEMÆRK

- For at opnå problemfri docking er det vigtigt regelmæssigt at undersøge og rengøre ladestationen for snavs og mudder.

- Sørg for, at alle tilslutningsdele på ladestationen, forlænger-kablet og strømforsyningen er fri for forhindringer for at opnå optimal ydeevne.

Chassis og kniv-skive

A. Det anbefales at bruge en børste eller en vandslange til at rengøre chassiset og kniv-disken.

B. Brug ikke en højtryks-renser, da det kan forårsage skader.

C. Sørg for, at kniv-disken roterer jævnt, og at knivene kan dreje uden begrænsninger.

FORSIGTIG

- Vand under højt tryk kan trænge ind i pakningerne og beskadige elektroniske og mekaniske dele.

Hjulene

Græs på hjulene kan forringe plæneklipperens ydeevne, når den kører på skråninger. Fjern mudder eller andre genstande imellem for at sikre et godt greb.

Regnsensor

A. Tjek regnsensoren en gang om måneden, og sørg for, at den ikke er dækket af mudder, græs eller andre genstande.

B. Vask mudder, græs eller andre genstande af, eller brug en blød børste til at rengøre den.

C. Tør sensor-området efter rengøring for at forhindre, at det bliver udløst, som det ville blive af regn.

Kamera

Rengør kameraet regelmæssigt for at holde det rent.

ADVARSEL

- Sørg for, at plæneklipperen er slukket før rengøring.
- Sluk for plæneklipperen, når den står på hovedet.

6.2 Udskift knive

For at forbedre klippeevnen og sikkerheden anbefales det at udskifte plæneklipperens skruer og knive hver 1-2 måned, hvis den bruges ofte. For at opnå et sikkert klippesystem skal du udskifte alle knive og deres skruer på samme tid.

ADVARSEL

- Brug tykke handsker, når du inspicerer eller servicerer klingen.
- Genbrug IKKE skruerne. Det kan medføre alvorlige skader.
- Vi anbefaler på det kraftigste at bruge de korrekte skruer og originale klinger, som vi har solgt. (NO.80201457-02).

Sådan udskiftes knivene

A. Sluk for klipperen.

B. Stil plæneklipperen på hovedet på et rent, blødt underlag for at undgå ridser.

C. Brug en krydsskruetrækker til at løsne skruerne.

D. Fjern skruerne og knivene.

E. Fastgør de nye knive og skruer (Torque: 1,0+0,2 N.m). Sørg for, at knivene kan dreje frit.

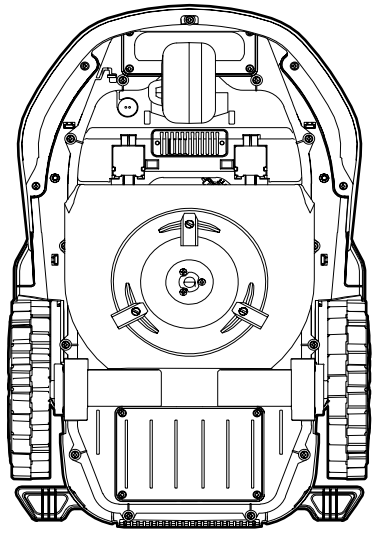

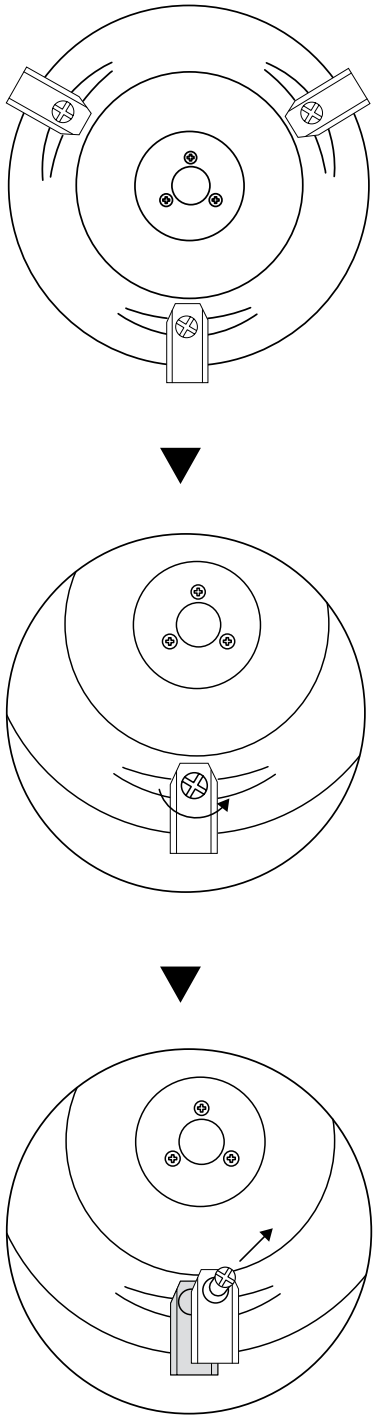

BEMÆRK

- Udskift skruerne med et standardmoment på 1,0+0,2 N.m. Forkert tilspændings-moment kan føre til problemer, der kan undgås.

- Sørg for, at plæneklipperen er slukket, og kontrollér, at knivene sidder korrekt. Tjek for unormal støj eller rystelser.

6.3 Transport

Sørg for, at plæneklipperen er sikker under langdistancetransport ved at bruge den originale emballage. Sørg for at slukke for produktet, før du løfter, flytter eller transporterer det. Håndter den med forsigtighed, og undgå voldsom kraft, f.eks. kast og kraftigt tryk. Saml aldrig plæneklipperen op eller bær den, mens motoren kører.

Sådan flytter eller løfter du korrekt

Bær plæneklipperen i håndtaget. Hold knivdisken vendt væk fra din krop.

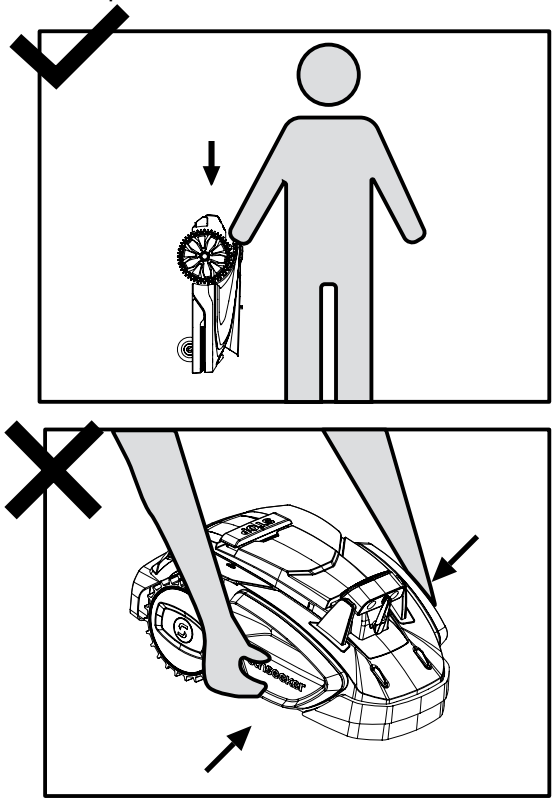

6.4 Batteri

A. Lad batteriet helt op før opbevaring for at undgå overafladning og beskadigelse af de elektriske dele.

B. Den begrænsede garanti beskytter ikke mod skader på batteriet ved overafladning.

C. Oplad IKKE batteripakken ved lufttemperaturer under 5 °C (41 °F) eller over 40 °C (104 °F).

D. Hvis batteripakken oplades, når lufttemperaturen er mellem 18 °C og 25 °C, kan det forlænge dens levetid og forbedre dens ydeevne.

E. Batteripakken fungerer bedst, når den bruges ved normal stuetemperatur (20 °C±5 °C).

BEMÆRK

- Batteriets levetid afhænger af, hvor ofte produktet bruges, og det samlede antal arbejdstimer. Hvis driftstiden er betydeligt kortere end normalt pr. fuld opladning, eller hvis plænen ikke er velklippet, anbefales det at udskifte batteriet.

Sådan udskiftes batteriet

A. Sluk for klipperen.

B. Læg plæneklipperen med hovedet nedad på et rent, blødt underlag.

C. Løsn de 4 skruer, der holder batterirummet på plads, med en krydskærv-skruetrækker.

D. Træk stikket ud.

E. Tag batteripakken ud, og erstat den med en ny.

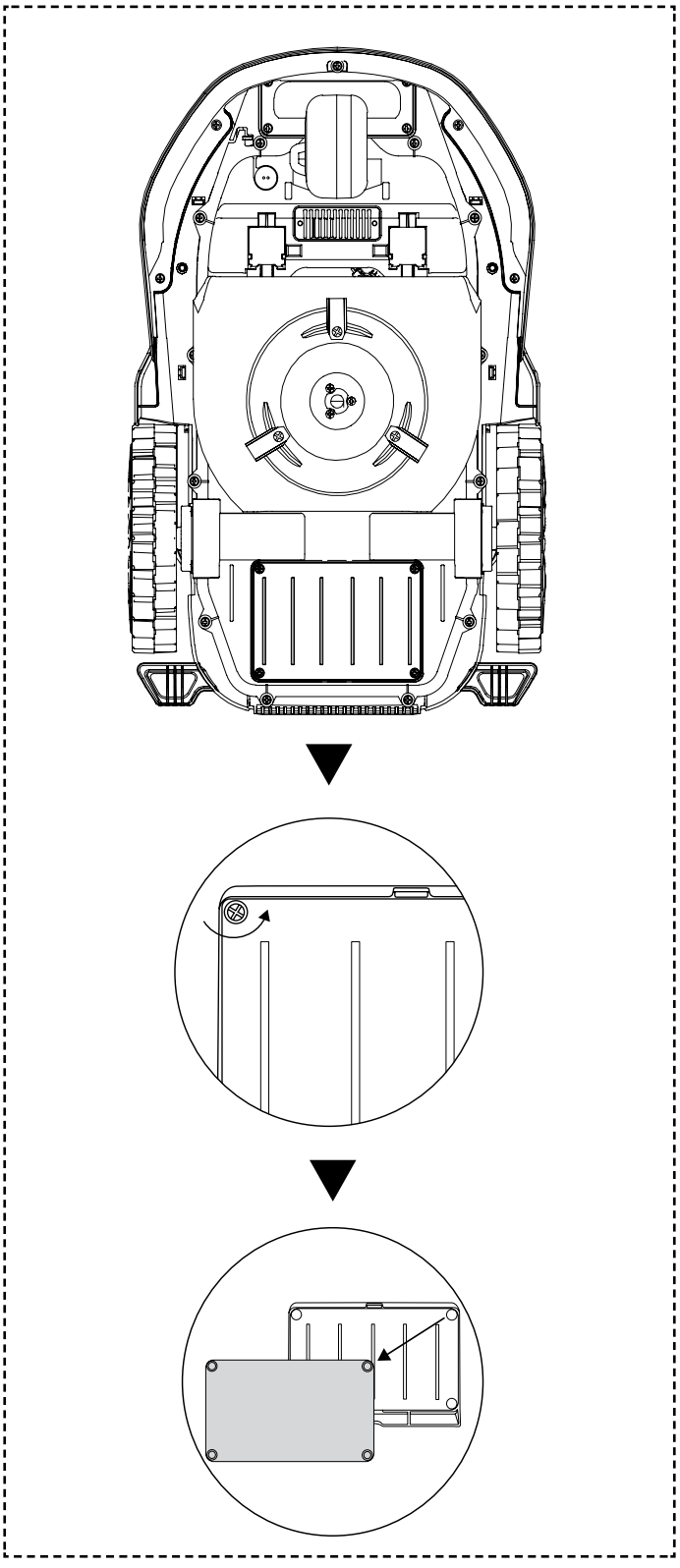

ADVARSEL

- Brug kun den originale batteripakke eller den samme model som specificeret af SUNSEEKER. Hver plæneklipper indeholder en batteripakke.

- Afhængigt af den specifikke plæneklippermodel er batteriets nominelle kapacitet 2500 mAh eller 5000 mAh.

- Brug ikke ikke-genopladelige batterier. Brug kun den aftagelige forsyningsenhed, der følger med dette produkt, til at genoplade batteriet.

- Undgå at ødelægge eller adskille batterikassen. Undgå kontakt med metalgenstande for at forhindre kortslutning. Holdes væk fra varmekilder, ild og direkte sollys.

- Kontakt dit salgssted, dit lokale eller regionale affaldshåndteringskontor eller din husholdningsaffaldsservice for at få flere oplysninger om batteri- og el-affald.

- Det er ikke meningen, at batterirummet skal åbnes ofte. Hvis der er brug for et nyt batteri, skal du kun åbne batterirummet.

- Batteripakken indeholder elektrolytter. Hvis elektrolyt-lækagen kommer i kontakt med din hud, skal du straks vaske den af med vand og sæbe. Søg lægehjælp i tilfælde af øjenkontakt, og skyl straks øjnene med rigeligt vand i mindst 15 minutter uden at gnide.

6.5 Strømforsyning

Afbryd strømforsyningen:

A. Før du fjerner en blokering.

B. Før kontrol, rengøring eller arbejde på maskinen.

C. Efter at have ramt et fremmedlegeme for at inspicere maskinen for skader.

D. Undersøg jævnligt ledningen, stikket, kabinettet og andre dele. Hvis du finder skader eller tegn på ældning, skal du straks stoppe med at bruge den.

ADVARSEL

- Brug ALDRIG en beskadiget strømforsyning til drift. For at undgå fare skal den beskadigede forsyningsledning udskiftes af producenten, dennes serviceagent eller andre kvalificerede personer. Hvis forlængerledningen er defekt, skal den udskiftes med en SUNSEEKER-godkendt 10 m ledning.

- Rør ALDRIG ved et forlænger-kabel eller en beskadiget ledning, før den er taget ud af stikkontakten eller tilsluttet strømforsyningen. En beskadiget ledning kan forårsage kontakt med elektriske komponenter.

- Strømforsyningen må ikke bruges sammen med andre enheder eller batterier, da det øger risikoen for elektrisk stød, brand eller personskade. Hvis du bruger andet end originale batterier, kan produktsikkerheden ikke garanteres.

- Oplad IKKE, når batteriet er utæt.

- Hold forlængerledningen væk fra bevægelige, farlige dele for at undgå skader på ledningerne, som kan føre til kontakt med strømførende dele.

Anbefaling

Tilslut kun plæneklipperen og/eller dens eksterne enheder til et forsyningskredsløb, der er beskyttet af en fejlstrøms-afbryder (RCD) med en udløsningsstrøm på højst 30 mA.

ADVARSEL

- Ændringer eller modifikationer, der ikke udtrykkeligt er godkendt af den part, der er ansvarlig for overholdelse, kan annullere brugerens tilladelse til at betjene udstyret.

Denne enhed er i overensstemmelse med del 15 i FCC-reglerne. Betjening er underlagt følgende to betingelser:

A. Denne enhed må ikke forårsage skadelig interferens.

B. Denne enhed skal acceptere enhver modtaget interferens, herunder interferens, der kan forårsage uønsket drift.

Dette udstyr overholder FCC's grænser for strålingseksponering, der er fastsat for et ukontrolleret miljø. Dette udstyr skal installeres og betjenes med en afstand på mindst 20 cm mellem radiatoren og din krop.

6.6 Opbevaring

A. Sørg for, at plæneklipperen er fuldt opladet og slukket, før du opbevarer den, for at undgå overafladning, som kan resultere i permanent skade.

B. Opbevar den på et tørt, køligt sted indendørs. Udsættelse for sollys og ekstreme temperaturer (enten varme eller kulde) fremskynder aldringsprocessen for komponenterne og kan forårsage permanent skade.

C. Hold kemikalier og varmekilder (komfurer, radiatorer osv.) væk fra plæneklipperen, ladestationen og strømforsyningen.

D. Opbevar strømforsyningen på et sted med god ventilation, og beskyt den mod fugt.

ADVARSEL

- Tag stikket til strømforsyningen ud af stikkontakten, hvis der er udsigt til tordenvejr. Frakobl alle ledninger og kabler, der er forbundet med ladestationen. Tilslut igen, når der ikke længere er risiko for tordenvejr.

Ekstra krav til vinteropbevaring

Plæneklipperen:

A. Rengør plæneklipperen grundigt før opbevaring.

B. Kontrollér de komponenter, der er udsat for slitage, f.eks. knivene.

C. Reparer eller udskift dem, hvis de er i dårlig stand.

D. Opbevar plæneklipperen på et tørt og frostfrit sted, mens den står på alle hjul, helst i den originale emballage.

Ladestationen:

A. Afbryd forbindelsen til ladestationen, og tag strømforsyningen ud af stikkontakten.

B. Hold ladestationen væk fra direkte sollys, og tag den med indenfor.

6.7 Genbrug og bortskaffelse af udtjente produkter

Dette produkt er IKKE husholdningsaffald. Kontakt din kommune, dit salgssted eller din affaldsservice for at få oplysninger om genbrug.

ADVARSEL

- Dette produkt må ikke smides på lossepladsen, brændes eller blandes med almindeligt husholdningsaffald. Elektriske komponenter kan forårsage fare eller alvorlig skade.

- Smid ikke denne batteripakke ud som almindeligt husholdningsaffald. Sørg for, at batteripakken genbruges i overensstemmelse med lokale lovkrav.

6.8 Andet

A. Hold alle skruer, møtrikker og bolte stramme for at sikre normal og sikker drift.

B. En kvalificeret reparatør skal montere produktets medfølgende dæk på hjulet. Det er vanskeligt at fjerne hjulene, og forkert montering kan medføre ustabilitet og funktionsfejl.

C. Brug en børste til at rengøre drivhjulene (baghjulene) for at sikre, at slidbanen har et godt greb.

D. KUN autoriserede serviceteknikere må åbne og genforsegle chassis-rummet bag kofangeren. Den begrænsede garanti kan bortfalde, hvis du selv udfører service.

BEMÆRK: FORSIKRING

- Det er ikke sikkert, at du er dækket af din forsikring i tilfælde af ulykker med dette produkt. Kontakt din forsikringsudbyder eller -agent for at finde ud af, om der tilbydes dækning.

7. Ofte stillede spørgsmål og fejlfinding

7.1 Fejlmeddelelse

Skærm	Billeder	Handling
E1	Plæneklipper uden for arbejdsområdet	1. Tjek i appen, om plæneklipperen er inden for det angivne arbejdsområde. 2. Hvis den er uden for arbejdsområdet, skal du guide den tilbage til arbejdsområdet. 3. Hvis grænselinjen er uklar, skal du lægge magnetiske strimler, så plæneklipperen bliver inden for grænsen.
E2	Hjulmotor blokeret	1. Sluk for plæneklipperen; før den til et område uden forhindringer. 2. Tænd for plæneklipperen. Tryk på START og derefter på OK. 3. Hvis fejlmeddelelsen fortsætter, skal du slukke for plæneklipperen, vende den på hovedet og kontrollere, om der er noget, der forhindrer hjulene i at rotere. 4. Fjern enhver forhindring, vend plæneklipperen oprejst, og tænd for strømmen. Tryk på START og derefter på OK.
E3	Kniv-skive blokeret	1. Sluk for plæneklipperen. 2. Vend plæneklipperen på hovedet, og tjek, om der er noget, der forhindrer knivdisken i at rotere. 3. Ret plæneklipperen op, og kør den til et område med kort græs, eller juster klippehøjden. 4. Tænd for plæneklipperen. Tryk på START og derefter på OK.
E4	Obstruktions-sensorer udløser ikke igen	1. Sluk for plæneklipperen. 2. Tag plæneklipperen med til et område på plænen, hvor der ikke er nogen forhindringer. 3. Tænd for strømmen. Tryk på START og derefter på OK.
E5	Plæneklipperen er løftet op	1. Sluk for plæneklipperen. 2. Tag plæneklipperen med til et område på plænen, hvor der ikke er nogen forhindringer. 3. Tænd for plæneklipperen. Tryk på START og derefter på OK. 4. Hvis fejlmeddelelsen stadig vises, skal du slukke for plæneklipperen og vende den på hovedet. Tjek, om der er noget, der forhindrer forhjuls-akslen i at glide. 5. Fjern enhver forhindring, vend plæneklipperen oprejst, og tænd for strømmen. Tryk på START og derefter på OK.
E6	Væltnings-sensor er blevet udløst	Vend plæneklipperen oprejst. Tryk på START og derefter på OK.
E7	Hældnings-sensoren er blevet udløst	1. Sluk for plæneklipperen. 2. Tag plæneklipperen med til et fladt område. 3. Tænd for plæneklipperen. Tryk på START og derefter på OK.
E8	Fejl i opladnings-dokkens returnering	1. Placer ladestationen på et relativt plant underlag. Placer den ikke på en ujævn overflade. 2. Sæt plæneklipperen manuelt i ladestationen. Når plæneklipperen er fuldt opladet, skal du trykke på START og derefter OK.
E9	Plæneklipperen er fanget	1. Sluk for plæneklipperen. 2. Tag plæneklipperen med til et område på plænen, hvor der ikke er nogen forhindringer. 3. Tænd for strømmen. Tryk på START og derefter på OK.

Skærm	Billeder	Handling
BP	Beskyttelse af batteripakkens temperatur	1. Tjek batteriets temperatur. Hvis temperaturen er for høj, skal du vente, til batteriet er kølet ned. Hvis temperaturen er for lav, skal du vente, til temperaturen er over 5 °C. Tryk på START og derefter på OK. 2. Hvis fejlmeddelelsen fortsætter, skal du udskifte batteriet med et nyt. Genstart plæneklipperen. Tryk på START og derefter på OK. 3. Hvis fejlen opstår gentagne gange, skal du kontakte en serviceagent for at få hjælp.
EE	Fejl ukendt	Genstart plæneklipperen. Tryk på START og derefter på OK. Hvis fejlmeddelelsen forekommer gentagne gange, skal du kontakte et serviceværksted for at få hjælp.
A1	Uden for ladestationen	Placer plæneklipperen på ladestationen, og sørg for, at den bliver forankret.

Instruktioner om, hvordan du skal forholde dig i tilfælde af unormale vibrationer:

A. Sluk for maskinen.

B. Drej maskinen 180 grader.

C. Kontrollér knivenes tilstand for skader eller funktionsfejl.

D. Det anbefales at udskifte alle tre knive.

E. Vend maskinen tilbage for at begynde at arbejde.

7.2 Fejlfinding

Hvis du støder på produkt- eller app-relaterede problemer, almindelige problemer og spørgsmål, kan du læse artiklerne med ofte stillede spørgsmål på Sunseekers officielle hjemmeside (www.sunseekertech.com) eller i afsnittet "Hjælp og feedback" i appen.

Tegn	Årsag	Løsning
Lyset på ladestationen tænder ikke	Der er ingen strøm	"Kontrollér, at ladestationen er tilsluttet korrekt til opladeren, og at opladeren er tilsluttet en passende strømforsyning"
Plæneklipperen kører ikke på det rigtige tidspunkt	Der er ingen strømforsyning	Kontrollér ladestationen for at sikre, at der er strøm på maskinen
	Regn forsinkelses-funktionen er aktiveret	Kontroller, om det er inden for regn forsinkelses-tiden
	Den udløses manuelt	Maskinen vil arbejde i henhold til tidsplanen i den næste arbejdsgang
	Tidsindstilling mislykkedes	Tjek tidsindstillingerne i appen
	For svag belysning	Det anbefales at indstille tiden til at arbejde i dagtimerne

Tegn	Årsag	Løsning
Græsset klippes ujævnt	Klippetiden er for kort	Nulstil og øg klippetiden
	Klipper mere plæne end krævet	Forsøg at reducere arbejdsområdet eller øge klippetiden
	Kniven er ikke skarp nok	Prøv at udskifte alle knivene
	Klippehøjden er indstillet for lavt	Prøv at hæve klippehøjden og derefter justere til den ønskede klippehøjde i trin på 2 cm.
	Skæreskiven er omgivet af afklippet græs	Undersøg klippehovedet, og fjern eventuelle andre genstande, der kan blokere for klippehovedets rotation.
	Fejl i genkendelse	"Fjern forhindringer som f.eks. bunker af blade, ukrudt og vilde blomster.”
Plæneklipperen stopper inden for arbejdsområdet	Der er kædeforhindringer i plænen	Placering af magnetiske strimler eller fysiske adskillelsesgrænser omkring kontinuerlige forhindringer
	Græs sidder fast i bunden af klingen	Rengør regelmæssigt maskinens nederste kniv
	Maskinens klippehøjde er indstillet for lavt	Hæv klippehøjden, og sænk den langsomt til den ønskede højde
Det sekundære område er ikke klippet	Der er forhindringer mellem mærkerne på stien	Rydning af forhindringer i passagen
	Installationen af tags er forkert	Sørg for, at den magnetiske markør er installeret korrekt. Se afsnittet Instruktioner for installation af magnetiske mærker.
	Systemfejl	Problem med systemet. Kontakt venligst eftersalgs-service
Plæneklipperen er uden for arbejdsområdet	Maskinens hjul glider	Kontrollér og fjern snavs fra hjulene
	Hældning større end 42% (22°)	Brug magnetbånd til at indhegne bunden af skråningen, eller sæt en 5 cm kant uden græs
	Problemer med identifikation	Der er store pletter med skaldethed og gult græs på plænens kant, som skal adskilles med magnetbånd eller andre fysiske grænser
	Kanterne er dækket af græs	Ryd græs, højt græs og ukrudt langs grænsen for at sikre en grænse på 5 cm uden græs. Alternativt kan du sætte et hegn op, der er højere end græsplænen.
	Der er et problem med placeringen af magnetstriben	Kontrollér installationen af magnetstriben for at sikre, at afstanden mellem de to ender af magnetstriben ikke overstiger 10 cm, at afstanden mellem magnetstriben og den fysiske grænse er mindre end 15 cm, og at magnetstriben ikke er begravet af jord.

Tegn	Årsag	Løsning
Plæneklipperen kolliderer ofte	Højt græs på mere end 15 cm omkring afgrænsninger eller forhindringer	Ryd regelmæssigt højt græs omkring grænser eller forhindringer, og klip det til mindre end 15 cm.
	Enheden er ophængt omkring afgrænsningen eller i bunden af forhindringer såsom rutsjebaner, og højden er større end 25 cm	Installer magnetstrips i nærheden, eller opret en fysisk grænse på 5 cm
Plæneklipperen kan ikke vende tilbage til ladestationen	Miljømæssig påvirkning	Genstart maskinen
	Der er snavs på elektroden	Rengør ladestationens stolpestykke og robottens stolpestykke
The mower can not return back to thse charging station	QR-koden på ladestationen er blokeret	Rengør QR-koderne på ladestationerne
	Der er en forhindring inden for 1,5 m foran ladestationen	Fjern forhindringer foran ladestationen
	Ladestationen vender i den forkerte retning	Sørg for, at ladestationen er placeret i maskinens returretning mod uret

Hvis du støder på produkt- eller app-relaterede problemer, almindelige problemer og spørgsmål, kan du læse artiklerne med ofte stillede spørgsmål på Sunseekers officielle hjemmeside (www.sunseekertech.com) eller i afsnittet ”Hjælp og feedback” i appen.

8. Vigtige oplysninger

8.1 Beskyttelse af personlige oplysninger

Behandling af personoplysninger inden for Platform V

▪ Hvem og hvorfor?

Når du tilmelder dig og bruger Sunseekers Platform V, vil Sunseeker (eller »vi«) som dataansvarlig behandle dine personoplysninger. Vi vil behandle dine personoplysninger for at:

1. Give dig en Platform V-forbindelse eller give dig et tilbud om en sådan tjeneste. Retsgrundlaget er, at behandlingen er nødvendig for at opfylde den kontrakt, du har indgået med os, eller for at tage skridt forud for indgåelse af en kontrakt med os.

2. Videreudvikle og forbedre vores produkter og tjenester. Retsgrundlaget er vores legitime interesse i at udvikle og forbedre vores produkter og tjenester.

3. Gør det muligt at forbinde Platform V (Internet of Things): Brug partnerintegrationer (f.eks. intelligente assistenter, herunder stemmeaktiverede enheder); brug forbindelsesplatforme til at forbinde Platform V med tredjepartsenheder, -apps og -tjenester; og byg din egen smart home-integration. Retsgrundlaget er, at behandlingen er nødvendig for opfyldelsen af den kontrakt, du har indgået med os.

4. Give dig relevante oplysninger om din oplevelse af Platform V. Retsgrundlaget er vores legitime interesse i at holde dig informeret om dine specifikke produkter og tjenester og deres funktioner.

5. Give dig support og fejlfinding vedrørende Platform V. Retsgrundlaget er, at behandlingen er nødvendig for opfyldelsen af den kontrakt, du har indgået med os.

Hvis du har givet os dit samtykke (i hvilket tilfælde retsgrundlaget er dit samtykke), kan vi også behandle dine personoplysninger til følgende formål:

1. Sende dig tilpassede reklamer og nyhedsbreve om vores produkter og tjenester.

2. Sende dig kundeundersøgelser og analysere de input, du giver, som nærmere beskrevet i en sådan kommunikation.

Dine data vil blive behandlet, så længe Sunseeker har brug for dem til at opfylde ovennævnte formål, men under ingen omstændigheder længere end den gældende lovgivning tillader.

▪ Hvilke personoplysninger behandler vi?

Vi kan behandle følgende personoplysninger:

1. Personlige oplysninger: for- og efternavn, nationalitet, sprogpræferencer;

2. Kontaktoplysninger: e-mailadresse, postadresse;

3. Kontooplysninger: kontoalder, adgangskode, kontonummer;

4. Andre data relateret til din Platform V: plæneklipperens navn, parringsnavne, handlinger udløst gennem brug af partnerintegrationer og enhedsoplysninger.

▪ Brug af lokaliseringsdata

Nogle af vores tjenester fungerer kun, hvis vi kan bestemme placeringen af din plæneklipper (f.eks. vejrvisning). Når du deler din plæneklippers placering med os, gemmes dataene som en del af din profil og kan sendes til tredjeparter i pseudonymiseret form med henblik på at levere den relevante service (f.eks. at parkere plæneklipperen i tilfælde af kraftig regn).

8.2 Begrænset garanti

Begrænset garanti

Vi tilbyder 2 års garanti. Før du indgiver et garantikrav, beder vi dig om at tjekke afsnittet med ofte stillede spørgsmål og fejlfinding i brugervejledningen først. Vores dedikerede kundesupport er også klar til at hjælpe. For at påbegynde garantikrav skal du fremvise et købsbevis, herunder en gyldig kvittering, der viser købsdato og -sted.

Vores garanti dækker ikke:

Dele, der er udsat for normal slitage, f.eks. jordspyd, skæreskiver og batteri.

8.3 Ansvarsfraskrivelse

Vi tilbyder kunderne eftersalgsservice, undtagen under følgende omstændigheder:

1. Nedbrud forårsaget af ikke-fremstillingsfaktorer, herunder, men ikke begrænset til, brugerfejl.

2. Skader forårsaget af uautoriseret ændring, adskillelse eller åbning af skallen, der ikke er i overensstemmelse med officielle instruktioner eller brugsanvisninger.

3. Skader forårsaget af forkert installation, forkert brug eller betjening, der ikke er i overensstemmelse med officielle instruktioner eller brugsanvisninger.

4. Skader forårsaget af en ikke-autoriseret serviceudbyder.

5. Skader forårsaget af uautoriseret ændring af kredsløb og/eller uoverensstemmelse eller forkert brug af batteri og oplader.

6. Skader forårsaget af brugere, der ikke følger instruktioner og anbefalinger i manualen.

7. Skader forårsaget af drift under dårlige plæneforhold (f.eks. store områder med vandpytter, når begrænsede områder ikke er korrekt indstillet, steder med masser af sten, der dækker plæneoverfladen osv.)

8. Skader forårsaget af brug af produktet i miljøer med elektromagnetisk interferens, herunder mineområder eller i nærheden af radiotransmissionsmaster, højspændingsledninger, transformerstationer osv.

9. Skader forårsaget af brug af produktet i miljøer med interferens fra andre trådløse enheder, f.eks. sendere, video-downlinks, Wi-Fi-signaler osv.

10. Skader forårsaget af pålideligheds- eller kompatibilitets-problemer ved brug af uautoriserede tredjepartsdele.

11. Skader forårsaget af brug af enheden med et lavt opladet eller defekt batteri.

12. Skader forårsaget af uforudsigelige faktorer som bilkollisioner, angreb fra vilde dyr, oversvømmelser osv.

Dette indhold kan ændres uden forudgående varsel.

Vores dedikerede kundesupportteam er klar til at hjælpe dig med eventuelle spørgsmål eller bekymringer, du måtte have. Tak, fordi du valgte Sunseeker Tools - vi er her for at hjælpe!

EF-overensstemmelses-erklærin

We.
Zhejiang Sunseeker Industrial Co., Ltd.
988 Jinde Rd. Jiangdong Industrial Park, Jinhua, Zhejiang 321000 P.R. KINA
Erklærer og påtager sig ansvaret for, at produktet:
Mærkenavn: SUNSEEKER, sunseeker elite
Produktets navn: Robotplæneklipper
Type: RMV501M20V,RMV501N20V,RMV601M20V,RMV601N20V,RMV801M20V,
RMV801N20V,RMV901M20V,RMV901N20V,RMV1001M20V,RMV1001N20V,RMV1201M20V, RMV1201N20V
Overholder følgende direktiver:
1. Direktiv om radioudstyr (2014/53/EU)
2. Maskindirektivet (2006/42/EF)
3. RoHS-direktivet (2011/65/EU) og ændringsdirektivet ((EU)2015/863)
4. Battery Regulation (EU) 2023/1542
5. Støjdirektivet (bilag III til 2000/14/EF som ændret ved 2005/88/EF)
- Lydtryksniveau LpA: 47 dB (A), lyd tryks-usikkerheder KpA: 1.15dB (A)
- Erklæret garanteret lydeffektniveau: 55 dB (A), lydeffekt-usikkerheder KWA: 1.15dB (A)
Bestemt i henhold til EN ISO 3744:2010.
Notificeret organ (1871): Center for Testing and European Certification Ltd., 2 Industrialna Str., 6006, Stara Zagora, Bulgarien
Overensstemmelse med disse direktiver er blevet vurderet for dette produkt ved at påvise overensstemmelse med følgende harmoniserede standarder og/eller tekniske specifikationer:
EN 50636-2-107: 2015+A1:2018+A2: 2020+A3: 2021
EN 60335-1:2012+A11:2014+A13:2017+ A1:2019 + A2:2019+ A14:2019+A15:2021

EN ISO 12100: 2010	EN IEC 62311: 2020	EN IEC 55014-1: 2021
EN IEC 55014-2: 2021	EN IEC 61000-3-2: 2019+A1: 2021	EN 61000-3-3: 2013+A1: 2019+A2:2021
EN 301 489-1 V2.2.3	EN 301 489-17 V3.2.4	EN 300 328 V2.2.2
EN 62321-1:2013	EN 62321-6:2015	EN IEC 62321-2:2021
EN 62321-3-1:2014	EN 62321-8:2017	EN 62321-4:2014 /A1:2017
EN 62321-5:2014	EN 62321-7-1:2015	EN 62321-7-2:2017
EN ISO 3744:2010	ISO 11094: 1991	EN ISO 3744:1995
PPP 51110B:2024	IEC 62133-2:2017+A1:2021	

Information om RF-eksponering

Denne enhed er blevet testet og overholder de gældende grænser for eksponering for radiofrekvenser (RF).

Dette udstyr skal installeres og betjenes i overensstemmelse med de medfølgende instruktioner, og den eller de antenner, der bruges til denne sender, skal installeres, så der er en afstand på mindst 20 cm til alle personer, og må ikke placeres eller betjenes sammen med andre antenner eller sendere.

Denne erklæring er udstedt under fabrikantens enestående ansvar.
Genstanden for erklæringen er i overensstemmelse med relevant harmoniseringslovgivning fra Unionen.

Underskrevet for og på vegne af:
Zhejiang Sunseeker Industrial Co., Ltd.
Sted: Jinhua, Zhejiang P.R. CHINA
Dato: 09-12-2024
Navn: Harry Ran
Underskrift: Harry
Titel: Chief Engineer

Autoriseret repræsentant:
Sunseeker Intelligent Technology SE
Theodorstrasse 41M1
22761 Hamburg
Hans-Peter Kuebler
Direktør