salling



INSTRUCTION MANUAL
VERTICAL WAFFLE MAKER

11380369

INTRODUKTION

Mange tak fordi du har valgt et produkt fra Salling. Dermed har du erhvervet et kvalitetsprodukt som opfylder alle gældende krav til præstation og sikkerhedsstandarder i EU. For at sikre en korrekt behandling og en lang levetid anbefaler vi, at du overholder nedenstående anvisninger.
Du bedes læse vejledningen og især sikkerheds anvisningerne omhyggeligt igennem, inden du tager produktet i brug. Opbevar denne betjeningsvejledning, og overlad altid kun produktet til andre sammen med betjeningsvejledningen.

GENERELLE SIKKERHEDSFORANSTALTNINGER

- Forkert brug af produktet kan medføre personskade og beskadige produktet.
- Anvend kun produktet til det, det er beregnet til. Producenten er ikke ansvarlig for skader, der opstår som følge af forkert brug eller håndtering.
- Anbring altid produktet på et tørt, plant og stabilt underlag på god afstand af bordkant eller lignende.
- Produktet er udelukkende beregnet til husholdningsbrug. Produktet må ikke anvendes til erhvervsbrug.
- Produktet må kun sluttes til 220-240V~, 50/60Hz.
- Produktets motordel/elektronik, ledning og stikket må ikke nedsænkes i vand, og der må ikke trænge vand i motordel/ elektronik.
- Rør aldrig ved produktet, ledningen eller stikkontakten med våde eller fugtige hænder.
- Udsæt ikke produktet for direkte sollys, høje temperaturer, fugt, støv eller ætsende stoffer.
- Forlad aldrig produktet, når det er tændt.
- Når produktet er i brug, bør det holdes under konstant opsyn.
- Når produktet bruges skal børn der opholder sig i nærheden af

den altid holdes under opsyn.
- Børn må ikke lege med produktet.
- Produktet kan indeholde skarpe dele og bør derfor opbevares utilgængeligt for børn.
- Brug kun tilbehør, der følger med produktet eller er anbefalet af producenten.
- Produktet må bruges af børn på 8 år eller derover og personer med reducerede fysiske, sensoriske eller mentale evner, eller som mangler erfaring og viden, hvis de er under opsyn eller har modtaget instruktion i sikker brug af produktet og forstår de involverede farer.
- Hold produktet og ledningen uden for rækkevidden af børn under 8 år.
- Rengøring og vedligeholdelse må ikke udføres af børn med mindre de er ældre end 8 år og under opsyn.

LEDNING OG STIK

- Lad ikke ledningen hænge ud over bordkanten.
- Hold ledningen og produktet væk fra varmekilder, varme genstande og åben ild.
- Tag stikket ud af stikkontakten før rengøring, og hvis produktet ikke er i brug. Undlad at trække i ledningen, når du tager stikket ud af stikkontakten, men tag fat om selve stikket.
- Sørg for, at ledningen er rullet helt ud.
- Kontrollér jævnligt, om ledningen eller stikket er beskadiget, og brug ikke produktet, hvis dette er tilfældet, eller hvis det har været tabt på gulvet, tabt i vand eller er blevet beskadiget på en anden måde.
- Hvis produktet, ledningen eller stikket er beskadiget, skal produktet efterses og om nødvendigt repareres af en autoriseret reparatør. Forsøg aldrig at reparere produktet selv. Kontakt købsstedet, hvis der er tale om en reparation, der falder ind under reklamationsretten. Hvis der foretages uautoriserede indgreb i produktet, bortfalder reklamationsretten.

REKLAMATIONSRETTEN GÆLDER IKKE:

- Hvis ovennævnte ikke iagttages.
- Hvis der har været foretaget uautoriserede indgreb i produktet.
- Hvis produktet har været misligholdt, udsat for en voldsom behandling eller lidt anden form for overlast.

BORTSKAFFELSE AF PRODUKTET

Brugte produkter må ikke smides i husholdningsaffaldet. Iht. lovforskrifterne skal det udtjente produkt bortskaffes på ordentlig vis. Derved genanvendes de brugbare materialer, og miljøet skånes. Nærmere informationer fås hos den ansvarlige kommunale myndighed eller det lokale bortskaffelsesfirma. Produktet er forsynet med følgende logo:



VIGTIGE SIKKERHEDSANVISNINGER

- Kontrollér, at spændingen i stikkontakten svarer til den spænding, der er angivet på apparatets mærkeplade.
- Sluk altid strømmen på stikkontakten, før du sætter stikket i eller trækker stikket ud. Træk stikket ud ved at tage fat i selve stikket – træk ikke i ledningen.
- Sluk for strømmen, og træk stikket ud af stikkontakten, når apparatet ikke er i brug og før rengøring.
- Brug ikke en forlængerledning til vaffeljernet, medmindre den er kontrolleret og afprøvet af en uddannet tekniker eller servicemedarbejder.
- Efterlad aldrig vaffeljernet uden opsyn, når det er i brug.
- Brug kun vaffeljernet til det tiltænkte formål.
- Placér ikke vaffeljernet på eller tæt på tændte gasblus, el-kogeplader eller andre apparater.
- Lad ikke ledningen til vaffeljernet hænge ud over kanten af et bord eller bordplade. Lad ikke ledningen røre ved varme overflader.
- Brug ikke vaffeljernet, hvis det ikke virker korrekt eller er blevet beskadiget på nogen måde. Undgå risiko for elektrisk stød ved selv at prøve at reparere vaffeljernet. Overlad eftersyn og reparation til et autoriseret serviceværksted.
- Brug ikke udendørs til erhvervsformål.
- Træk stikket ud af stikkontakten efter brug.
- Nedsænk ikke produktet i vand eller anden væske.

IDENTIFIKATION AF DELE

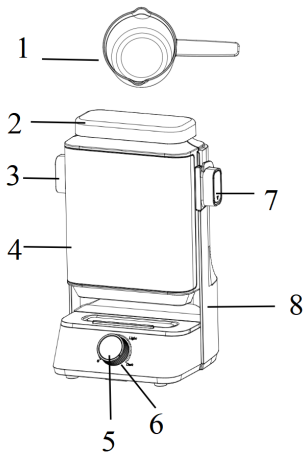

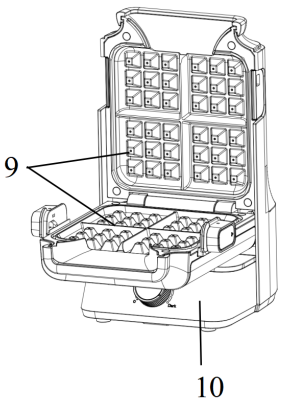

1. Målebæger
2. Støvdæksel
3. Greb
4. Topkabinet
5. Kontrollampe
6. Termostatknap
7. Bagebakkens udløserknap
8. Bundkabinet
9. Non-Stick Madplade
10. Bund

FØR APPARATET TAGES I BRUG FØRSTE GANG

- Fjern al emballage.
- Rengør varmepladerne med en fugtig svamp, skyl og tør dem omhyggeligt.

- Smør et tyndt lag olie på varmepladerne, luk apparatet, og sæt stikket i stikkontakten.
- Kontrollampen tændes.
- Lad apparatet køre i et par minutter for at brænde eventuelle lugtrester af.

Bemærk: Når vaffeljernet tages i brug første gang, kan det afgive en smule røg eller lugt. Dette er normalt for mange varmeapparater og påvirker ikke enhedens sikkerhed.

SÅDAN BRUGES DEN

- Sæt stikket i stikkontakten. Kontrollampen lyser blåt.
- Indstil temperaturvælgeren til positionen "Mørk" for at forvarme apparatet. Kontrollampen skifter fra blå til rød for at angive, at apparatet varmer op.
- Når kontrollampen skifter tilbage til blå, er opvarmningen færdig, og apparatet er klar til brug.
- Du kan nu lade temperaturvælgeren stå eller justere til den ønskede bagegrad:
  Light (Lys): Giver en blødere vaffel med en lysere overflade (bagetid ca. 6 min.).
  Mellemindstillinger: Indstil drejeknappen et vilkårligt sted derimellem for en bagetid på ca. 5 til 6 minutter.
  Dark (Mørk): Giver en sprødere vaffel med en mørkere, gylden overflade (bagetid ca. 5 min.).

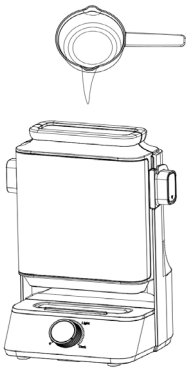

- For at opnå det bedste resultat anbefales det at spraye eller smøre lidt madolie på varmepladerne før brug. Det gør det nemmere at tage vaflerne ud.
- Luk låget forsigtigt, og sørg for, at det går i hak. Hvis låget ikke lukkes korrekt, kan dejen løbe over.
- Hæld dejen langsomt ned i påfyldningsåbningen i toppen ved hjælp af det medfølgende målebæger (eller en kande/sprøjtepose af stof).
  Bemærk: Brug ikke engangssprøjteposer af plast, da de kan smelte ved kontakt med den varme påfyldningsåbning.
- Bag vaflerne i ca. 5–6 minutter, eller indtil de er gyldenbrune.
- Åbn vaffeljernet, og tag vaflerne ud med en træ- eller plastspatel (medfølger ikke). Brug aldrig skarpe genstande eller redskaber af metal, da de kan beskadige slip-let-belægningen.
- Træk stikket ud af stikkontakten efter brug.

BEMÆRK!

Støvhætten er kun til opbevaring. Brug ikke støvhætten, mens produktet varmes op, da den kan smelte og deformeres.

RENGØRING OG PLEJE

- Sluk altid for strømmen, og træk stikket ud før rengøring og efter brug.
- Overfladen på varmepladerne er belagt med en slip-let-belægning og kræver kun lidt

rengøring. Tør varmepladerne af med en fugtig klud.
- Sænk ikke apparatet ned i vand eller andre væsker.
- Brug ikke skuresvampe, skurepulver eller rengøringsmidler.
- Vaffeljernet må ikke lægges i opvaskemaskinen.
- Smør lidt olie på varmepladerne før næste brug for at sikre, at de bagte vafler nemt kan fjernes.

OPBEVARING

- Træk altid stikket på apparatet ud af stikkontakten før opbevaring.
- Kontrollér altid, at vaffeljernet er koldt og tørt før opbevaring.
- Apparatet kan opbevares lodret og derved spare opbevaringsplads i køkkenet.

TEKNISKE DATA

Artikelnr. 11380369
220-240V~,50/60Hz
1000 Watt

Salling Group
Rosbjergvej 33
DK-8220
sallinggroup.com

Vi tager forbehold for trykfejl.

INTRODUCTION

Thank you for choosing a product from Salling. You have acquired a quality product which meets all applicable performance and safety standards in the EU. In order to ensure proper treatment and a long product life, we recommend that you comply with the instructions below.
Please read the manual and especially the safety instructions carefully before using the product. Keep this manual and provide it for referral along with the product when others are using it.

GENERAL SAFETY INSTRUCTIONS

- Improper use of the product can cause personal injury and damage.
- Only use the product for what it is intended. The manufacturer is not liable for damages arising from improper use or handling.
- Always place the product on a dry, flat and stable surface well away from table edge or similar.
- The product is intended for household use only. The product is not for professional use.
- The product may only be connected to 220-240V~, 50/60Hz.
- The product engine/electronics, cord or plug cannot be submerged in water, and no water may get in contact with the engine/electronics.
- Never touch the product, cord or plug with wet or damp hands.
- Do not expose the product to direct sunlight, high temperatures, humidity, dust or corrosive substances.
- Never leave the product when it is turned on.
- When the product is in use, it should be kept under constant supervision. Children should always be supervised when using the product to ensure that they do not play with the product. The product is not a toy.
- The product may have sharp parts and must, therefore, be kept

out of reach of children.
- Only use the accessories that come with the product or that are recommended by the manufacturer.
- This product can be used by children aged from 8 years and above and persons with reduced physical, sensory, or mental capabilities or lack of experience and knowledge if they have been given supervision or instruction concerning use of the product in a safe way and understand the hazards involved.
- Keep the product and its cord out of reach of children less than 8 years of age.
- Cleaning and user maintenance shall not be made by children without supervision.

CORD AND PLUG

- Do not let the cord hang over the edge.
- Keep the cord and the product away from heat sources, hot objects and open flames.
- Unplug the power cord before cleaning and if the product is not in use. Do not pull the cord when removing the plug from the socket, rather grasp the plug itself.
- Make sure that the cord is fully extended.
- Check regularly that the cord and the plug are not damaged and do not use the product if this is the case, or if it has been dropped on the floor, dropped in water or damaged in another way.
- If the product or plug is damaged, the product must be inspected and, if necessary, repaired by an authorised repairer. Never try to repair the product yourself. Please, contact the store to see if there is a repair that falls under warranty. Tampering of the product will void the warranty.

RULES OF COMPLAINTS THE WARRANTY DOES NOT APPLY:

- If the above is not observed.
- If there has been unauthorised intervention of the product.
- If the product has been mishandled, subjected to rough

treatment or some other form of damage.

PRODUCT DISPOSAL

Used product should not be disposed as household waste. According to legislation, the product should be disposed of properly so that the materials can be recycled in an environmentally friendly manner. Further information is available from the responsible local authority or local disposal company. The product is equipped with the following logo:



IMPORTANT SAFEGUARDS

- Make sure the voltage of your power outlet matches the voltage indicated on the appliance's rating label.
- Always turn the power off at the power outlet before you insert or remove a plug. Remove by grasping the plug – do not pull on the cord.
- Turn the power off and remove the plug when the appliance is not in use and before cleaning.
- Do not use your appliance with an extension cord unless this cord has been checked and tested by a qualified technician or service person.
- Never leave an appliance unattended while in use.
- Do not use an appliance for any purpose other than its intended use.
- Do not place the appliance on or near a hot gas flame, electric element, or any other appliance.
- Do not let the power cord of an appliance hang over the edge of a table or bench top or touch any hot surfaces.
- Do not use the appliance if it is malfunctioning or has been damaged in any manner. To avoid the risk of electric shock, never try to repair the Waffle Maker yourself. Take it to an authorized service center for examination and repair.
- Do not use outdoors or for commercial purposes.
- Unplug the unit after use.
- Do not immerse the appliance in water or any other liquid.

PARTS IDENTIFICATION

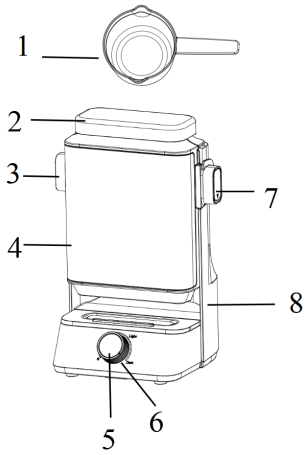

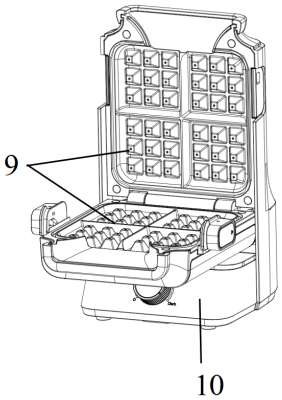

1. Measuring cup
2. Dust cover
3. Grip
4. Upper housing
5. Indicator Light
6. Thermostat Knob
7. Baking tray release button
8. Bottom housing
9. Non-stick cooking plate
10. Base

BEFORE USING YOUR APPLIANCE FOR THE FIRST TIME

- Remove all packaging materials.
- Clean the cooking plates with a damp sponge, then rinse and dry carefully.

- Apply a light coating of oil to the cooking plates, close the appliance, and plug it in.
- The indicator light will turn on.
- Allow the appliance to heat for several minutes to eliminate any initial odor.

Notice: When used for the first time, your Waffle Maker may emit slight smoke or an odor. This is normal for many heating appliances and does not affect the safety of the unit.

HOW TO USE

- Plug the power cord into the wall outlet. The indicator light will illuminate blue.
- Set the temperature control dial to the "Dark" position to preheat the appliance. The indicator light will change from blue to red to indicate that the appliance is heating up.
- When the indicator light turns back to blue, preheating is complete, and the appliance is ready for use.
- You can now leave the temperature control dial as it is or adjust it to your desired browning level:
  Light: Yields a softer waffle with a lighter surface (baking time approx. 6 min).
  Medium Settings: Position the dial anywhere in between for a baking time of approx. 5 to 6 minutes.
  Dark: Yields a crispier waffle with a darker, golden surface (baking time approx. 5 min).

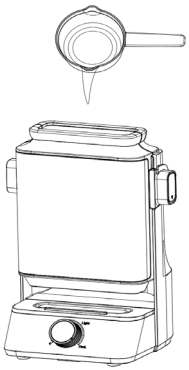

- For best results, lightly spray or brush the cooking plates with cooking oil before use.
- Close the waffle maker completely and ensure the latch clicks into place.
- Slowly pour the batter into the top filling spout using the included measuring cup (or a pitcher/reusable fabric piping bag).
  Note: Do not use disposable plastic piping bags, as they can melt if they come into contact with the hot spout.
- Bake the waffles for approximately 5–6 minutes, or until golden brown.
- Unlatch and open the waffle maker, then remove the waffles using a wooden or plastic spatula (not included). Never use sharp or metal utensils, as they will damage the non-stick coating.
- Unplug the appliance from the power outlet after use.

ATTENTION!

The dust cover is for storage use only. Do not use the dust cover while heating the product, as it may melt and deform.

CLEANING AND CARE

- Always turn off the power and remove the plug before cleaning and after use.
- The cooking plates are coated with non-stick cooking surface, therefore little cleaning is required. Simply wipe cooking plates over with a damp cloth.
- Do not immerse the appliance in water or other liquid.
- Do not use abrasive scouring pads, powders or cleaners.
- Do not place in the dishwasher.
- Before next use, lightly grease the cooking plates for easy removal of cooked Waffles.

STORAGE

- Always unplug the appliance before storage.
- Always make sure the appliance is cool and dry before storage.
- To minimize storage space in your kitchen, the appliance can be stored vertically.

TECHNICAL DATA

Article No. 11380369
220-240V~,50/60Hz
1000 Watt

Salling Group
Rosbjergvej 33
DK-8220
sallinggroup.com

We cannot be held responsible for any printing errors.