KØKKENCHEF



INSTRUCTION MANUAL
STICK MIXER

11385775

INTRODUKTION

Mange tak fordi du har valgt et produkt fra Køkkenchef. Dermed har du erhvervet et kvalitetsprodukt som opfylder alle gældende krav til præstation og sikkerhedsstandarder i EU. For at sikre en korrekt behandling og en lang levetid anbefaler vi, at du overholder nedenstående anvisninger.
Du bedes læse vejledningen og især sikkerheds anvisningerne omhyggeligt igennem, inden du tager produktet i brug. Opbevar denne betjeningsvejledning, og overlad altid kun produktet til andre sammen med betjeningsvejledningen.

GENERELLE SIKKERHEDSFORANSTALTNINGER

- Forkert brug af produktet kan medføre personskade og beskadige produktet.
- Anvend kun produktet til det, det er beregnet til. Producenten er ikke ansvarlig for skader, der opstår som følge af forkert brug eller håndtering.
- Anbring altid produktet på et tørt, plant og stabilt underlag på god afstand af bordkant eller lignende.
- Produktet er udelukkende beregnet til husholdningsbrug. Produktet må ikke anvendes til erhvervsbrug.
- Produktet må kun sluttes til 220-240V~, 50/60Hz.
- Produktets motordel/elektronik, ledning og stikket må ikke nedsænkes i vand, og der må ikke trænge vand i motordel/ elektronik.
- Rør aldrig ved produktet, ledningen eller stikkontakten med våde eller fugtige hænder.
- Udsæt ikke produktet for direkte sollys, høje temperaturer, fugt, støv eller ætsende stoffer.
- Forlad aldrig produktet, når det er tændt.
- Når produktet er i brug, bør det holdes under konstant opsyn.
- Når produktet bruges skal børn der opholder sig i nærheden af

den altid holdes under opsyn.
- Børn må ikke lege med produktet.
- Produktet kan indeholde skarpe dele og bør derfor opbevares utilgængeligt for børn.
- Brug kun tilbehør, der følger med produktet eller er anbefalet af producenten.
- Produktet må ikke bruges af personer med nedsat følsomhed, fysiske eller mentale handicap, eller personer, som ikke er i stand til at betjene produktet, medmindre de overvåges eller instrueres i brugen af en person, som er ansvarlig for deres sikkerhed.

LEDNING OG STIK

- Lad ikke ledningen hænge ud over bordkanten.
- Hold ledningen og produktet væk fra varmekilder, varme genstande og åben ild.
- Tag stikket ud af stikkontakten før rengøring, og hvis produktet ikke er i brug. Undlad at trække i ledningen, når du tager stikket ud af stikkontakten, men tag fat om selve stikket.
- Sørg for, at ledningen er rullet helt ud.
- Kontrollér jævnligt, om ledningen eller stikket er beskadiget, og brug ikke produktet, hvis dette er tilfældet, eller hvis det har været tabt på gulvet, tabt i vand eller er blevet beskadiget på en anden måde.
- Hvis produktet, ledningen eller stikket er beskadiget, skal produktet efterses og om nødvendigt repareres af en autoriseret reparatør. Forsøg aldrig at reparere produktet selv. Kontakt købsstedet, hvis der er tale om en reparation, der falder ind under reklamationsretten. Hvis der foretages uautoriserede indgreb i produktet, bortfalder reklamationsretten.

REKLAMATIONSRETTEN GÆLDER IKKE:

- Hvis ovennævnte ikke iagttages.
- Hvis der har været foretaget uautoriserede indgreb i produktet.
- Hvis produktet har været misligholdt, udsat for en voldsom behandling eller lidt anden form for overlast.

BORTSKAFFELSE AF PRODUKTET

Brugte produkter må ikke smides i husholdningsaffaldet. Iht. lovforskrifterne skal det udtjente produkt bortskaffes på ordentlig vis. Derved genanvendes de brugbare materialer, og miljøet skånes. Nærmere informationer fås hos den ansvarlige kommunale myndighed eller det lokale bortskaffelsesfirma. Produktet er forsynet med følgende logo:



KEND DIN STAVBLENDER

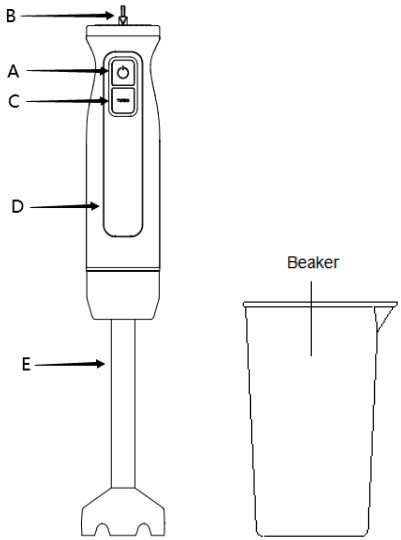

A. Knap med lav hastighed
B. Hastighedskontrolknap
C. Turboknap
D. Motorhus
E. Blenderstav i rustfrit stål

VIGTIG SIKKERHEDSANBEFALING

1. Brug ikke apparatet, hvis ledningen eller stikket er beskadigede. Ledning og stik skal udskiftes af et godkendt servicecenter for at undgå fare.
2. Lad ikke langt hår, halstørklæder osv. hænge ned over stavblenderen, når stavblenderen er i brug.
3. Placér aldrig stavblenderen tæt på en varmekilde.
4. Bemærk: Stavblenderens knive er skarpe. Håndtér knivene forsigtigt.
5. Rengør tilbehøret omhyggeligt, før du bruger stavblenderen første gang. Sænk ikke motorenheden ned i vand eller andre væsker.
6. Gem vejledningen til senere brug.
7. Sluk for stavblenderen, og træk stikket ud af stikkontakten, før du skifter tilbehør, eller før du rører ved dele, der bevæger sig under brugen.
8. Afbryd altid stavblenderen fra strømforsyningen, hvis den efterlades uden opsyn, og før samling, adskillelse eller rengøring.

SÅDAN BRUGES STAVBLENDEREN

1. Fastgør blenderstaven til motorhuset ved at dreje den med uret, indtil den låses på plads.
2. Sæt apparatet i stikkontakten.
3. Tryk på højhastighedsknappen eller lavhastighedsknappen for at starte blenderen. Når du trykker på knappen lav hastighed, kan du dreje hastighedskontrolknappen ovenpå for at justere hastigheden.
4. Der findes tolv hastighedstrin til at blende forskellige ingredienser.

5. Fyld kun bægeret 2/3 op for at undgå, at væsken løber over.
6. Brug altid stavblenderen til at blende ingredienser sammen med vand eller andre væsker. Bland ingredienserne ved at bevæge apparatet langsomt op, ned og i cirkler.
7. Brug ikke stavblenderen til at blende hårde madvarer, såsom kaffebønner, isterninger, sukker, kornprodukter, chokolade osv.
8. Der findes to hastighedstrin til at blende forskellige ingredienser.
9. Brug kun stavblenderen i højst 60 sekunder ad gangen. Hold en pause på et par minutter inden næste brug.
10. Kontrollér, at ledningen er trukket ud af stikkontakten, når du fjerner stålstangen fra motorhuset.
11. Knivene er skarpe. Håndtér dem med forsigtighed for at undgå at komme til skade.
12. Bægerets maksimale kapacitet er 600 ml.

SÅDAN RENGØRES BLENDEREN

1. Træk apparatet ud af stikkontakten.
2. Rengør blenderens motorhus med en fugtig klud. Sænk ikke motorhuset ned i væske.
3. Rengør knivene og tilbehøret straks efter brug for at undgå bakteriedannelse. Knivene er skarpe. Vær forsigtig ved rengøring.
4. Tør altid blenderstaven grundigt, så ingen vand trænger ind i motorhuset.

TEKNISKE DATA
Artikelnr. 11385775
220-240V~, 50/60 Hz
800 Watt
Kørselstid: 1 minut

Salling Group
Rosbjergvej 33
DK-8220
sallinggroup.com

Vi tager forbehold for trykfejl.

INTRODUCTION

Thank you for choosing a product from Køkkenchef. You have acquired a quality product which meets all applicable performance and safety standards in the EU. In order to ensure proper treatment and a long product life, we recommend that you comply with the instructions below.
Please read the manual and especially the safety instructions carefully before using the product. Keep this manual and provide it for referral along with the product when others are using it.

GENERAL SAFETY INSTRUCTIONS

- Improper use of the product can cause personal injury and damage.
- Only use the product for what it is intended. The manufacturer is not liable for damages arising from improper use or handling.
- Always place the product on a dry, flat and stable surface well away from table edge or similar.
- The product is intended for household use only. The product is not for professional use.
- The product may only be connected to 220-240V~, 50/60Hz.
- The product engine/electronics, cord or plug cannot be submerged in water, and no water may get in contact with the engine/electronics.
- Never touch the product, cord or plug with wet or damp hands.
- Do not expose the product to direct sunlight, high temperatures, humidity, dust or corrosive substances.
- Never leave the product when it is turned on.
- When the product is in use, it should be kept under constant supervision. Children should always be supervised when using the product to ensure that they do not play with the product. The product is not a toy.
- The product may have sharp parts and must, therefore, be kept

out of reach of children.
- Only use the accessories that come with the product or that are recommended by the manufacturer.
- The product must not be used by people with reduced sensitivity, physical or mental disability, or people who are not able to operate the product unless they are supervised or instructed by a person responsible for their safety.

CORD AND PLUG

- Do not let the cord hang over the edge.
- Keep the cord and the product away from heat sources, hot objects and open flames.
- Unplug the power cord before cleaning and if the product is not in use. Do not pull the cord when removing the plug from the socket, rather grasp the plug itself.
- Make sure that the cord is fully extended.
- Check regularly that the cord and the plug are not damaged and do not use the product if this is the case, or if it has been dropped on the floor, dropped in water or damaged in another way.
- If the product or plug is damaged, the product must be inspected and, if necessary, repaired by an authorised repairer. Never try to repair the product yourself. Please, contact the store to see if there is a repair that falls under warranty. Tampering of the product will void the warranty.

RULES OF COMPLAINTS THE WARRANTY DOES NOT APPLY:

- If the above is not observed.
- If there has been unauthorised intervention of the product.
- If the product has been mishandled, subjected to rough treatment or some other form of damage.

PRODUCT DISPOSAL

Used product should not be disposed as household waste. According to legislation, the product should be disposed of

properly so that the materials can be recycled in an environmentally friendly manner. Further information is available from the responsible local authority or local disposal company. The product is equipped with the following logo:



KNOW YOUR STICK BLENDER

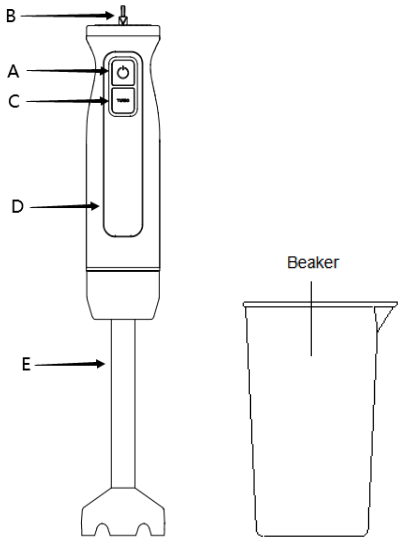

A. Low speed button
B. Speed control knob
C. Turbo Button
D. Motor Housing
E. Stainless Steel Rod

IMPORTANT SAFETY RECOMMENDATION

1. If the power cable or plug are damaged, do not use the appliance. To avoid any risk, these must be replaced by an approved service center.
2. Do not allow long hair, scarves etc. to hang down over the stick mixer when the appliance is in operation.
3. Never put the appliance close to a heat source.
4. Please note: The blades of the appliance are sharp. Handle the blades with care.
5. Before using the appliance for the first time, clean the various accessories carefully. Do not immerse the motor unit in water or any liquid.
6. Save the instruction for future reference.
7. Switch off and disconnect the stick mixer from the power outlet before changing accessories or approaching parts, which move in use.
8. Always disconnect the stick mixer from the power outlet if it is left unattended and before assembling, disassembling or cleaning.

HOW TO USE STICK BLENDER

1. Attach the steel rod onto the motor housing by turning clockwise until it is locked in place.
2. Plug in the appliance.
3. Press high speed button or low speed button to start the blender. When you press low speed button, you can rotate the speed control knob on top to adjust the speed.
4. Twelve speeds settings for blending different various ingredients.
5. The beaker must not be more than 2/3 full to prevent overflowing.

6. Always use the stick mixer to blend ingredients together with water or other liquid. Blend the ingredients by moving the appliance slowly up, down and in circles.
7. Do not use the stick mixer to blend hard foods, such as coffee bean, ice cubes, sugar, cereals, chocolate etc.
8. Do not operate the stick mixer more than 60 seconds at one time, allow a few minutes rest before next use.
9. When you remove the steel rod from the motor housing, make sure the stick mixer is unplugged.
10. The blade is sharp, handle it with care to avoid getting hurt.
11. The max. capacity of beaker is 600 ml.

HOW TO CLEANING

1. Unplug the appliance.
2. Clean the motor housing of the appliance with a damp cloth. Do not immerse the motor housing in any liquid.
3. Clean the blades and accessories immediately after use to avoid bacterial growth. The blades are sharp be careful when cleaning.
4. Always dry the steel rod thoroughly so that no water can enter the motor housing.

TECHNICAL DATA
Article No. 11385775
220-240V~, 50/60Hz
800 Watt
KB Time: 1 min

Salling Group
Rosbjergvej 33
DK-8220
sallinggroup.com

We cannot be held responsible for any printing errors.